УДК 621.882.3:678.5

Группа Г32

ОТРАСЛЕВОЙ СТАНДАРТ

ГАЙКИ САМОКОНТРЯЩИЕСЯ ДВУХУШКОВЫЕ ИЗ ПОЛИКАРБОНАТА

Конструкция и размеры

ОСТ 1 10785-72

Взамен

Распоряжением Министерства от 6 декабря 1972 г. № 087-16

срок введения установлен с 1 июля 1973 г.

Несоблюдение стандарта преследуется по закону

1. Конструкция, размеры и масса двухушковых самоконтрящихся гаек из поликарбоната должны соответствовать указанным на чертеже и в таблице.

Издание официальное

Перепечатка воспрещена

gost.e-ecolog.ru

Инв. № подлинника 783 | Инв. № дубликата

Инв. № изв. 6004 | Лит. изм. 1

∇5

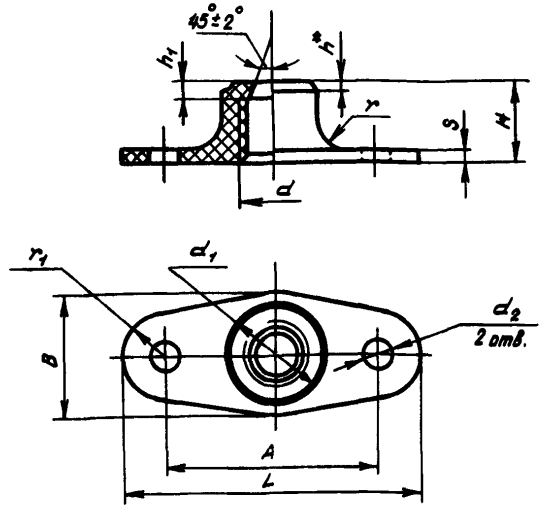

мм

d	Применяемость	d_1	d_2	H	h_1	B	r	r_1	L	A	S	Масса 100 шт., кг
		Пред. откл.										
		по C_5	+0,12	по B_7	±0,05	по B_7	-0,3	по B_7	±0,3	±0,2	-0,1	
М3		5	2,8	3,5	0,3	7,0	1	3,0	18	12	1,5	0,023
М4		7		4,5		9,0		3,5	23	16		0,039
М5		8		5,0	0,4	10,5						0,045
М6		9		6,0	0,5	11,5			25	18		0,062

2. Материал: смола поликарбонатная марки Л1 по ТУ 6-05-1668-74.

3. Резьба - по ОСТ 1 00105-73, поле допуска 5Н6Н.

4. Цвета гаек назначаются конструктором по ГОСТ 2645-71.

5. Технические условия - по ОСТ 1 80063-73.

Пример наименования и обозначения двухушковой самоконтрящейся гайки с диаметром резьбы d = 6 мм:

Гайка 6-ОСТ 1 10785-72

---

* $h = h_1$.

Лит. изм. 1
№ изв. 6004
783
Инв. № дубл та
Инв. № подл ика
gost.e-ecolog.ru