СССР

ОТРАСЛЕВЫЕ СТАНДАРТЫ

ГАЙКИ ИЗ ПОЛИКАРБОНАТА

ОСТ 1 10784-72 –
ОСТ 1 10786-72

Издание официальное

gost.e-ecolog.ru

УДК 621.882.3:678.5 Группа Г32

ОТРАСЛЕВОЙ СТАНДАРТ

ГАЙКИ САМОКОНТРЯЩИЕСЯ ШЕСТИГРАННЫЕ ИЗ ПОЛИКАРБОНАТА

Конструкция и размеры

ОСТ 110784-72

Взамен

Распоряжением Министерства от 6 декабря 1972 г. № 087-16

срок введения установлен с 1 июля 1973 г.

Несоблюдение стандарта преследуется по закону

1. Конструкция, размеры и масса шестигранных самоконтрящихся гаек из поликарбоната должны соответствовать указанным на чертеже и в таблице.

Лит.изм. 1
№ изв. 6004
Инв. № дубликата 782
Инв. № подлинника

Издание официальное Перепечатка воспрещена

▽5

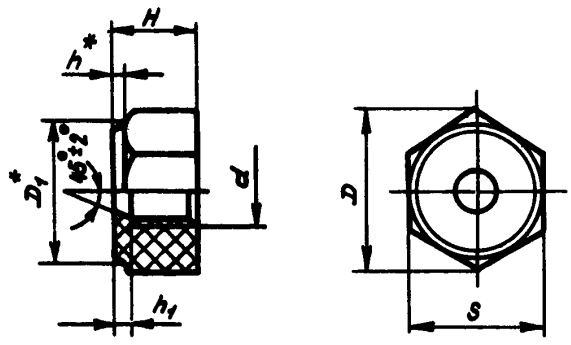

мм

d	Применяемость	S	D	H	h_1	Масса 100 шт., кг
		Пред. откл.				
		по C_5	по B_7		±0,05	
М3		5,5	6,3	2,5	0,3	0,008
М4		7,0	8,1	4,0		0,019
М5		8,0	9,2	4,5	0,4	0,030
М6		10,0	11,5	5,5	0,5	0,043

2. Материал: смола поликарбонатная марки Л1 по ТУ 6-05-1668-74.

3. Резьба - по ОСТ 1 00105-73, поле допуска 5Н6Н.

4. Цвета гаек назначаются конструктором по ГОСТ 2645-71.

5. Технические условия - по ОСТ 1 80063-73.

Пример наименования и обозначения шестигранной самоконтрящейся гайки с диаметром резьбы d = 6 мм:

Гайка 6-ОСТ 1 10784-72

---

* $D_1 = S$.
$h = h_1$.

Лит. изм. 1 6004
№ изв.
782
Инв. № дубликата
Инв. № подлинника
gost.e-ecolog.ru