УДК 621.882.2:678.5 Группа Г32

# ОТРАСЛЕВОЙ СТАНДАРТ

ОСТ 1 10783-72

## ВИНТЫ С ПОЛУПОТАЙНОЙ ГОЛОВКОЙ ∠120° ИЗ ПОЛИКАРБОНАТА

### Конструкция и размеры

Взамен

Распоряжением Министерства от 6 декабря 1972 г. № 087-16

срок введения установлен с 1 июля 1973 г.

Несоблюдение стандарта преследуется по закону

1. Конструкция, размеры и масса винтов с полупотайной головкой ∠120° из поликарбоната должны соответствовать указанным на чертеже и в табл. 1 и 2.

Лит.изм. 1 № изв. 6005

Ин № дубликата 781

Ин № подлинника

gost.e-ecolog.ru

ие официальное Перепечатка воспрещена

∇5

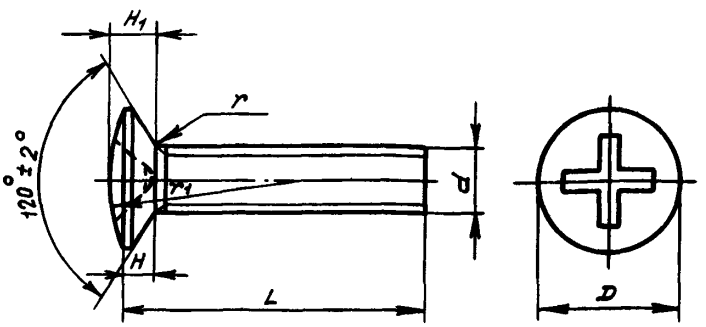


Таблица 1

мм

| $d$ | $D$ | $H$ | $H_1$ | $r$ | $r_1$ | Шлиц по ГОСТ 10753-64 | |
|---|---|---|---|---|---|---|---|
| | Пред. откл. | | | | | | |
| | по $B_7$ | +0,1 | +0,1 -0,05 | +0,1 -0,2 | по $B_7$ | Номер | Глубина Пред.откл. по $B_7$ |
| М4 | 8,3 | 1,5 | 2,1 | 0,6 | 16 | 2 | 1,7 |
| М5 | 10,0 | 1,7 | 2,8 | | 13 | | 2,5 |
| М6 | 12,0 | 2,0 | 2,6 | | 33 | 3 | 2,0 |

Таблица 2

| $L$, мм | | $d$ | | | | | |
|---|---|---|---|---|---|---|---|
| | | М4 | | М5 | | М6 | |
| Номин. | Пред. откл. | Применяемость | Масса 100 шт., кг | Применяемость | Масса 100 шт., кг | Применяемость | Масса 100 шт., кг |
| 8 | ±0,2 | | 0,014 | | - | | - |
| 10 | | | - | | 0,026 | | - |
| 12 | | | 0,020 | | - | | 0,045 |
| 14 | | | - | | 0,035 | | - |
| 16 | | | 0,026 | | - | | - |
| 18 | | | - | | - | | 0,063 |
| 20 | | | 0,032 | | 0,050 | | - |
| 24 | ±0,3 | | - | | 0,060 | | 0,085 |
| 30 | | | - | | - | | 0,101 |

2. Материал: смола поликарбонатная марки Л1 по ТУ 6-05-1668-74.

3. Резьба - по ОСТ 1 00105-73, поле допуска 6$h$.

Инв. № дубликата | Инв. № подлинника | 781 | Лит.изм. | № изв. | 1 | 6805

4. Цвета винтов назначаются конструктором по ГОСТ 2645-71.

5. Технические условия - по ОСТ 1 80063-73.

Пример наименования и обозначения винта с полупотайной головкой $\measuredangle 120^{\circ}$, с диаметром резьбы $d$ = 6 мм и длиной $L$ = 18 мм:

Винт 6-18 - ОСТ 1 10783-72

Инв. № дубликата | 781
Инв. № подлинника
Лит.изм. | 1
№ изв. | 6005
gost.e-ecolog.ru