УДК 62.762.444:678:629.7

Группа Д15

ОТРАСЛЕВОЙ СТАНДАРТ

ОСТ 1 10777-72

УСТРОЙСТВА УПЛОТНИТЕЛЬНЫЕ РАЗЪЕМНЫХ ТОРЦОВЫХ СОЕДИНЕНИЙ

Конструкция и размеры

На 7 страницах

Взамен 941АТ

Проверено в 1985 г.

Распоряжением от 24 ноября 1972 г. № 087-16

срок введения установлен с 1 июля 1973 г.

Несоблюдение стандарта преследуется по закону

1. Настоящий стандарт распространяется на уплотнительные устройства с резиновыми кольцами круглого сечения для разъемных торцовых соединений гидравлических, топливных, масляных и пневматических систем.

Инв. № дубликата | Инв. № подлинника | 756 | Лит.изм. 1 | № изв. 10332

Издание официальное ГР 1706 от 14.12.72 Перепечатка воспрещена

gost.e-ecolog.ru

2. Конструкция уплотнительных устройств соединений должна соответствовать указанной: исполнение 1 – на черт. 1; исполнение 2 – на черт. 2; исполнение 3 – на черт. 3.

Исполнение 1

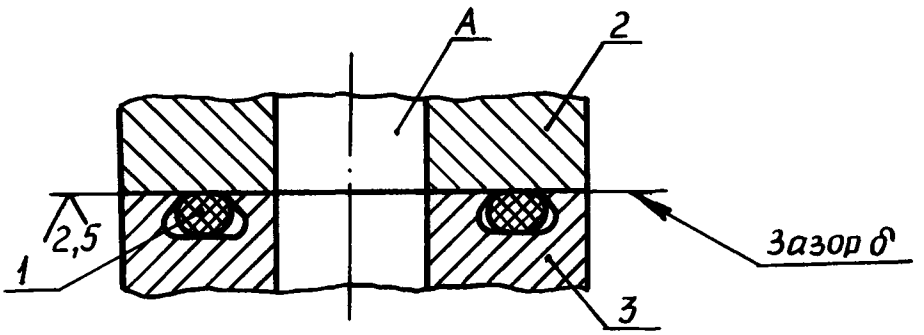

1 – кольцо резиновое круглого сечения по ОСТ 1 00980-80;

2, 3 – элементы сопрягаемых деталей, образующие посадочное место; А – полость рабочей среды

Черт. 1

Исполнение 2

Остальное – см. черт. 1

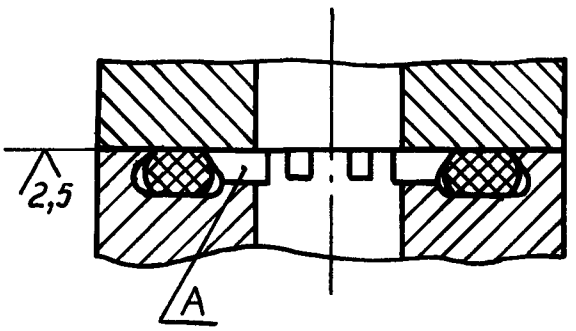

А – полость рабочей среды

Черт. 2

Исполнение 3

Остальное – см. черт. 1

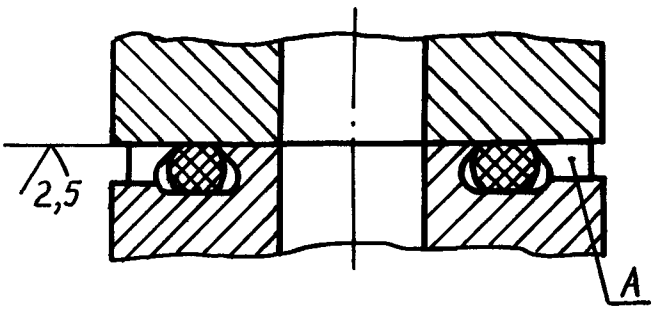

А – полость рабочей среды

Черт. 3

3. Для рабочих давлений до 10 МПа (100 кгс/см^2) – зазор $\delta \leqslant 0{,}05$.
Для рабочих давлений до 28 МПа (280 кгс/см^2) – зазор $\delta \leqslant 0{,}02$.

4. Конструкция и размеры посадочных мест под уплотнительные кольца должны соответствовать указанным: исполнение 1 – на черт. 4; исполнение 2 – на черт. 5; исполнение 3 – на черт. 6 и в таблице.

№ изм. 1 | № изв. 10332
Инв. № дубликата | Инв. № подлинника

Исполнение 1

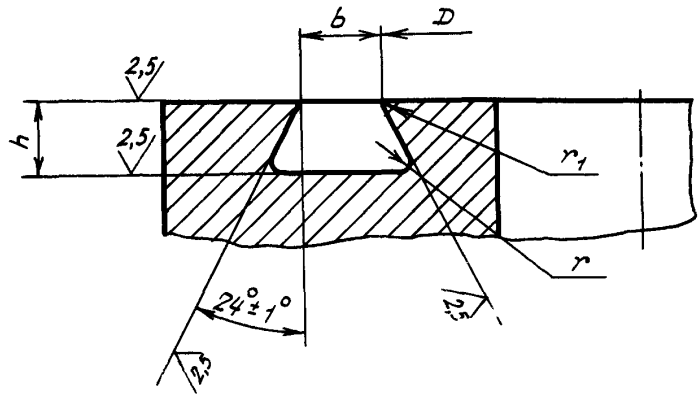

Черт. 4

Исполнение 2
Остальное - см. черт. 4

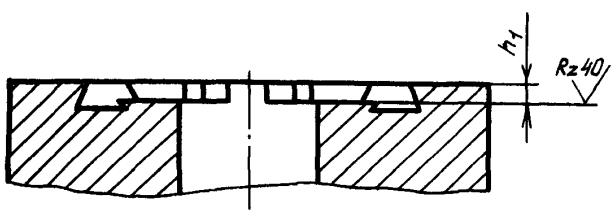

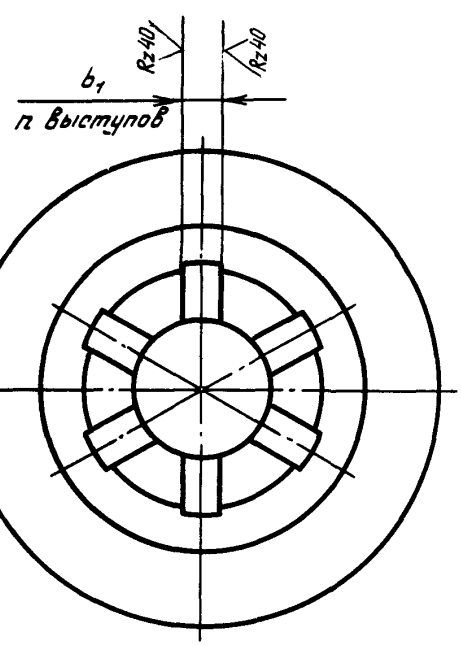

Черт. 5

Исполнение 3
Остальное - см. черт. 4

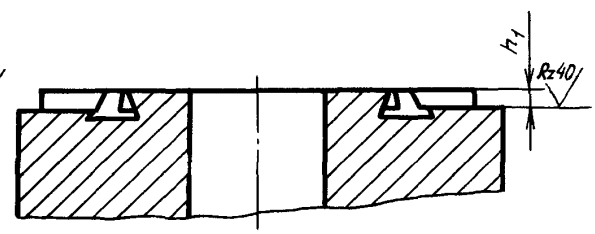

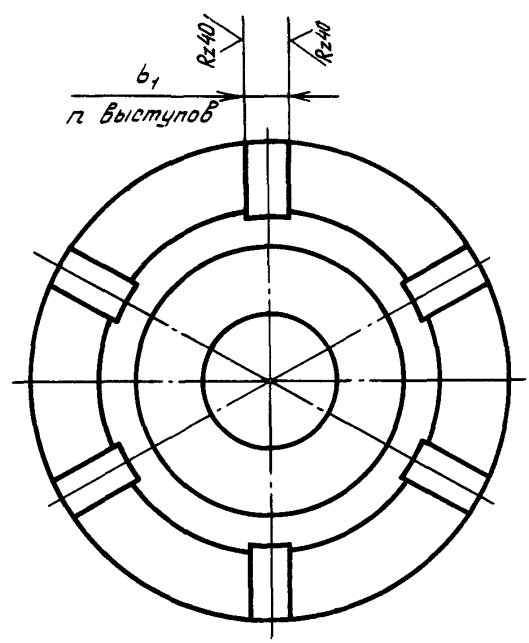

Черт. 6

Инв. № дубликата
Инв. № подлинника
756
Лит.изм. 1
№ изв. 10332

Размеры, мм

D	b	b_1	h	h_1	r	r_1 max	n^*	Типоразмер резинового кольца по ГОСТ 9833-73
	Пред. откл.							
по $h11$	+0,1	-0,3	+0,12	±0,2	+0,2			
6,0	2,4	–	1,9	1,6	0,3	0,1	–	006-010-25
7,0								007-011-25
8,0								008-012-25
9,0								009-013-25
10,0								010-014-25
11,0								011-015-25
12,0								012-016-25
13,0								013-017-25
14,0								014-018-25
15,0								015-019-25
16,0								016-020-25
17,0								017-021-25
18,0								018-022-25
20,0		3,0					6	020-024-25
22,0								022-026-25
24,0								024-028-25
26,0								026-030-25
28,0								028-032-25
30,0								030-034-25
32,0								032-036-25
34,0								034-038-25
36,0								036-040-25
38,0								038-042-25
40,0								040-044-25
42,0								042-046-25
45,0								045-049-25
48,0								048-052-25
50,0								050-054-25
53,0	3,5	5,0	2,7	2,4		0,2		052-058-36
55,0								055-061-36
58,0								058-064-36
60,0								060-066-36
63,0								062-068-36

$^*n$ – количество выступов.

Лит. изм. 1
№ изв. 10332

Инв. № дубликата
Инв. № подлинника 756

Продолжение

Размеры, мм

D	b	b_1	h	h_1	r	r_1 max	n*	Типоразмер резинового кольца по ГОСТ 9833-73
	Пред. откл.							
по $h11$	+0,1	-0,3	+0,12	±0,2	+0,2			
65,0	3,5	5,0	2,7	2,4	0,3	0,2	6	065-071-36
67,0								066-072-36
70,0								070-076-36
75,0								075-081-36
80,0								080-086-36
85,0								085-091-36
90,0								090-096-36
95,0								095-101-36
100,0							8	100-106-36
105,0								105-111-36
110,0								110-116-36
115,0								115-121-36
120,0								120-126-36
125,0								125-130-36
130,0								130-135-36
140,0								140-145-36
145,0								145-150-36
150,0								150-155-36
155,0								155-160-36
160,0								160-165-36
165,0								165-170-36
170,0								170-175-36
175,0								175-180-36
180,0								180-185-36
185,0								185-190-36
190,0								190-195-36
195,0								195-200-36
200,0								200-205-36
210,0							12	210-215-36
220,0								220-225-36
230,0								230-235-36
240,0								240-245-36
250,0								250-255-36

*n – количество выступов.

Инв. № дубликата | Инв. № подлинника: 756
Лит.изм. 1 | № изв. 10332

Продолжение

Размеры, мм

D	b	b_1	h	h_1	r	r_1 max	n^*	Типоразмер резинового кольца по ГОСТ 9833-73
	Пред. откл.							
по $h11$	+0,1	-0,3	+0,12	±0,2	+0,2			
260,0	5,6	5,0	4,3	4,0	0,4	0,3	12	260-270-58
272,0								275-285-58
280,0								280-290-58
290,0								290-300-58
300,0								300-310-58
315,0								320-330-58
325,0								330-340-58
335,0								340-350-58
345,0								350-360-58
355,0								360-370-58
365,0								370-380-58
375,0								380-390-58
387,0								390-400-58
400,0								400-410-58

Инв. № дубликата
Инв. № подлинника
756
Лит. изм. 1
№ изв. 10332

ЛИСТ РЕГИСТРАЦИИ ИЗМЕНЕНИЙ

№ изм.	Номера страниц				Номер "Изв. об изм."	Подпись	Дата	Срок введения изменения
	измененных	замененных	новых	аннулированных				
1	1÷6	-	-	-	10332	[illegible]	12.06.87	01.07.87

Инв. № дубл. ата

Инв. № подл. ника

gost.e-ecolog.ru