УДК 621.646.6 Группа Д15

ОТРАСЛЕВОЙ СТАНДАРТ

ОСТ 1 10743-72

На 4 страницах

РУЧКА ДЛЯ КРАНА
Конструкция и размеры

Взамен 633А, 694А

Распоряжением Министерства от 27 ноября 1972 г. № 087-16

срок введения установлен с 1 июля 1973 г.

Несоблюдение стандарта преследуется по закону

1. Настоящий стандарт распространяется на ручку для перекрывных кранов различного функционального назначения.

Лит. изм. 1 2
№ изв. 6108 7916
748
в. № дубликата
в. № подлинника

Издание официальное ГР 1707 от 18.12.72 Перепечатка воспрещена

gost.e-ecolog.ru

2. Конструкция и размеры ручки для крана должны соответствовать указанным на чертеже.

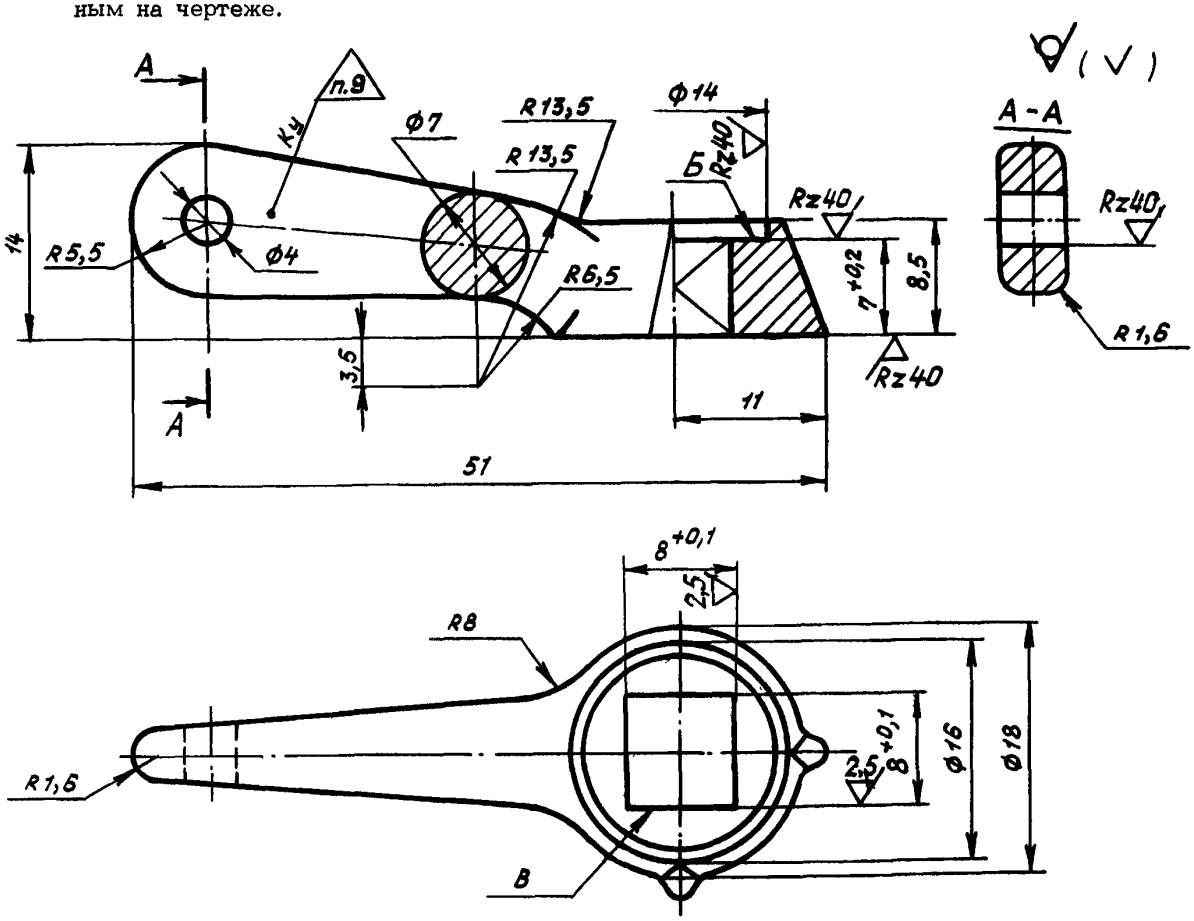

3. Материал: штамповка из алюминиевого сплава АК4-1 по ОСТ 1 90073-72, группа контроля 2.

4. Штамповочный уклон – 7°.

5. Неуказанные штамповочные радиусы – 2мм.

6. Предельные отклонения необрабатываемых поверхностей – по ОСТ 1 41187-78, класс точности 5.

Неуказанные предельные отклонения размеров – по 722АТ.

7. Покрытие: $\frac{\text{Ан.Окс.хр}}{\text{Гр.ФЛ-086.204}}$ *, ОСТ 1 90055-78.

Посадочные места Б и В не грунтовать.

---

*По действующим отраслевым документам.

Инв. № дубликата | 748
Инв. № подлинника
Лит.изм. | 1 | 2
№ изв. | 6108 | 7916

8. Маркировать обозначение на бирке.

9. Клеймить.

10. Масса - 5,7 г.

Пример условного наименования и обозначения ручки для крана:

Ручка ОСТ 1 10743-72

Инв. № дубликата
Инв. № подлинника
748
Лит.изм.
№ изв.

ЛИСТ РЕГИСТРАЦИИ ИЗМЕНЕНИЙ

№ изм.	Номера страниц измененных	Номера страниц замененных	Номера страниц новых	Номера страниц аннулированных	Номер "Изв. об изм."	Подпись	Дата	Срок введения изменения
1	2	–	–	–	6108		26.75	1.01.76.
2	1, 2	–	4	–	7916		7.0180.	1.07.80.

Инв. № дубл.
Инв. № подл.
gost.e-ecolog.ru