# СССР

# ОТРАСЛЕВЫЕ СТАНДАРТЫ

## ЗАКЛЕПКИ ПУСТОТЕЛЫЕ

ОСТ 1 10644-72, ОСТ 1 10645-72
ОСТ 1 00559-72

Издание официальное

gost.e-ecolog.ru

УДК 621.884-478

Группа Г34

# ОТРАСЛЕВОЙ СТАНДАРТ

ОСТ 1 10644-72

## ЗАКЛЕПКИ ПУСТОТЕЛЫЕ С ПЛОСКО-СКРУГЛЕННОЙ ГОЛОВКОЙ
### Конструкция и размеры

На 7 страницах

Введен впервые

Проверен в 1981 г.

Подлежит проверке в 1986 г.

ОКП 75 9320

Распоряжением Министерства от 20 сентября 1972 г. № 087-16

срок введения установлен с 1/1У 1973 г.

Проверен в 1986 г. Срок действия установлен до 01.01.97

Несоблюдение стандарта преследуется по закону

1. Настоящий стандарт распространяется на пустотелые заклепки с плоско-скругленной головкой (в дальнейшем изложении - заклепки), предназначенные для установки безударной клепкой с односторонним подходом в несиловых соединениях.

Издание официальное

ГР № 1534 от 23.10.72

Перепечатка воспрещена

№ изм. | 1 | 8468
№ изв. | 2 | 9688
Инв. № дубликата | 726
Инв. № подлинника

2. Конструкция и размеры заклепок должны соответствовать указанным на черт. 1 и 2 и в табл.1.

2,5 (▽)

Исполнение 1

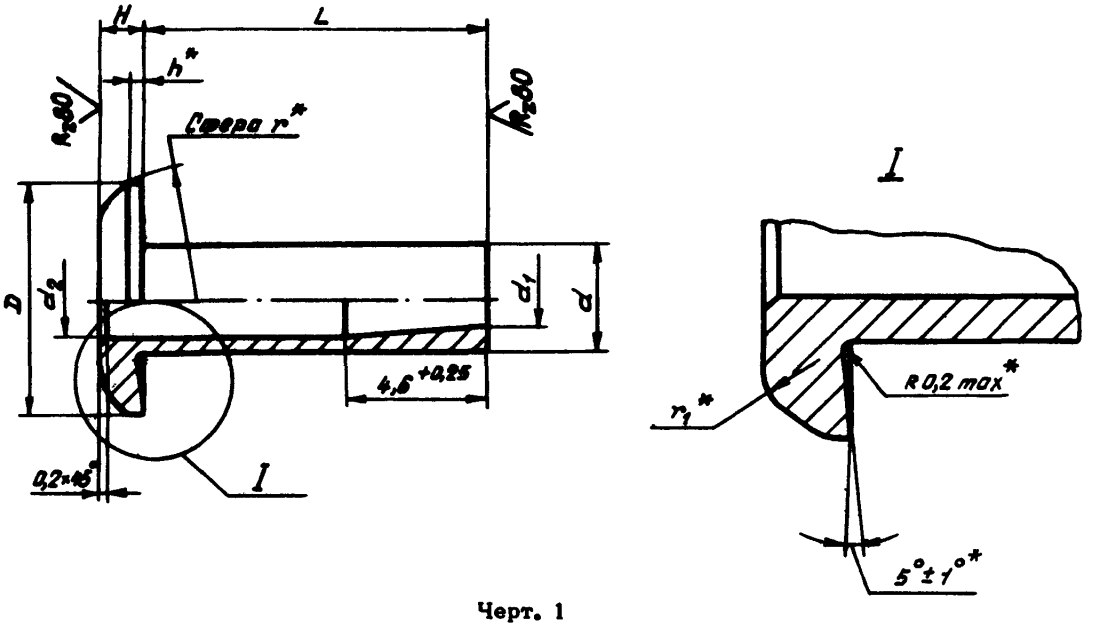


Черт. 1

Исполнение 2

Остальное - см. черт.1

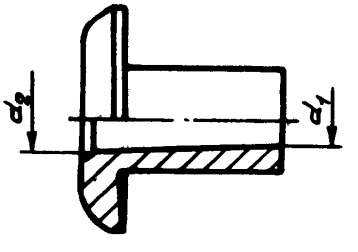


Черт.2

---

* Размеры обеспеч. инстр.

№ изм. 1 | № изв. 8468

Инв. № дубликата | Инв. № подлинника 726

Размеры в мм

Таблица 1

| Типоразмеры | Исполнение | Применяемость | $d$ | $d_1$ | $d_2$ | $D$ | $L$ | $h$ | $H$ | $r$ | $r_1$ | Разрушающая нагрузка, Н (кгс), не менее | | Масса 1000 шт., кг |
|---|---|---|---|---|---|---|---|---|---|---|---|---|---|---|
| | | | Пред. откл. | | | | | | Пред. откл. | | | на срез | на отрыв | |
| | | | +0,05 | +0,1 | по H11 | +0,3 | ±0,2 | | -0,2 | +0,25 | | | | |
| 1 | 2 | | 2,6 | 1,4 | 1,8 | 4,7 | 3,5 | 0,2 | 0,8 | 2,6 | 0,8 | 343 (35) | 638 (65) | 0,083 |
| 2 | | | | | | | 5,0 | | | | | | | 0,094 |
| 3 | 1 | | | | | | 6,5 | | | | | | | 0,105 |
| 4 | | | | | | | 8,0 | | | | | | | 0,116 |
| 5 | 2 | | 3,0 | 1,5 | 1,9 | 5,4 | 3,5 | | 1,0 | 3,0 | | 589 (60) | 883 (90) | 0,131 |
| 6 | | | | | | | 5,0 | | | | | | | 0,150 |
| 7 | 1 | | | | | | 6,5 | | | | | | | 0,169 |
| 8 | | | | | | | 8,0 | | | | | | | 0,188 |
| 9 | | | | | | | 9,5 | | | | | | | 0,207 |
| 10 | 2 | | 3,5 | 1,6 | 2,2 | 6,3 | 3,5 | | 1,2 | 3,5 | | 736 (75) | 1079 (110) | 0,187 |
| 11 | | | | | | | 5,0 | | | | | | | 0,212 |
| 12 | 1 | | | | | | 6,5 | | | | | | | 0,237 |
| 13 | | | | | | | 8,0 | | | | | | | 0,262 |
| 14 | | | | | | | 9,5 | | | | | | | 0,287 |
| 15 | | | | | | | 11,0 | | | | | | | 0,312 |
| 16 | 2 | | 4,0 | 1,8 | 2,5 | 7,1 | 5,0 | 0,3 | 1,4 | 3,8 | | 1177 (120) | 1472 (150) | 0,343 |
| 17 | 1 | | | | | | 6,5 | | | | | | | 0,374 |
| 18 | | | | | | | 8,0 | | | | | | | 0,405 |
| 19 | | | | | | | 9,5 | | | | | | | 0,436 |
| 20 | | | | | | | 11,0 | | | | | | | 0,486 |
| 21 | | | | | | | 13,0 | | | | | | | 0,563 |
| 22 | 2 | | 5,0 | 2,6 | 3,2 | 9,0 | 5,5 | 0,4 | 1,8 | 4,7 | 1,2 | 1863 (190) | 1962 (200) | 0,614 |
| 23 | 1 | | | | | | 7,0 | | | | | | | 0,665 |
| 24 | | | | | | | 8,5 | | | | | | | 0,733 |
| 25 | | | | | | | 10,5 | | | | | | | 0,784 |
| 26 | | | | | | | 12,0 | | | | | | | 0,835 |
| 27 | | | | | | | 13,5 | | | | | | | 0,886 |
| 28 | | | | | | | 15,0 | | | | | | | 0,785 |
| 29 | | | 6,0 | 3,4 | 4,1 | 10,8 | 7,0 | | 2,0 | 6,0 | | 2354 (240) | 2452 (250) | 0,910 |
| 30 | | | | | | | 8,5 | | | | | | | 1,076 |
| 31 | | | | | | | 10,5 | | | | | | | 1,201 |
| 32 | | | | | | | 12,0 | | | | | | | 1,325 |
| 33 | | | | | | | 13,5 | | | | | | | 1,450 |
| 34 | | | | | | | 15,0 | | | | | | | |

№ изм 1
№ изв. 8468
Инв № дубликата
Инв № подлинника 726

3. Материал: алюминиевый сплав Д18.

4. Термическая обработка: закалить и состарить.

5. Кромки притупить радиусом по ОСТ 1 00022-80.

6. Покрытие: Ан.Окс.нхр и без покрытия.

7. Коды ОКП заклепок должны соответствовать указанным в табл.2.

Таблица 2

Код ОКП 75 9320 9ХХХ КЧ

См. таблицу.

| Типо-размеры | Покрытие | | | | Типо-размеры | Покрытие | | | |
|---|---|---|---|---|---|---|---|---|---|
| | Ан.Окс.нхр | | Бп | | | Ан.Окс.нхр | | Бп | |
| | ХХХ | КЧ | ХХХ | КЧ | | ХХХ | КЧ | ХХХ | КЧ |
| 1 | 001 | 07 | 051 | 08 | 18 | 018 | 09 | 068 | 10 |
| 2 | 002 | 06 | 052 | 07 | 19 | 019 | 08 | 069 | 09 |
| 3 | 003 | 05 | 053 | 06 | 20 | 020 | 04 | 070 | 05 |
| 4 | 004 | 04 | 054 | 05 | 21 | 021 | 03 | 071 | 04 |
| 5 | 005 | 03 | 055 | 04 | 22 | 022 | 02 | 072 | 03 |
| 6 | 006 | 02 | 056 | 03 | 23 | 023 | 01 | 073 | 02 |
| 7 | 007 | 01 | 057 | 02 | 24 | 024 | 00 | 074 | 01 |
| 8 | 008 | 00 | 058 | 01 | 25 | 025 | 10 | 075 | 00 |
| 9 | 009 | 10 | 059 | 00 | 26 | 026 | 09 | 076 | 10 |
| 10 | 010 | 06 | 060 | 07 | 27 | 027 | 08 | 077 | 09 |
| 11 | 011 | 05 | 061 | 06 | 28 | 028 | 07 | 078 | 08 |
| 12 | 012 | 04 | 062 | 05 | 29 | 029 | 06 | 079 | 07 |
| 13 | 013 | 03 | 063 | 04 | 30 | 030 | 02 | 080 | 03 |
| 14 | 014 | 02 | 064 | 03 | 31 | 031 | 01 | 081 | 02 |
| 15 | 015 | 01 | 065 | 02 | 32 | 032 | 00 | 082 | 01 |
| 16 | 016 | 00 | 066 | 01 | 33 | 033 | 10 | 083 | 00 |
| 17 | 017 | 10 | 067 | 00 | 34 | 034 | 09 | 084 | 10 |

8. Выполнение соединений заклепками и подбор типоразмеров заклепок по толщине пакета должны соответствовать указанным в обязательном приложении.

9. Технические условия - по ОСТ 1 00559-72.

Пример наименования и обозначения пустотелой заклепки с плоско-скругленной головкой типоразмера 19, анодированной:

Заклепка 19-1-ОСТ 1 10644-72

То же, без покрытия:

Заклепка 19-2-ОСТ 1 10644-72

(1) Зам.Изв. № 8468

№ изм. 1 2
№ изв. 8468 9688
Инв. № дубликата 726
Инв. № подлинника

ПРИЛОЖЕНИЕ
Обязательное

## ВЫПОЛНЕНИЕ СОЕДИНЕНИЙ ЗАКЛЕПКАМИ И ПОДБОР ТИПОРАЗМЕРОВ ЗАКЛЕПОК ПО ТОЛЩИНЕ ПАКЕТА

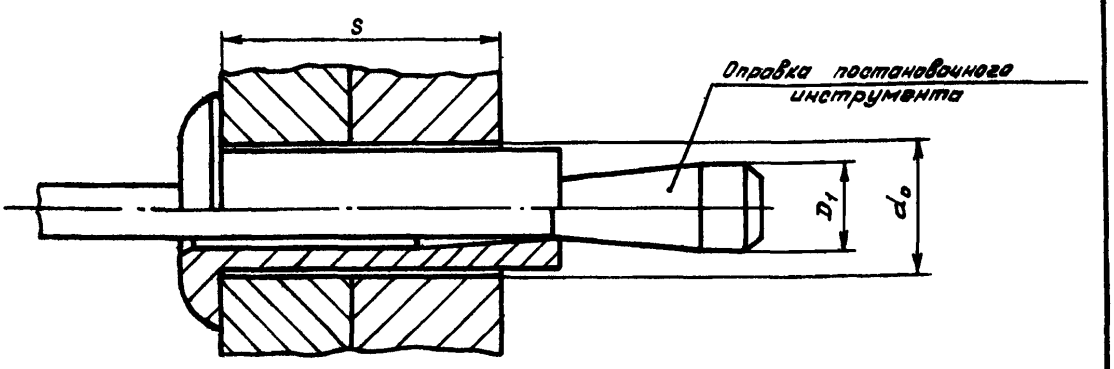


Черт. 1

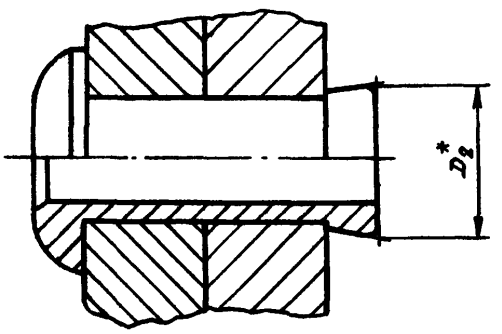


Черт. 2

Размеры в мм

| Типоразмеры | $d_o$ Пред. откл. по D 11 | $D_1$ -0,02 | $D_2$ | S |
|---|---|---|---|---|
| 1 | 2,65 | 2,05 | 3,1 | 1,0 – 1,6 |
| 2 | | | | 1,6 – 3,1 |
| 3 | | | | 3,1 – 4,7 |
| 4 | | | | 4,7 – 6,3 |
| 5 | 3,05 | 2,15 | 3,5 | 1,0 – 1,6 |
| 6 | | | | 1,6 – 3,1 |
| 7 | | | | 3,1 – 4,7 |
| 8 | | | | 4,7 – 6,3 |
| 9 | | | | 6,3 – 7,9 |

* Размер для справок.

№ изм. 1 8468 2 9688
№ изв.
Инв. № подлинника 726
Инв. № дубликата

Продолжение

Размеры в мм

| Типоразмеры | $d_0$ | $D_1$ | $D_2$ | $S$ |
|---|---|---|---|---|
| | Пред. откл. | | | |
| | по $D$ 11 | -0,02 | | |
| 10 | 3,55 | 2,45 | 4,0 | 1,0 - 1,6 |
| 11 | | | | 1,6 - 3,1 |
| 12 | | | | 3,1 - 4,7 |
| 13 | | | | 4,7 - 6,3 |
| 14 | | | | 6,3 - 7,9 |
| 15 | | | | 7,9 - 9,5 |
| 16 | 4,05 | 2,80 | 4,5 | 1,6 - 3,1 |
| 17 | | | | 3,1 - 4,7 |
| 18 | | | | 4,7 - 6,3 |
| 19 | | | | 6,3 - 7,9 |
| 20 | | | | 7,9 - 9,5 |
| 21 | | | | 9,5 - 11,0 |
| 22 | 5,05 | 3,50 | 5,5 | 1,6 - 3,1 |
| 23 | | | | 3,1 - 4,7 |
| 24 | | | | 4,7 - 6,3 |
| 25 | | | | 6,3 - 7,9 |
| 26 | | | | 7,9 - 9,5 |
| 27 | | | | 9,5 - 11,0 |
| 28 | | | | 11,0 - 12,5 |
| 29 | 6,05 | 4,45 | 6,5 | 3,1 - 4,7 |
| 30 | | | | 4,7 - 6,3 |
| 31 | | | | 6,3 - 7,9 |
| 32 | | | | 7,9 - 9,5 |
| 33 | | | | 9,5 - 11,0 |
| 34 | | | | 11,0 - 12,5 |

№ изм. 1 8468 2 9688
№ изв.
Инв. № подлинника 726
Инв. № дубликата

## ЛИСТ РЕГИСТРАЦИИ ИЗМЕНЕНИЙ

| № изм. | Номера страниц | | | | Номер "Изв. об изм." | Подпись | Дата | Срок введения изменения |
|---|---|---|---|---|---|---|---|---|
| | Измененных | Замененных | Новых | Аннулированных | | | | |
| 1 | 1, 2, 3, 5, 6 | 4 | 7 | - | 8468 | [illegible] | 20.10.81 | 01.07.82 |
| 2 | 1, 4, 6, 5 | – | – | – | 9688 | [illegible] | с 01.07.87 | с 01.07.87 |

(1) Нов. Изв. № 8468

Ин нтарный № 726

gost.e-ecolog.ru