№ изм. | а | 2 | 4 | 5 | 6
№ изв. | 5169 | 6237 | 8476 | 9624 | 9884

в. № дубликата | 880
в. № подлинника

УДК 621.884.3

Группа Г34

ОТРАСЛЕВОЙ СТАНДАРТ

ОСТ 110642-72

ЗАКЛЕПКИ С ПОТАЙНОЙ ГОЛОВКОЙ С УГЛОМ 120° С СЕРДЕЧНИКОМ
Конструкция и размеры

На 5 страницах

Введен впервые

Проверен в 1990 г.

Подлежит проверке в 2000 г.

Проверен в 1985 г.

Подлежит проверке в 1990 г.

ОКП 75 9320

Распоряжением Министерства от 25.12.72 № 087-16

срок введения установлен с 01.07.73

Несоблюдение стандарта преследуется по закону

1. Настоящий стандарт распространяется на заклепки с потайной головкой с углом 120° с сердечником (в дальнейшем изложении - заклепки), предназначенные для установки безударной клепкой с односторонним подходом.

Издание официальное

ГР № 1812 от 16.01.73

Перепечатка воспрещена

gost.e-ecolog.ru

2. Конструкция и размеры заклепок должны соответствовать указанным на чертеже и в табл.1. Допускается замена прямого рифления рифлением сетчатым 0,5 ГОСТ 21474-75.

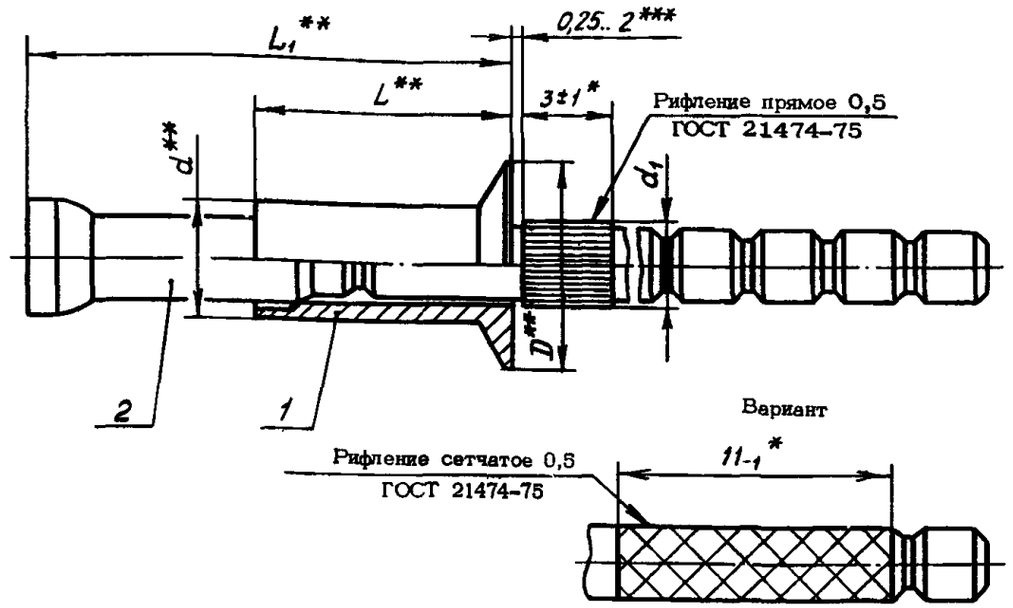

Таблица 1

Размеры в мм

Типоразмер	Применяемость	Поз. 1 Корпус	Поз. 2 Сердечник	d	d_1 max	D	l	l_1	Разрушающая нагрузка, Н(кгс), не менее					Нагрузка выдавливания сердечника, Н(кгс), не менее	Масса 1000 шт., кг	
		Количество							на срез				на отрыв		с сердечником	без технологического хвостовика сердечника
		1	1						при температуре, °С							
		Обозначение							25	200	300	400	25			
1		1-ОСТ 1 10643-72	23-ОСТ 1 10639-72	3,5	2,43	6,7	6,5	11,4	4709 (480)	4415 (450)	4218 (430)	3923 (400)	3728 (380)	177 (18)	1,669	0,841
2		2-ОСТ 1 10643-72	3-ОСТ 1 10639-72				8,0	14,4							1,842	0,946
3		3-ОСТ 1 10643-72	4-ОСТ 1 10639-72				9,5	17,4							2,008	1,074
4		4-ОСТ 1 10643-72	24-ОСТ 1 10639-72	4,0	2,85	7,6	7,0	12,3	6867 (700)	6180 (630)	5886 (600)	5494 (560)	4415 (450)	294 (30)	2,219	1,079
5		5-ОСТ 1 10643-72	7-ОСТ 1 10639-72				8,5	15,3							2,533	1,296
6		6-ОСТ 1 10643-72	8-ОСТ 1 10639-72				10,0	18,3							2,687	1,387
7		7-ОСТ 1 10643-72	21-ОСТ 1 10639-72	5,0	3,65	9,3	7,5	13,4	9810 (1000)	8829 (900)	8339 (850)	7848 (800)	6867 (700)	491 (50)	4,006	1,720
8		8-ОСТ 1 10643-72	22-ОСТ 1 10639-72				9,0	16,4							4,424	2,024
9		9-ОСТ 1 10643-72	11-ОСТ 1 10639-72				10,5	19,4							4,849	2,366
10		10-ОСТ 1 10643-72	12-ОСТ 1 10639-72				12,0	22,4							5,286	2,640
11		11-ОСТ 1 10643-72	13-ОСТ 1 10639-72				13,5	25,4							5,867	2,892

* Размеры обеспеч. инстр.

** Размеры для справок.

*** Значения размера характеризуют крайние положения сердечника при его свободном движении в корпусе собранной заклепки.

№ изм. | а | 5169
№ изв. | 6 | 9884
5 | 9624
4 | 8476
3 | 7141
Инв. № дубликата | 880
Инв. № подлинника

3. Выполнение соединений заклепками и подбор типоразмеров заклепок по толщине пакета должны соответствовать указанным в обязательном приложении.

4. Коды ОКП заклепок должны соответствовать указанным в табл.2.

Таблица 2

Типоразмеры	Код ОКП	КЧ
1	75 9320 6001	08
2	75 9320 6002	07
3	75 9320 6003	06
4	75 9320 6004	05
5	75 9320 6005	04
6	75 9320 6006	03
7	75 9320 6007	02
8	75 9320 6008	01
9	75 9320 6009	00
10	75 9320 6010	07
11	75 9320 6011	06

5. Технические условия – по ОСТ 1 00656-81.

Пример наименования и обозначения заклепки с потайной головкой с углом 120° с сердечником типоразмера 5:

Заклепка 5-ОСТ 1 10642-72

Инв. № дубликата | 881
Инв. № подлинника
№ изм. | 4
№ изв. | 8476

ПРИЛОЖЕНИЕ
Обязательное

ВЫПОЛНЕНИЕ СОЕДИНЕНИЙ ЗАКЛЕПКАМИ И ПОДБОР ТИПОРАЗМЕРОВ ЗАКЛЕПОК ПО ТОЛЩИНЕ ПАКЕТА

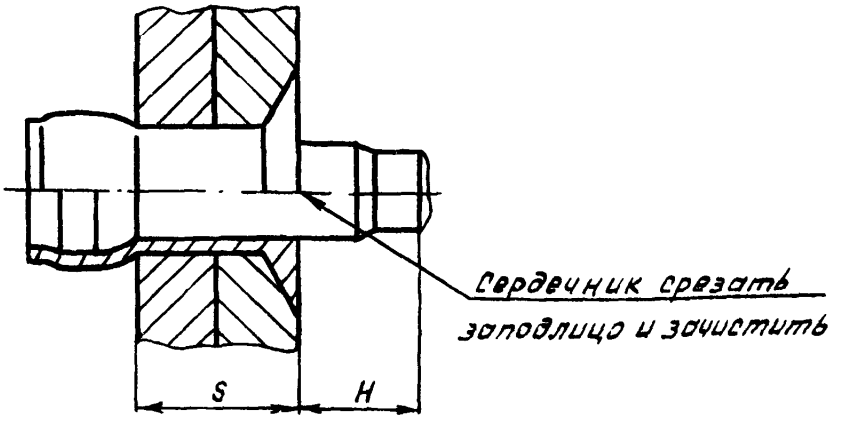

Размеры в мм

Типоразмеры	Диаметр отверстия под заклепку Пред. откл. +0,12	S	H Пред. откл. ±0,55	
			при Smax	при Smin
1	3,55	2,0 – 3,5	2,5	4,0
2		3,5 – 5,0		
3		5,0 – 6,5		
4	4,05	2,0 – 3,5		
5		3,5 – 5,0		
6		5,0 – 6,5		
7	5,05	2,5 – 3,5	3,1	4,1
8		3,5 – 5,0		4,6
9		5,0 – 6,5		
10		6,5 – 8,0		
11		8,0 – 9,5		

№ изм. | 2 | 4 | 5
№ изв. | 6237 | 8476 | 9624
Инв. № подлинника | 881
Инв. № дубликата

ЛИСТ РЕГИСТРАЦИИ ИЗМЕНЕНИЙ

№ изм.	Номера страниц				Номер "Изв. об изм."	Подпись	Дата	Срок введения изменения
	Измененных	Замененных	Новых	Аннулированных				
"а"	2	–	–	–	5169			01.07.73
2	1, 4	–	–	–	6237			01.07.76
3	2	–	–	–	7141			01.01.79
4	1,2,3,4	–	5	–	8476		30.10.81	01.07.82
5	1,2,4	–	–	–	9624		18.10.85	01.07.86
6	1, 2	–	–	–	9884		07.05.90	01.01.91

④ Нов. Изв. № 8476

Инвентарный № 881

gost.e-ecolog.ru