УДК 621.884.3–213

Группа Г34

ОТРАСЛЕВОЙ СТАНДАРТ

ОСТ 1 10641-72

КОРПУСЫ ЗАКЛЕПОК С ПОТАЙНОЙ ГОЛОВКОЙ С УГЛОМ 90° Конструкция и размеры

На 4 страницах

Введен впервые

Проверен в 1990 г.

Подлежит проверке в 2000 г.

Проверен в 1985 г.

Подлежит проверке в 1990 г.

ОКП 75 9320

Распоряжением Министерства от 25.12.72 № 087-16

срок введения установлен с 01.07.73

Несоблюдение стандарта преследуется по закону

1. Конструкция и размеры корпусов должны соответствовать указанным на чертеже и в табл.1. Размеры $h_в$ и $D_к$ – по ОСТ 1 00656-81, раздел 3.

Издание официальное

ГР № 1811 от 16.01.73

Перепечатка воспрещена

№ изм. | 1 | 3 | 4 | 5
№ изв. | 6237 | 8477 | 9624 | 9884

Инв. № дубликата | 879
Инв. № подлинника

gost.e-ecolog.ru

6,3

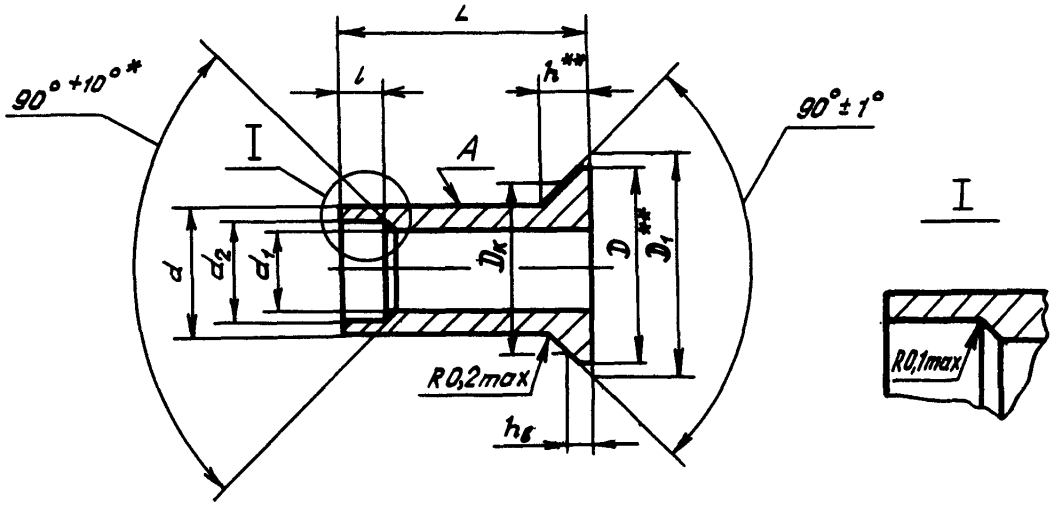

Таблица 1

Размеры в мм

Типоразмер	Применяемость	d	d_1	d_2	D min	D_1	l	L	h	Масса 1000 шт., кг
		Пред.откл.					Пред.откл.			
		+0,05	по Н10	по Н11			+0,3	±0,2		
1		3,5	2,3	2,65	6,0	6,5	1,5	6,5	1,5	0,455
2								8,0		0,479
3								9,5		0,523
4		4,0	2,7	3,10	6,9	7,4		7,0	1,7	0,535
5								8,5		0,606
6								10,0		0,679
7		5,0	3,5	4,00	8,7	9,2	1,8	7,5	2,1	0,882
8								9,0		1,033
9								10,5		1,166
10								12,0		1,269
11								13,5		1,422

2. Материал: сталь 12Х18Н9Т.

3. Термическая обработка: σ_B = 540...685 МПа (55...70 кгс/мм^2). Группа контроля 2а ОСТ 1 00021-78.

* Размер обеспеч. инстр.

** Размеры для справок.

③ Зам. Изв. № 8477

№ изм. 3 4 5
№ изв. 8477 9624 9884
Инв. № дубликата 879
Инв. № подлинника

4. Разностенность стержня корпуса по отверстию d_1 – до 0,1 мм (в подголовке до 0,2 мм), по отверстию d_2 – до 0,07 мм.

5. Допускаются заусенцы со стороны головки после сверления отверстия d_1

6. Конусообразность поверхности А – не более 0,03 мм.

7. Неуказанные допуски формы и расположения поверхностей – по ОСТ 1 00022-80.

8. Покрытие: Хим.Пас.

9. Коды ОКП корпусов заклепок должны соответствовать указанным в табл.2.

Таблица 2

Типоразмеры	Код ОКП	КЧ
1	75 9320 5001	01
2	75 9320 5002	00
3	75 9320 5003	10
4	75 9320 5004	09
5	75 9320 5005	08
6	75 9320 5006	07
7	75 9320 5007	06
8	75 9320 5008	05
9	75 9320 5009	04
10	75 9320 5010	00
11	75 9320 5011	10

10. Технические условия – по ОСТ 1 00656-81.

Пример наименования и обозначения корпуса заклепки с потайной головкой с углом 90° типоразмера 5:

Корпус 5-ОСТ 1 10641-72

③ Зам. Изв. № 8477

Инв. № дубликата | 879
Инв. № подлинника
№ изм. | 3
№ изв. | 8477

ЛИСТ РЕГИСТРАЦИИ ИЗМЕНЕНИЙ

№ изм.	Номера страниц				Номер "Изв. об изм."	Подпись	Дата	Срок введения изменения
	Измененных	Замененных	Новых	Аннулированных				
1	1,2	-	-	-	6237		28.10.75	01.07.76
2	2	-	-	-	7814		21.08.78	01.01.79
3	1	2, 3	4	-	8477		24.09.81	01.07.82
4	1,2	-	-	-	9624		18.11.85	01.07.86
5	1, 2	-	-	-	9884		07.05.90	01.01.91

③ Нов. Изв. № 8477

Инв. архивный № 879

gost.e-ecolog.ru