УДК 621.884-213

Группа Г34

ОТРАСЛЕВОЙ СТАНДАРТ

ОСТ 1 10638-72

КОРПУСЫ ЗАКЛЕПОК С ПЛОСКО-СКРУГЛЕННОЙ ГОЛОВКОЙ
Конструкция и размеры

На 4 страницах

Введен впервые

Проверен в 1990 г.

Подлежит проверке в 2000 г.

Проверен в 1985 г.

Подлежит проверке в 1990 г.

ОКП 75 9320

Распоряжением Министерства от 25.12.72 № 087-16

срок введения установлен с 01.07.73

Несоблюдение стандарта преследуется по закону

1. Конструкция и размеры корпусов должны соответствовать указанным на чертеже и в табл.1.

№ изм. | 1 | 3 | 4 | 5
№ изв. | 6237 | 8477 | 9624 | 9884

№ дубликата | 875
№ подлинника

Издание официальное ГР № 1808 от 16.01.73 Перепечатка воспрещена

gost.e-ecolog.ru

№ изм. 2 3 5
№ изв. 7814 8477 9884
Инв. № дубликата 875
Инв. № подлинника

6,3

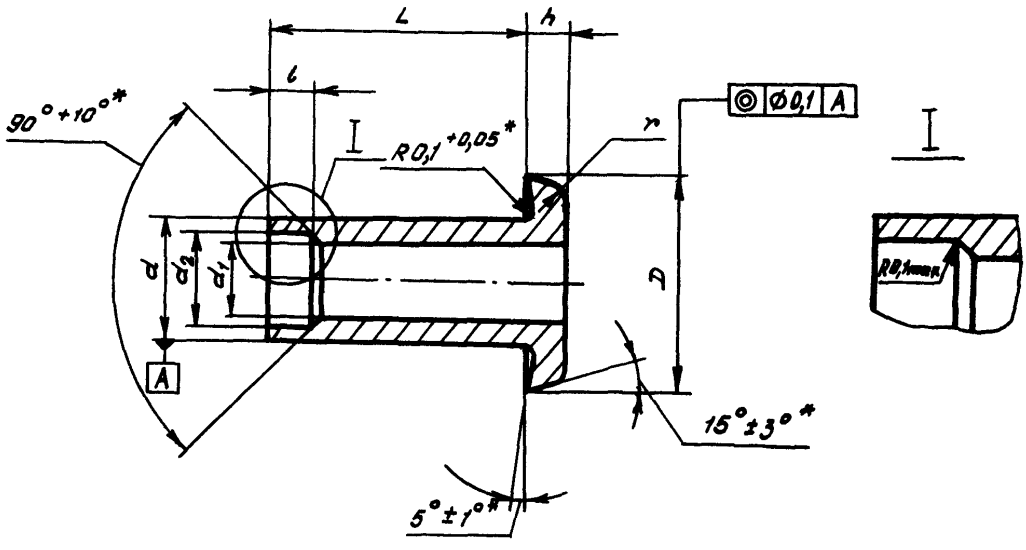

Таблица 1

Размеры в мм

Типоразмер	Применяемость	d	d1	d2	D	l	L	h	r	Масса 1000 шт., кг
		Пред. откл.								
		+0,05	по H10	по H11	+0,3		±0,2	+0,2	±0,5	
1		3,5	2,3	2,65	6,3	1,5	5,0	1,2	1,4	0,494
2							6,5			0,543
3							8,0			0,581
4							9,5			0,625
5		4,0	2,7	3,10	7,1		5,5	1,4	1,6	0,709
6							7,0			0,773
7							8,5			0,873
8							10,0			0,956
9		5,0	3,5	4,00	9,0	1,8	7,5	1,8	2,0	1,340
10							9,0			1,418
11							10,5			1,536
12							12,0			1,644
13							13,5			1,772

* Размеры обеспеч. инстр.

2. Материал: сталь 12Х18Н9Т.

3. Термическая обработка: $\sigma_в$ = 540...685 МПа (55...70 кгс/мм^2). Группа контроля 2а ОСТ 1 00021-78.

4. Разностенность стержня корпуса по отверстию d_1 - до 0,1 мм (в подголовке до 0,2 мм), по отверстию d_2 - до 0,07 мм.

5. Допускаются заусенцы со стороны головки после сверления отверстия d_1.

6. Конусообразность поверхности А - не более 0,03 мм.

7. Неуказанные допуски формы и расположения поверхностей - по ОСТ 1 00022-80.

8. Покрытие: Хим.Пас.

9. Коды ОКП корпусов заклепок должны соответствовать указанным в табл.2.

Таблица 2

Типоразмер	Код ОКП	КЧ
1	75 9320 2001	02
2	75 9320 2002	01
3	75 9320 2003	00
4	75 9320 2004	10
5	75 9320 2005	09
6	75 9320 2006	08
7	75 9320 2007	07
8	75 9320 2008	06
9	75 9320 2009	05
10	75 9320 2010	01
11	75 9320 2011	00
12	75 9320 2012	10
13	75 9320 2013	09

10. Технические условия - по ОСТ 1 00656-81.

Пример наименования и обозначения корпуса заклепки с плоско-скругленной головкой типоразмера 7:

Корпус 7-ОСТ 1 10638-72

③ Зам. Изв. № 8477

№ изм. | 3 | 4 | 5
№ изв. | 8477 | 9624 | 9884
Инв. № дубликата | 875
Инв. № подлинника

ЛИСТ РЕГИСТРАЦИИ ИЗМЕНЕНИЙ

№ изм.	Номера страниц				Номер "Изв. об изм."	Подпись	Дата	Срок введения изменения
	Измененных	Замененных	Новых	Аннулированных				
1	1,3	-	-	-	6237		28.10.75	01.07.76
2	2,3	-	-	-	7814		21.08.78	01.01.79
3	1,2	3	4	-	8477		24.09.81	01.07.82
4	1,3	-	-	-	9624		18.11.85	01.07.86
5	1,2,3	-	-	-	9884		07.05.90	01.01.91

③ Нов. Изв. № 8477

Инвентарный № 875

gost.e-ecolog.ru