СССР

ОТРАСЛЕВЫЕ СТАНДАРТЫ

СОЕДИНЕНИЯ ТРУБОПРОВОДОВ ФЛАНЦЕВЫЕ ИЗ СТАЛИ ДЛЯ ВОЗДУШНЫХ СИСТЕМ

ОСТ 1 10078-71 –
ОСТ 1 10093-71

Издание официальное

gost.e-ecolog.ru

УДК 621.643.412.066 Группа Г18

ОТРАСЛЕВОЙ СТАНДАРТ

ОСТ 1 10090-71

На 4 страницах

ЛЕНТЫ
Конструкция и размеры

Изделие по ОСТ 1 10090-71 взаимозаменяемо с изделием по отраслевой нормали 6792А

Взамен 6792А

Проверено в 1986 г.

Распоряжением Министерства от 25 ноября 1971 г. № 087-16

срок введения установлен с 1/III 1972 г.

Несоблюдение стандарта преследуется по закону

1. Настоящий стандарт распространяется на ленты для лент в сборе по ОСТ 1 10087-71.

Издание официальное ГР 386 от 21.01.71

Перепечатка воспрещена

Лит.изм. а 2 3
№ изв. 5645 7047 10394
Инв. № дубликата 164
Инв. № подлинника

2. Конструкция и размеры лент должны соответствовать указанным на чертеже и в таблице.

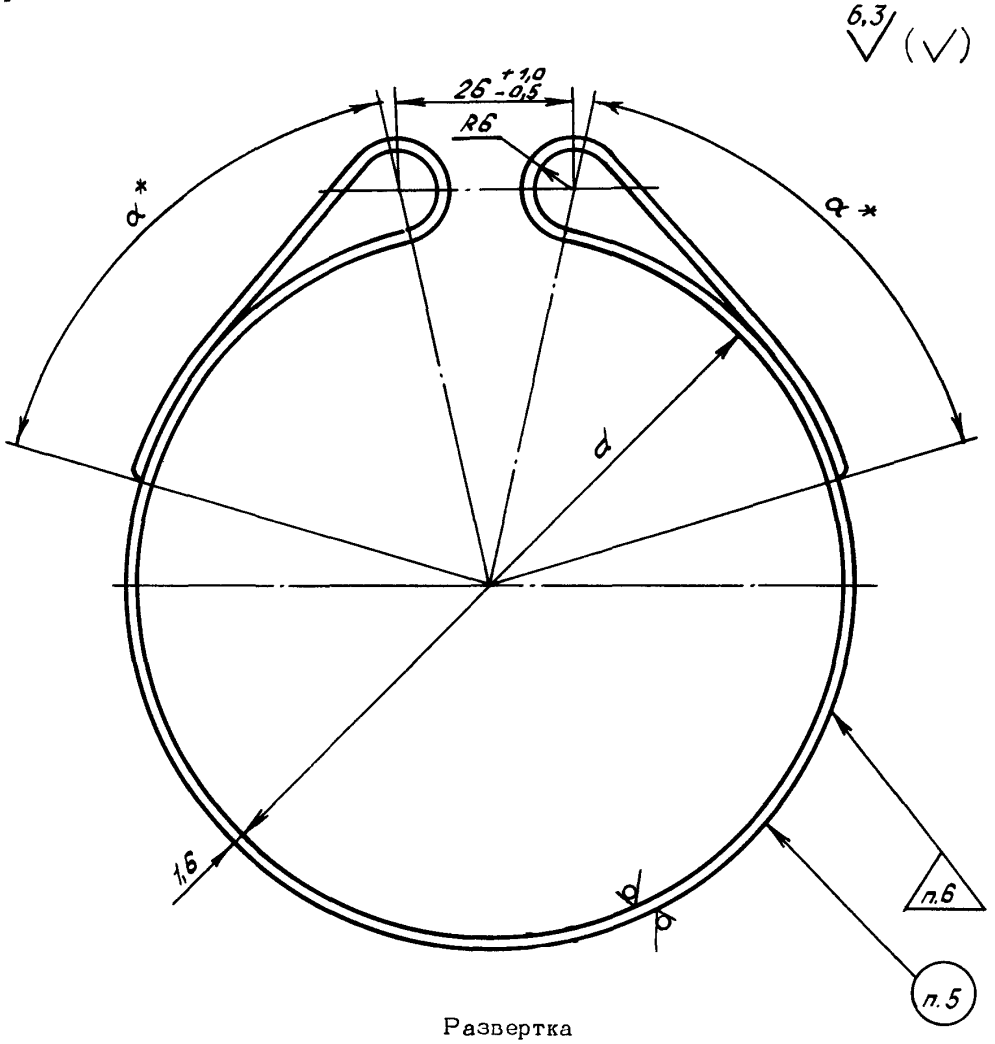

Развертка

Направление проката

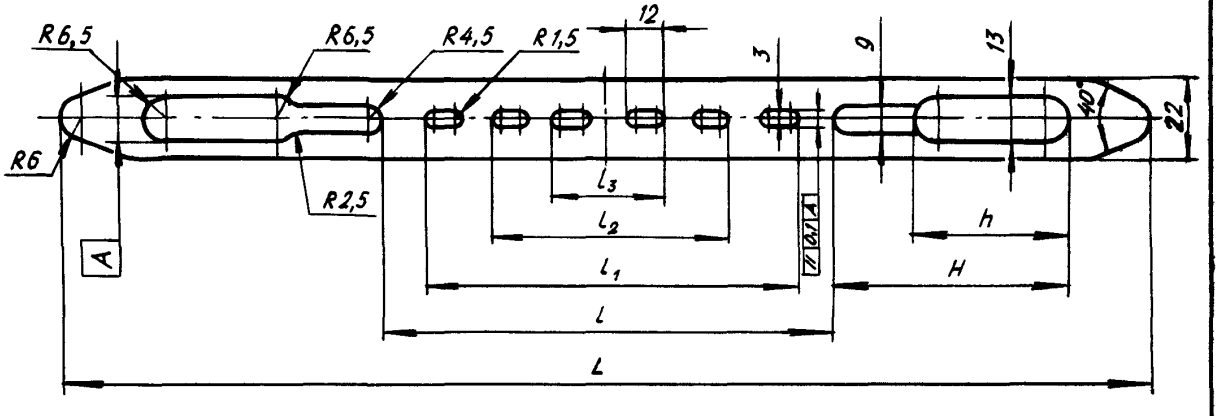

*Размеры устанавливаются равными.

Лит.изм. 2 3
№ изв. 7047 10394
Инв. № дубликата
Инв. № подлинника 164

Размеры, мм

D_H^*	Обозначение	L	l	l_1	l_2
80	80-ОСТ 1 10090-71	481	322	291	177
90	90-ОСТ 1 10090-71	516	353	315	188
100	100-ОСТ 1 10090-71	548	382	352	220
120	120-ОСТ 1 10090-71	616	445	404	251
140	140-ОСТ 1 10090-71	686	509	458	283

Продолжение

Размеры, мм

D_H^*	l_3	d	H	h	Обозначение комута	Масса 1000 шт., кг
80	84	107	60	50	80-ОСТ 1 10086-71	114
90	88	117	61	51	90-ОСТ 1 10086-71	123
100	85	127	63	53	100-ОСТ 1 10086-71	133
120	96	147	65	55	120-ОСТ 1 10086-71	152
140	106	167	68	58	140-ОСТ 1 10086-71	170

Пример условного обозначения ленты для трубопровода D_H 80 мм:

Лента 80-ОСТ 1 10090-71

3. Материал: сталь марки 10Х11Н20Т2Р-ВД (ЭИ696А-ВД) по ТУ 14-1-2124-77.

4. Предельные отклонения размеров - по ОСТ 1 00022-80.

5. Маркировать обозначение хомутов по ОСТ 1 10086-71 электрохимическим способом в соответствии с таблицей.

6. Клеймить окончательную приемку краской.

7. Технические условия - по ОСТ 1 00514-71.

---

*Наружный диаметр трубопровода.

№ изм. | № изв | 5645 | 7047 | 10394
Инв. № дубликата | Инв. № подлинника | 164

ЛИСТ РЕГИСТРАЦИИ ИЗМЕНЕНИЙ

Номер изменения	Номер листа (страницы)				Номер документа	Подпись	Дата внесения изм.	Дата введения изм.
	измененного	замененного	нового	аннулированного				
1	1,3				5645			
2	1-3				7047			
3	1-3				10394			

164

в. № дубликата

Инв. № подлинника

gost.e-ecolog.ru