СССР

ОТРАСЛЕВЫЕ СТАНДАРТЫ

СОЕДИНЕНИЯ ТРУБОПРОВОДОВ ФЛАНЦЕВЫЕ ИЗ СТАЛИ ДЛЯ ВОЗДУШНЫХ СИСТЕМ

ОСТ 1 10078-71 –
ОСТ 1 10093-71

Издание официальное

gost.e-ecolog.ru

УДК 621.643.412.066

Группа Г18

ОТРАСЛЕВОЙ СТАНДАРТ

ОСТ 1 10089-71

На 4 страницах

ЛЕНТЫ
Конструкция и размеры

Изделие по ОСТ 1 10089-71 взаимозаменяемо с изделием по отраслевой нормали 6791А

Взамен 6791А

Проверено в 1986 г.

Распоряжением Министерства от 25 ноября 1971 г. № 087-16

срок введения установлен с 1/III 1972 г.

Несоблюдение стандарта преследуется по закону

1. Настоящий стандарт распространяется на ленты для лент в сборе по ОСТ 1 10087-71.

Издание официальное ГР 385 от 21.01.71

Перепечатка воспрещена

Лит.изм. а 2 3
№ изв. 5645 7047 10394
Инв. № дубликата 163
Инв. № подлинника

2. Конструкция и размеры лент должны соответствовать указанным на чертеже и в таблице.

6,3 (√)

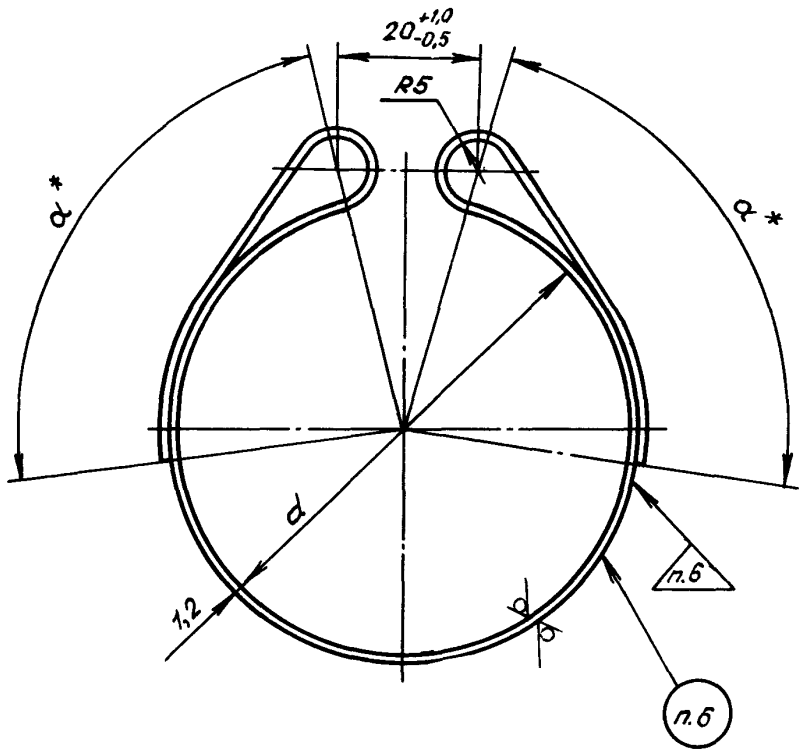

Развертка

Направление проката

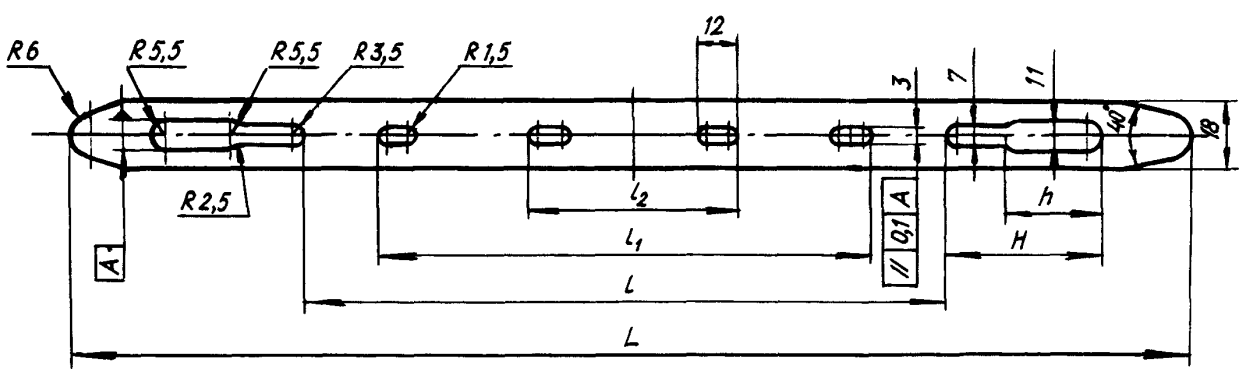

*Размеры устанавливаются равными.

Инв. № дубликата
Инв. № подлинника
163
Лит. изм.
№ изв.
2
7047
3
10394

Размеры, мм

$D_н^*$	Обозначение	L	l	l_1	l_2
40	40-ОСТ 1 10089-71	325	198	178	71
45	45-ОСТ 1 10089-71	343	213	197	81
50	50-ОСТ 1 10089-71	360	229	213	92
56	56-ОСТ 1 10089-71	380	248	219	98
63	63-ОСТ 1 10089-71	404	270	246	101
70	70-ОСТ 1 10089-71	428	292	254	115

Продолжение

Размеры, мм

$D_н^*$	d	H	h	Обозначение хомута	Масса 1000 шт., кг
40	66	46	37	40-ОСТ 1 10085-71	46
45	71			45-ОСТ 1 10085-71	49
50	76	47	38	50-ОСТ 1 10085-71	52
56	82	48	39	56-ОСТ 1 10085-71	56
63	89	49	40	63-ОСТ 1 10085-71	60
70	96	50	41	70-ОСТ 1 10085-71	64

Пример условного обозначения ленты для трубопроводов $D_н$ 40 мм:

Лента 40-ОСТ 1 10089-71

3. Материал: сталь марки 10Х11Н20Т2Р-ВД (ЭИ696А-ВД) по ТУ 14-1-2124-77.

4. Предельные отклонения размеров - по ОСТ 1 00022-80.

5. Маркировать обозначение хомутов по ОСТ 1 10085-71 электрохимическим способом в соответствии с таблицей.

6. Клеймить окончательную приемку краской.

7. Технические условия - по ОСТ 1 00514-71.

---

*Наружный диаметр трубопровода.

№ изм. | а | 5645
№ изв | 2 | 7047
3 | 10394
Инв. № подлинника | 163
Инв. № дубликата

ЛИСТ РЕГИСТРАЦИИ ИЗМЕНЕНИЙ

Номер изменения	Номер листа (страницы)				Номер документа	Подпись	Дата внесения изм.	Дата введения изм.
	измененного	замененного	нового	аннулированного				
1	1,3				5645			
2	1-3				7047			
3	1-3				10394			

в. № бликата

Инв. № длинника

163

gost.e-ecolog.ru