СССР

ОТРАСЛЕВЫЕ СТАНДАРТЫ

СОЕДИНЕНИЯ ТРУБОПРОВОДОВ ФЛАНЦЕВЫЕ ИЗ СТАЛИ ДЛЯ ВОЗДУШНЫХ СИСТЕМ

ОСТ 1 10078-71 –
ОСТ 1 10093-71

Издание официальное

gost.e-ecolog.ru

УДК 621.643.412

Группа Г18

ОТРАСЛЕВОЙ СТАНДАРТ

ОСТ 1 10084-71

ФЛАНЦЫ

Конструкция и размеры

На 5 страницах

Изделие по ОСТ 1 10084-71 взаимозаменяемо с изделием по отраслевой нормали 6786А

Взамен 6786А

Проверено в 1986 г.

Распоряжением Министерства от 25 ноября 1971 г. № 087-16

срок введения установлен с 1/III 1972 г.

Несоблюдение стандарта преследуется по закону

1. Настоящий стандарт распространяется на фланцы для труб с фланцевыми законцовками трубопроводов по ОСТ 1 10081-71.

Лит.изм. | а | 2 | 3
№ изв. | 5642 | 6135 | 10394

Инв. № дубликата | 158
Инв. № подлинника

2. Конструкция и размеры фланцев должны соответствовать указанным на чертеже и в таблице.

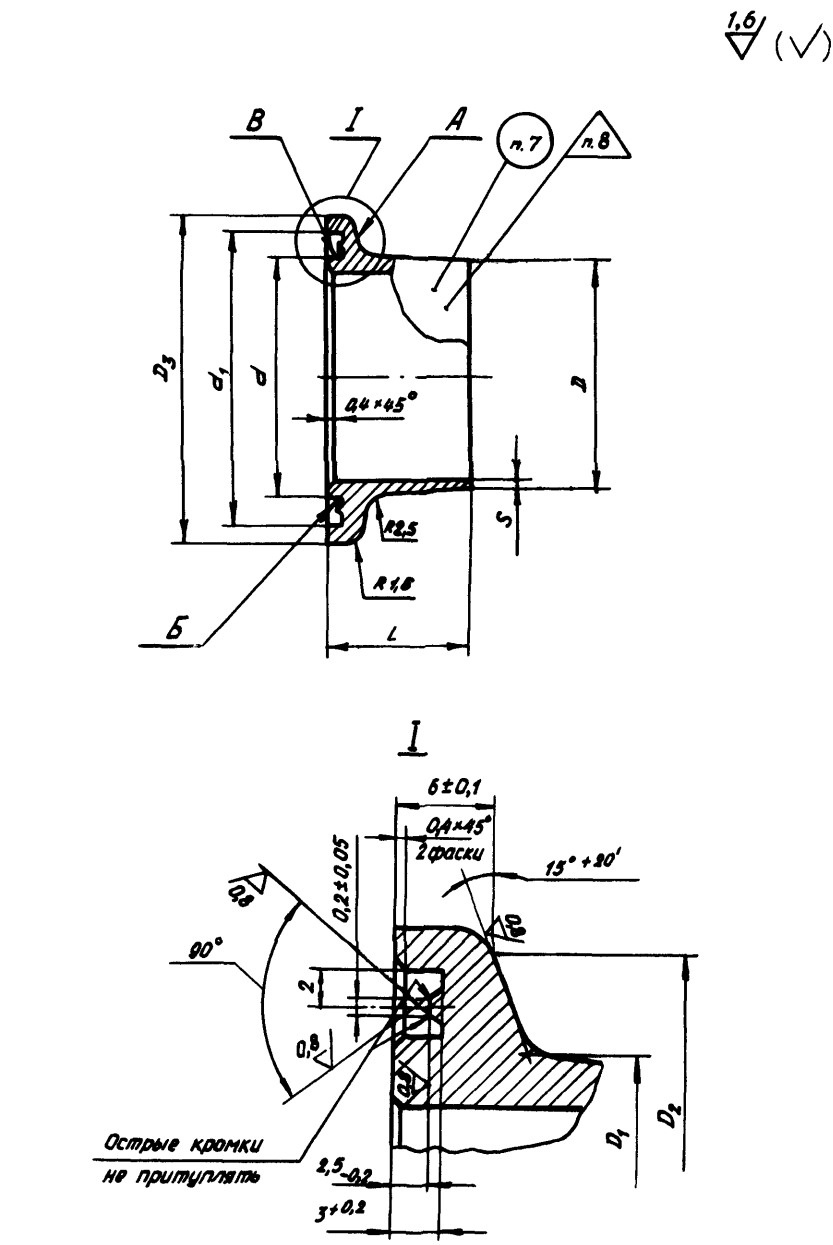

Инв. № дубликата
Инв. № подлинника
158
Лит.изм. а 5642
№ изв. 3 10394

Размеры, мм

D_H*	Обозначение	L	S	D	D_1	D_2	D_3 Поле допуска $h11$	d Поле допуска $d11$	d_1 Поле допуска $H11$	Масса, ** 1000 шт., кг
40	40-L-S-ОСТ 1 10084-71	25; 40	0,8; 1,0; 1,2; 1,5	40	42	54	57	42	51	96
45	45-L-S-ОСТ 1 10084-71			45	47	59	62	47	56	107
50	50-L-S-ОСТ 1 10084-71			50	52	64	67	52	61	118
56	56-L-S-ОСТ 1 10084-71			56	58	70	73	58	67	132
63	63-L-S-ОСТ 1 10084-71			63	65	77	80	65	74	147
70	70-L-S-ОСТ 1 10084-71			70	72	84	87	72	81	163
80	80-L-S-ОСТ 1 10084-71			80	82	94	97	82	91	185
90	90-L-S-ОСТ 1 10084-71			90	92	104	107	92	101	207
100	100-L-S-ОСТ 1 10084-71			100	102	114	117	102	111	220
120	120-L-S-ОСТ 1 10084-71			120	122	134	137	122	131	274
140	140-L-S-ОСТ 1 10084-71			140	142	154	157	142	151	312

Пример условного обозначения фланца для трубопровода D_H = 40 мм; длиной фланца L = 25 мм и толщиной S = 1,5 мм:

Фланец 40-25-1,5-ОСТ 1 10084-71

3. Материал: сталь марки 12Х18Н9Т (Х18Н9Т) - по ТУ 14-1-377-72 или по ГОСТ 9940-81.

4. Покрытие: Хим.Пас.***

5. Неуказанные предельные отклонения размеров - по ОСТ 1 00022-80.

---

* Наружный диаметр трубопровода.

** Значения даны для фланцев длиной L = 25 мм и толщиной S = 1,5 мм.

*** По действующему отраслевому документу.

6. Допуск торцового биения поверхностей А и Б относительно поверхности В - не более 0,05 мм.

7. Маркировать обозначение фланца электрохимическим способом.

8. Клеймить окончательную приемку электрохимическим способом.

9. Технические условия - по ОСТ 1 00514-71.

№ изм. 3
№ изв. 10394
Инв. № дубликата
Инв. № подлинника 158

ЛИСТ РЕГИСТРАЦИИ ИЗМЕНЕНИЙ

Номер изменения	Номер листа (страницы)				Номер документа	Подпись	Дата внесения изм.	Дата введения изм.
	измененного	замененного	нового	аннулированного				
а	1,2				5642			
2	1,3				6135			
3	1-4				10394			

158

в. № ду[illegible]ката

Инв. № по[illegible]инника

gost.e-ecolog.ru