СССР

ОТРАСЛЕВЫЕ СТАНДАРТЫ

СОЕДИНЕНИЯ ТРУБОПРОВОДОВ ФЛАНЦЕВЫЕ ИЗ СТАЛИ ДЛЯ ВОЗДУШНЫХ СИСТЕМ

ОСТ 1 10078-71 –
ОСТ 1 10093-71

Издание официальное

gost.e-ecolog.ru

УДК 621.643.412 Группа Г18

ОТРАСЛЕВОЙ СТАНДАРТ

ОСТ 1 10082-71

На 3 страницах

Изделие по ОСТ 1 10082-71 взаимозаменяемо с изделием по отраслевой нормали 1007АТ

Взамен 1007АТ

Проверено в 1986 г.

ФЛАНЦЫ АГРЕГАТОВ

Конструкция и размеры

Распоряжением Министерства от 25 ноября 1971 г. № 087-16

срок введения установлен с 1/III 1972 г.

Несоблюдение стандарта преследуется по закону

1. Настоящий стандарт распространяется на фланцы агрегатов для фланцевого соединения трубопроводов из стали с агрегатами по ОСТ 1 10079-71.

Издание официальное ГР 378 от 21.01.71

Перепечатка воспрещена

Лит.изм. а 2
№ изв. 5640 10394
Инв. № дубликата 156
Инв. № подлинника

2. Конструкция и размеры фланцев агрегатов должны соответствовать указанным на чертеже и в таблице.

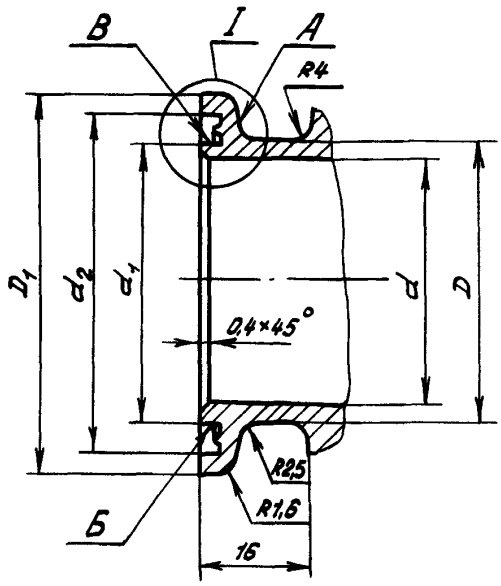

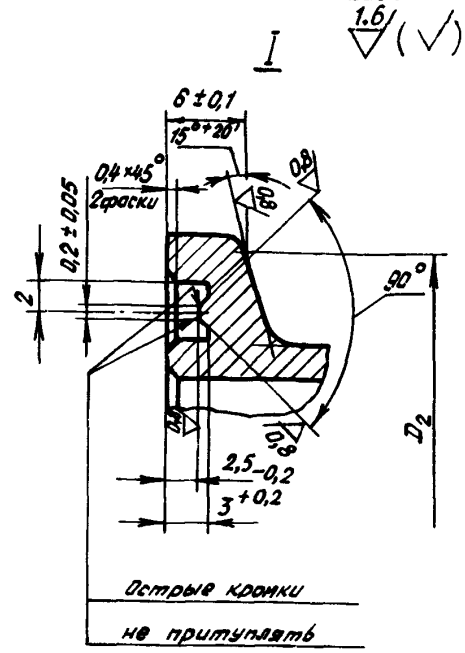

мм

$D_н$*	D	D_1 Поле допуска $h11$	D_2	d	d_1 Поле допуска $d11$	d_2 Поле допуска $H11$
40	42	57	54	37	42	51
45	47	62	59	42	47	56
50	52	67	64	47	52	61
56	58	73	70	53	58	67
63	65	80	77	60	65	74
70	72	87	84	67	72	81
80	82	97	94	77	82	91
90	92	107	104	87	92	101
100	102	117	114	97	102	111
120	122	137	134	117	122	131
140	142	157	154	137	142	151

* Наружный диаметр трубопровода.

3. Допуск торцового биения поверхностей А и Б относительно поверхности В не более 0,05 мм.

4. Неуказанные предельные отклонения размеров – по ОСТ 1 00022-80.

Лит. изм. а 2
№ изв. 5640 10394
Инв. № дубликата 156
Инв. № подлинника

ЛИСТ РЕГИСТРАЦИИ ИЗМЕНЕНИЙ

Номер изменения	Номер листа (страницы)				Номер документа	Подпись	Дата внесения изм.	Дата введения изм.
	измененного	замененного	нового	аннулированного				
1	1,2				5640			
2	1,2				10394			

в. № дубликата
Инв. № подлинника
156
gost.e-ecolog.ru