СССР

ОТРАСЛЕВЫЕ СТАНДАРТЫ

СОЕДИНЕНИЯ ТРУБОПРОВОДОВ ФЛАНЦЕВЫЕ ИЗ СТАЛИ ДЛЯ ВОЗДУШНЫХ СИСТЕМ

ОСТ 1 10078-71 –
ОСТ 1 10093-71

Издание официальное

gost.e-ecolog.ru

УДК 621.643.412

Группа Г18

ОТРАСЛЕВОЙ СТАНДАРТ

ОСТ 1 10081-71

На 3 страницах

ТРУБЫ С ЗАКОНЦОВКАМИ ФЛАНЦЕВЫМИ

Изделие по ОСТ 1 10081-71 взаимозаменяемо с изделием по отраслевой нормали 1006АТ

Конструкция и размеры

Взамен 1006АТ

Проверено в 1986 г.

Распоряжением Министерства от 25 ноября 1971 г. № 087-16

срок введения установлен с 1/III 1972 г.

Несоблюдение стандарта преследуется по закону

1. Настоящий стандарт распространяется на трубы с фланцевыми законцовками для фланцевых соединений трубопроводов из стали по ОСТ 1 10078-71 и фланцевых соединений трубопроводов из стали с агрегатами по ОСТ 1 10079-71 для воздушных систем.

Издание официальное ГР 377 от 21.01.71

Перепечатка воспрещена

Лит.изм. 1 2
№ изв. 6945 10394
Инв. № дубликата 155
Инв. № подлинника

2. Конструкция и размеры труб с фланцевыми законцовками трубопроводов должны соответствовать указанным на чертеже и в таблице.

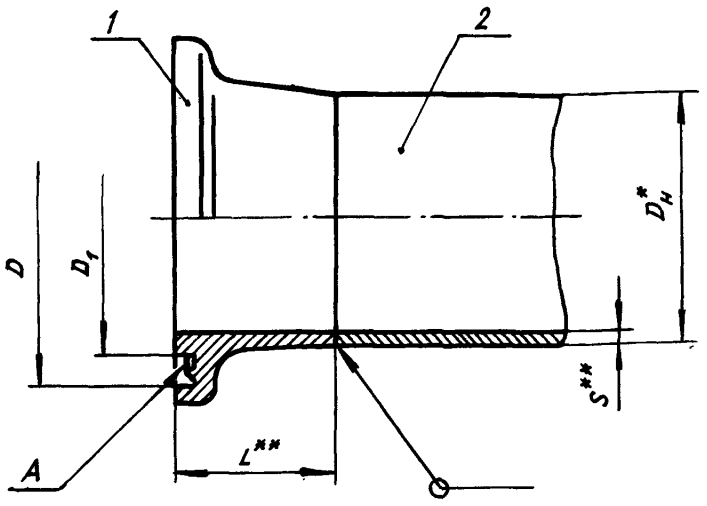

мм

D_H	D	D_1	L	S	Поз. 1 Фланец	Поз. 2 Труба стальная
	Поле допуска				Количество	
	H11	d11			1	1
					Обозначение	$D_H \times S$ – марка материала
40	51	42	25; 40	0,8; 1,0; 1,2; 1,5	40-L-S-ОСТ 1 10084-71	40 x S - 12Х18Н10Т
45	56	47			45-L-S-ОСТ 1 10084-71	45 x S - 12Х18Н10Т
50	61	52			50-L-S-ОСТ 1 10084-71	50 x S - 12Х18Н10Т
56	67	58			56-L-S-ОСТ 1 10084-71	56 x S - 12Х18Н10Т
63	74	65			63-L-S-ОСТ 1 10084-71	63 x S - 12Х18Н10Т
70	81	72			70-L-S-ОСТ 1 10084-71	70 x S - 12Х18Н10Т
80	91	82			80-L-S-ОСТ 1 10084-71	80 x S - 12Х18Н10Т
90	101	92			90-L-S-ОСТ 1 10084-71	90 x S - 12Х18Н10Т
100	111	102			100-L-S-ОСТ 1 10084-71	100 x S - 12Х18Н10Т
120	131	122			120-L-S-ОСТ 1 10084-71	120 x S - 12Х18Н10Т
140	151	142			140-L-S-ОСТ 1 10084-71	140 x S - 12Х18Н10Т

3. Допуск плоскостности поверхности A для $D_H \leq 100$ мм – не более 0,15 мм, для $D_H > 100$ мм – не более 0,20 мм.

4. Сварка: дуговая в среде защитных газов нержавеющих сталей, категория сварки II***

*Размер для справок.

**Размер определяется разработчиком изделия.

***По действующему отраслевому документу.

№ изм. | 1 | 2
№ изв | 6945 | 10394
Инв. № дубликата | Инв. № подлинника | 155

ЛИСТ РЕГИСТРАЦИИ ИЗМЕНЕНИЙ

№ изм.	Номера страниц				Номер "Изв. об изм."	Подпись	Дата	Срок введения изменения
	измененных	замененных	новых	аннулированных				
1	1, 2				6945			
2	1, 2				10394			

155

Инв. № дубл.

Инв. № подл.

gost.e-ecolog.ru