СССР

ОТРАСЛЕВЫЕ СТАНДАРТЫ

СОЕДИНЕНИЯ ТРУБОПРОВОДОВ ФЛАНЦЕВЫЕ ИЗ СТАЛИ ДЛЯ ВОЗДУШНЫХ СИСТЕМ

ОСТ 1 10078-71 –
ОСТ 1 10093-71

Издание официальное

gost.e-ecolog.ru

Инв. № дубликата | 154
Инв. № подлинника
Лит.изм. | 1 | 2
№ изв. | 6945 | 10394

УДК 621.643.412

Группа Г18

ОТРАСЛЕВОЙ СТАНДАРТ

ОСТ 1 10080-71

На 3 страницах

ТРУБЫ С ЗАКОНЦОВКАМИ ФЛАНЦЕВЫМИ

Конструкция и размеры

Изделие по ОСТ 1 10080-71 взаимозаменяемо с изделием по отраслевой нормали 1005АТ

Взамен 1005АТ

Проверено в 1986 г.

Распоряжением Министерства от 25 ноября 1971 г. № 087-16

срок введения установлен с 1/III 1972 г.

Несоблюдение стандарта преследуется по закону

1. Настоящий стандарт распространяется на трубы с фланцевыми законцовками для фланцевых соединений трубопроводов из стали для воздушных систем по ОСТ 1 10078-71.

Издание официальное

ПР 376 от 21.01.71

Перепечатка воспрещена

2. Конструкция и размеры труб с фланцевыми законцовками трубопроводов должны соответствовать указанным на чертеже и в таблице.

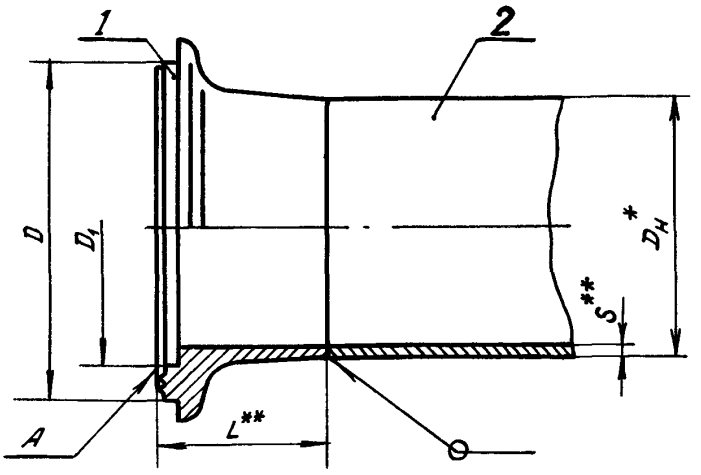

мм

$D_н$	D	D_1	L	S	Поз. 1 Фланец	Поз. 2 Труба стальная
	Поле допуска				Количество	
	d11	H11			1	1
					Обозначение	$D_н \times S$ - марка материала
40	51	42			40-L-S-ОСТ 1 10083-71	40xS- 12Х18Н10Т
45	56	47			45-L-S-ОСТ 1 10083-71	45xS- 12Х18Н10Т
50	61	52			50-L-S-ОСТ 1 10083-71	50xS- 12Х18Н10Т
56	67	58		0,8;	56-L-S-ОСТ 1 10083-71	56xS- 12Х18Н10Т
63	74	65	25;	1,0;	63-L-S-ОСТ 1 10083-71	63xS- 12Х18Н10Т
70	81	72	40	1,2;	70-L-S-ОСТ 1 10083-71	70xS- 12Х18Н10Т
80	91	82		1,5	80-L-S-ОСТ 1 10083-71	80xS- 12Х18Н10Т
90	101	92			90-L-S-ОСТ 1 10083-71	90xS- 12Х18Н10Т
100	111	102			100-L-S-ОСТ 1 10083-71	100xS- 12Х18Н10Т
120	131	122			120-L-S-ОСТ 1 10083-71	120xS- 12Х18Н10Т
140	151	142			140-L-S-ОСТ 1 10083-71	140xS- 12Х18Н10Т

3. Допуск плоскостности поверхности A для $D_н \leq 100$ мм - не более 0,15 мм, для $D_н > 100$ мм - не более 0,20 мм.

4. Сварка: дуговая в среде защитных газов нержавеющих сталей, категория сварки II***

* Размер для справок.
** Размер определяется разработчиком изделия.
*** По действующему отраслевому документу.

№ изм. 1 2
№ изв 6945 10394
Инв. № подлинника 154
Инв. № дубликата

ЛИСТ РЕГИСТРАЦИИ ИЗМЕНЕНИЙ

№ изм.	Номера страниц				Номер "Изв. об изм."	Подпись	Дата	Срок введения изменения
	изме-ненных	заме-ненных	новых	анну-лиро-ванных				
1	1,2				6945			
2	1,2				10394			

Инв. № дубли а

Инв. № подли ка

154

gost.e-ecolog.ru