СССР

ОТРАСЛЕВЫЕ СТАНДАРТЫ

СОЕДИНЕНИЯ ТРУБОПРОВОДОВ ФЛАНЦЕВЫЕ ИЗ СТАЛИ ДЛЯ ВОЗДУШНЫХ СИСТЕМ

ОСТ 1 10078-71 –
ОСТ 1 10093-71

Издание официальное

gost.e-ecolog.ru

Инв. № дубликата | 152
Инв. № подлинника
Лит.изм. | а | 2
№ изв. | 5638 | 10394

УДК 621.643.412

Группа Г18

ОТРАСЛЕВОЙ СТАНДАРТ

ОСТ 1 10078-71

На 4 страницах

СОЕДИНЕНИЯ ТРУБОПРОВОДОВ ФЛАНЦЕВЫЕ ИЗ СТАЛИ ДЛЯ ВОЗДУШНЫХ СИСТЕМ

Конструкция и размеры

Изделие по ОСТ 1 10078-71 взаимозаменяемо с изделием по отраслевой нормали 1003АТ

Взамен 1003АТ

Проверено в 1986 г.

Распоряжением Министерства от 25 ноября 1971 г. № 087-16

срок введения установлен с 1/III 1972 г.

Несоблюдение стандарта преследуется по закону

1. Конструкция, размеры и комплектация фланцевых соединений трубопроводов должны соответствовать указанным на чертеже и в табл. 1.

Издание официальное

ГР 374 от 21.01.71

Перепечатка воспрещена

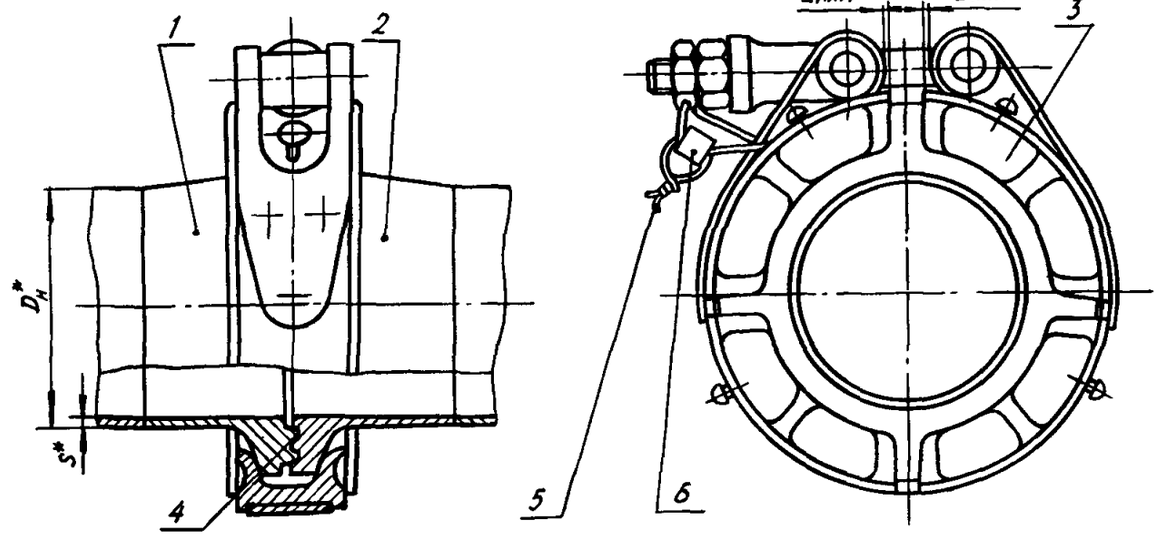

Таблица 1

D_H, мм	Поз. 1 Труба с законцовкой фланцевой по ОСТ 1 10080-71	Поз. 2 Труба с законцовкой фланцевой по ОСТ 1 10081-71	Поз. 3 Хомут	Поз. 4 Прокладка	Поз. 5 Проволока контровочная	Поз. 6 Пломба
			Количество			
			1	1	1	1
			Обозначение			
40			40-ОСТ 1 10085-71	40-ОСТ 1 10093-71	0,8-К-12Х18Н9Т ГОСТ 18143-72	ОСТ 1 00067-71
45			45-ОСТ 1 10085-71	45-ОСТ 1 10093-71		
50			50-ОСТ 1 10085-71	50-ОСТ 1 10093-71		
56			56-ОСТ 1 10085-71	56-ОСТ 1 10093-71		
63			63-ОСТ 1 10085-71	63-ОСТ 1 10093-71		
70			70-ОСТ 1 10085-71	70-ОСТ 1 10093-71		
80			80-ОСТ 1 10083-71	80-ОСТ 1 10093-71		
90			90-ОСТ 1 10083-71	90-ОСТ 1 10093-71		
100			100-ОСТ 1 10083-71	100-ОСТ 1 10093-71		
120			120-ОСТ 1 10083-71	120-ОСТ 1 10093-71		
140			140-ОСТ 1 10083-71	140-ОСТ 1 10093-71		

2. Колодки (ОСТ 1 10088-71) в хомутах (поз. 3) установить до упора в прорезях лент (ОСТ 1 10089-71, ОСТ 1 10090-71) в направлении разъема хомута.

3. Герметичность - группа 2-12, ОСТ 1 00128-74.

---

*Размер для справок.

№ изм 2 | № изв 10394
Инв № дубликата | Инв № подлинника 152

4. Соединения предназначены для эксплуатации в условиях, указанных в табл. 2.

Таблица 2

Наружный диаметр трубопровода $D_н^*$, мм	Температурный интервал рабочей среды, допускаемый соединениями, °С	Рабочее давление $P_{раб}^{**}$, МПа (кгс/см^2), не более, при температуре		Испытательное давление $P_{исп}^{**}$ при температуре (+25±10) °С, МПа (кгс/см^2), не более	Момент затяжки гаек, Н·м (кгс·см), не более
		550 °С	650 °С		
40	От -50 до +650	2,5 (25,0)	2,0 (20,0)	3,8 (38)	11,0 (110)
45					
50					
56		2,0 (20,0)	1,6 (16,0)	3,0 (30)	
63					
70					
80		1,6 (16,0)	1,25 (12,5)	2,4 (24)	24,0 (240)
90					
100					
120		1,25(12,5)	1,0 (10,0)	1,9 (19)	
140		0,8 (8,0)	0,63 (6,3)	1,2 (12)	

* Наружный диаметр трубопроводов – по ГОСТ 17107-79.

** Значения $P_{раб}$ и $P_{исп}$ даны для трубы толщиной S = 1,5 мм.

№ изм. а 2
№ изв 5638 10394
Инв. № дубликата 152
Инв. № подлинника

ЛИСТ РЕГИСТРАЦИИ ИЗМЕНЕНИЙ

Номер изменения	Номер листа (страницы)				Номер документа	Подпись	Дата внесения изм.	Дата введения изм.
	измененного	замененного	нового	аннулированного				
1	1, 3				5638			
2	1, 2, 3				10394			

152

Инв. № подл. | Подпись и дата

gost.e-ecolog.ru