УДК 621.646.986

Группа Г18

ОТРАСЛЕВОЙ СТАНДАРТ

ОСТ 1 10072-71

На 4 страницах

ЗАГЛУШКИ НАКОНЕЧНИКОВ ШЛАНГОВ

Конструкция и размеры

Взамен 1705А

ОКП 75 9580

Проверено в 1980 г.

Проверено в 1988 г.

Распоряжением Министерства от 21 октября 1971 г. № 087-16

срок введения установлен с 1/1У 1972 г.

Несоблюдение стандарта преследуется по закону

1. Настоящий стандарт распространяется на заглушки наконечников шлангов для слива топлива, предназначенные для предохранения внутренних полостей шлангов от загрязнения.

2. Конструкция, размеры и коды ОКП заглушек должны соответствовать указанным на чертеже и в таблице.

Издание официальное ★

ГР 195 от 16.11.71

Перепечатка воспрещена

Инв. № дубликата | Инв. № подлинника | 83

Лит.изм. | № изв. | 1 | 7380 | 2 | 8250 | 3 | 11038

gost.e-ecolog.ru

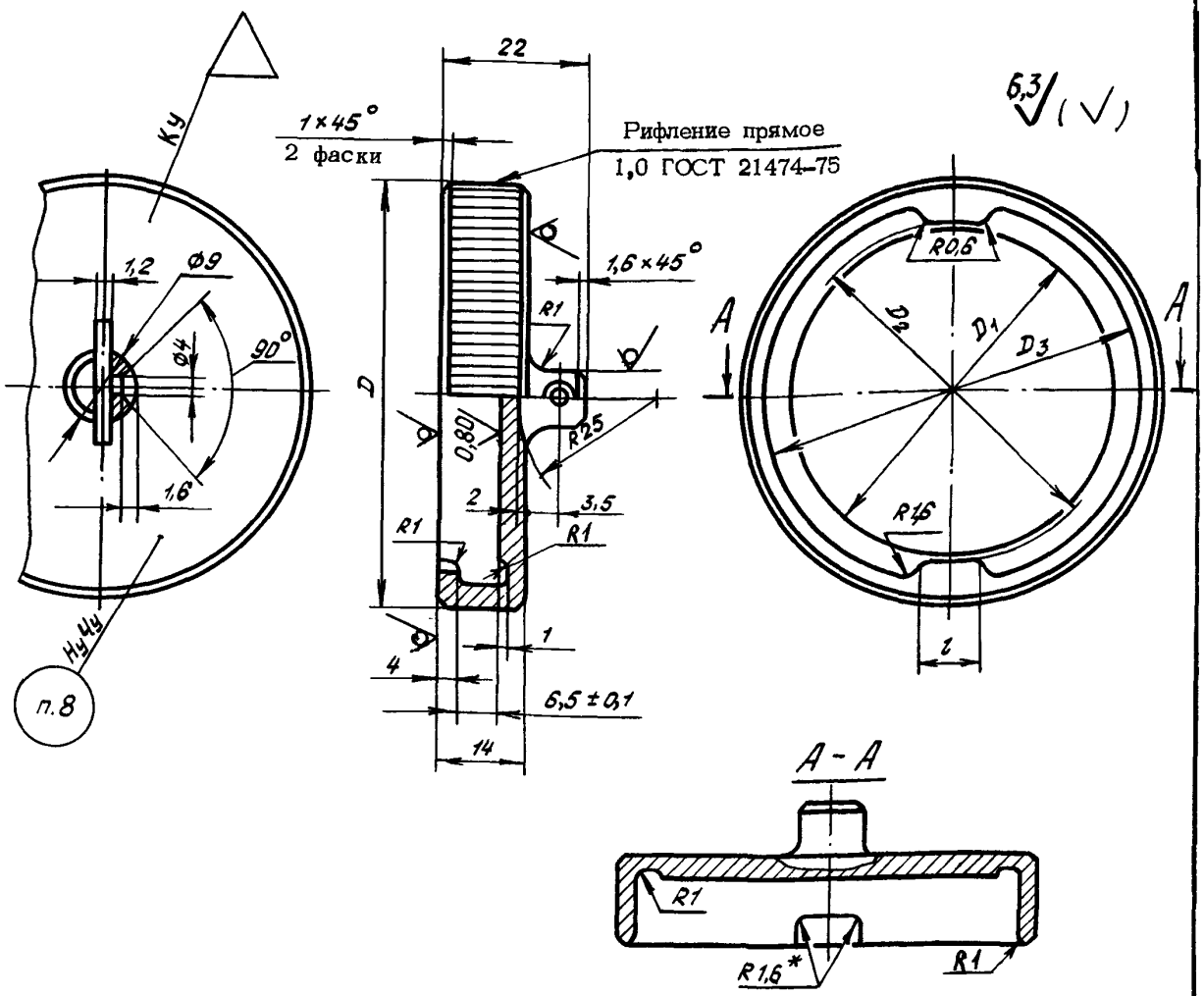

Размеры, мм

Типоразмер	Код ОКП	D	D_1	D_2	D_3	l	Масса, кг
1	75 9588 0181 00	63	52	51,5	58,5	10	0,026
2	75 9588 0182 10	80	62	67,5	75,5	14	0,033
3	75 9588 0183 09	100	80	83,5	93,5	18	0,046

3. Материал: алюминиевый сплав марки АЛ9-Т5, заготовка - отливка ОСТ 1 90021-79, группа контроля 2а.

4. Покрытие: Ан.Окс.нхр
Эмаль ВЛ-725, серебристая.002 ОСТ 1 90055-85

* Размер обеспеч. инстр.

** По действующей в отрасли документации.

Инв. № дубликата | Инв. № подлинника | 83

Лит.изм. | № изв. | 1 | 7380 | 2 | 8250 | 3 | 11038

5. Неуказанные предельные отклонения литейных размеров - по ОСТ 1.41154-86, класс точности Лт.2.

6. Литейный уклон - не более 30′ в сторону утолщения детали.

7. Неуказанные предельные отклонения размеров, формы и расположения поверхностей - по ОСТ 1 00022-80.

8. Маркировать обозначение и клеймить окончательную приемку на бирке.

Пример наименования и обозначения заглушки наконечника шланга типоразмера 1:

Заглушка 1-ОСТ 1 10072-71

Инв. № дубликата
Инв. № подлинника
83
Лит.изм. 1 2 3
№ изв. 7380 8250 11038

ЛИСТ РЕГИСТРАЦИИ ИЗМЕНЕНИЙ

№ изм.	Номера страниц				Номер "Изв. об изм."	Подпись	Дата	Срок введения изменения
	Измененных	Замененных	Новых	Аннулированных				
1	1, 2, 3	—	—	—	7380		5.09.78	1/I-79
2	1, 2, 3	—	—	—	8250		24.11.80	1/VII-81
3	1, 2, 3	—	—	—	11038		16.11.88	1/VII-89

gost.e-ecolog.ru