СССР

ОТРАСЛЕВЫЕ СТАНДАРТЫ

ЗАДЕЛКИ В НАКОНЕЧНИКИ КАНАТОВ БОРТОВЫХ ЛЕБЕДОК

ОСТ 1 04036-85
ОСТ 1 14399-85 - ОСТ 1 14401-85

Издание официальное

gost.e-ecolog.ru

№ изм. 5 6
№ изв. 12721 13057
Инв. № дубликата 5405
Инв. № подлинника

УДК 621.778.4.09

Группа Д15

ОТРАСЛЕВОЙ СТАНДАРТ

ОСТ 1 04036-85

На 8 страницах

Введен впервые

ЗАДЕЛКИ В НАКОНЕЧНИКИ КАНАТОВ БОРТОВЫХ ЛЕБЕДОК

Типы, основные параметры, размеры и технические требования

ОКП 75 9560

Распоряжением Министерства от 30 сентября 1985 г. № 298-65

срок действия установлен с 1 июля 1986 г.

Срок действия продлен до 01.01.2002 (б) до 1 июля 1991 г.
до 01.12.2007 (в)

Несоблюдение стандарта преследуется по закону

Настоящий стандарт распространяется на заделки канатов бортовых лебедок, применяемых в самолетах и вертолетах.

Издание официальное ★

ГР 8361904 от 24.10.85

Перепечатка воспрещена

1. ТИПЫ, ОСНОВНЫЕ ПАРАМЕТРЫ И РАЗМЕРЫ

1.1. Стандарт устанавливает три типа заделок:

– тип 1 – заделка в присоединяемый к грузу цилиндрический наконечник для лебедок грузоподъемностью до 3000 кг;

– тип 2 – заделка в присоединяемый к грузу цилиндрический наконечник для лебедок грузоподъемностью свыше 3000 кг;

– тип 3 – заделка в роликовый наконечник, устанавливаемый на барабане лебедки.

1.2. Размеры заделок типа 1 после обжатия должны соответствовать указанным на черт. 1 и в табл. 1.

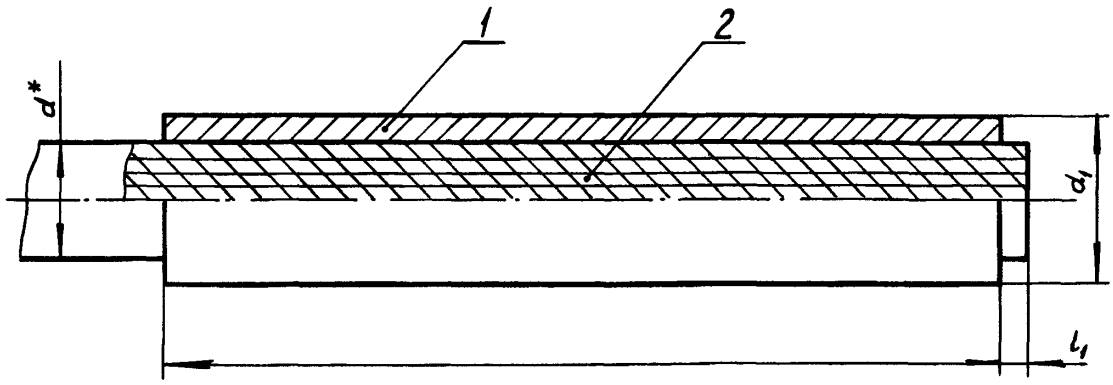

1 – наконечник цилиндрический ОСТ 1 14399-85; 2 – канат КСАН 5,0 ТУ 14-4-425-73 или канат 8,4-Г-В-Ж-Н-1770 ГОСТ 3067-74

Черт. 1

Таблица 1

Размеры, мм

Типоразмер	d	d_1 Пред. откл. ±1	l Пред. откл. −4	l_1 Номин.	l_1 Пред. откл.	Грузоподъемность лебедки* кг
1	5,0	8,5	62	1	±0,2	500
2	8,4	12,5	65	2	±0,5	1500

Размер и параметр для справок.

№ изм. № изв
5405
Инв. № дубликата Инв. № подлинника

1.3. Размеры заделок типа 2 после обжатия должны соответствовать указанным на черт. 2.

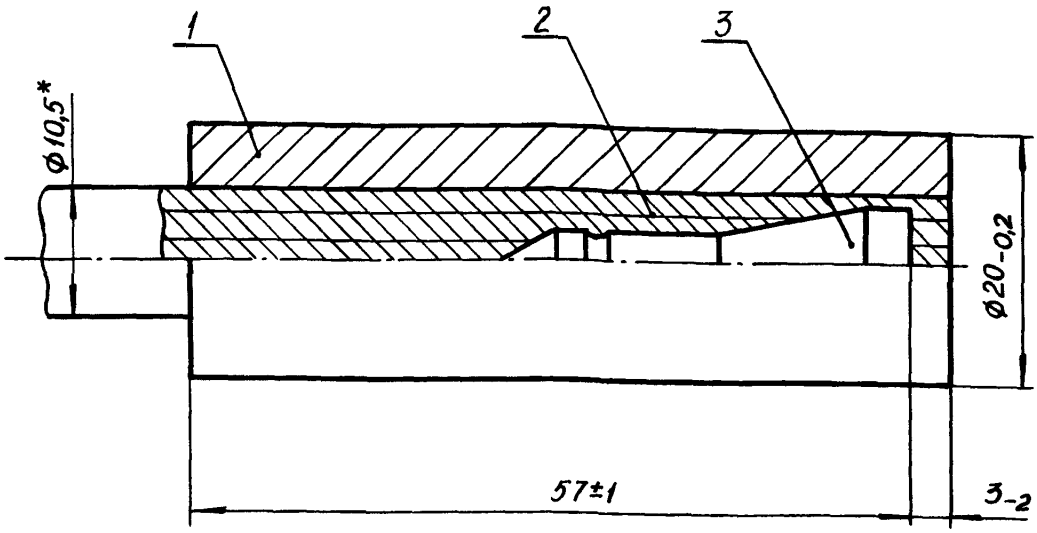

1 – наконечник цилиндрический ОСТ 1 14399-85; 2 – канат 8,4-Г-В-Ж-Н-1770 ГОСТ 3067-74; 3 – клин ОСТ 1 14400-85

Черт. 2

1.4. Размеры заделок типа 3 после обжатия должны соответствовать указанным на черт. 3 и в табл. 2.

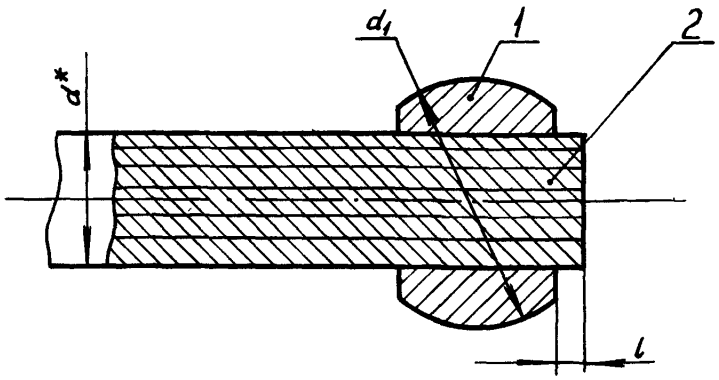

1 – наконечник роликовый ОСТ 1 14401-85; 2 – канат КСАН 5,0 ТУ 14-4-425-73 или канат 8,4-Г-В-Ж-Н-1770 ГОСТ 3067-74 или канат 10,5-Г-В-Ж-Н-1770 ГОСТ 3067-74

Черт. 3

Размер для справок.

№ изм | № изв
Инв. № дубликата | Инв. № подлинника | 5405

Таблица 2

Размеры, мм

Типоразмер	d	d_1		l		Грузоподъемность лебедки кг
		Номин.	Пред. откл.	Номин.	Пред. откл.	
1	5,0	8,5	-0,15	1	±0,2	500
2	8,4	12,5	-0,18	2		1500
3	10,5	19,8	-0,21		±0,5	3000

2. ТЕХНИЧЕСКИЕ ТРЕБОВАНИЯ

2.1. Заделки канатов бортовых лебедок самолетов и вертолетов должны производиться в соответствии с требованиями настоящего стандарта по рабочим чертежам, утвержденным в установленном порядке.

2.2. Заделки канатов в цилиндрический наконечник должны выдерживать разрушающую нагрузку не менее значения, соответствующего разрывному усилию, указанному в технических условиях на канат.

2.3. Заделки канатов в роликовый наконечник должны выдерживать разрушающую нагрузку не менее значения грузоподъемности лебедки.

2.4. На разрушение должны испытываться заделки канатов лебедок в количестве 5 % от партии, но не менее двух канатов. При разрушающем усилии не должно происходить вытягивания каната из наконечников. Допускается проводить испытания на образцах длиной 500 мм, изготовленных одновременно с партией и из одной бухты каната на одном же комплекте обжимных вкладышей.

2.5. Каждая заделка должна быть испытана на прочность по ГОСТ 3120-75 в течение 5 мин усилием, равным 45 % разрушающего усилия заделки.

После испытания заделки на прочность не должно быть оборванных проволок и прядей каната, вытягивания каната и заделки.

Заделка канатов в наконечники приведена в обязательном приложении.

2.6. Заделки канатов не должны снижать свои прочностные свойства при эксплуатации во всех климатических условиях при температуре окружающей среды от минус 60 до плюс 60 °С с циклическим изменением температуры от минус 60 до плюс 80 °С при относительной влажности 98 % и при температуре 35 °С.

Параметр для справок.

№ изм | № изв
5405
Инв. № дубликата | Инв. № подлинника

2.7. На обжатой поверхности наконечников не допускаются трещины, заусенцы, следы от инструмента, значения которых превышают предельное отклонение от диаметра обжатого наконечника.

2.8. Торцы заделок, прошедших испытания, должны быть покрыты грунтовкой АК-070 по ОСТ 6-10-401-76.

2.9. При эксплуатации заделки с канатами должны защищаться от коррозии смазкой ЭРА ТУ 38 101950-83 в сроки, предусмотренные технической документацией, утвержденной в установленном порядке.

Пример записи в технической документации заделки в наконечники канатов бортовых лебедок типа 1, типоразмера 2:

Заделка 1-2-ОСТ 1 04036-85

№ изм | № изв
Инв. № дубликата | 5405
Инв. № подлинника

ПРИЛОЖЕНИЕ
Обязательное

ЗАДЕЛКА КАНАТОВ В НАКОНЕЧНИК

1. До выполнения обжатия наконечников канаты должны быть подвергнуты предварительной вытяжке в течение 5 мин в соответствии с ГОСТ 3120-75 усилием, равным 45 % разрывного усилия каната. Обрывы проволоки и раскручивание их концов не допускаются.

2. Вытянутые канаты промыть бензином БР-1 ГОСТ 443-76 для удаления консервационной смазки.

3. Непосредственно перед заделкой концы каната длиной 80 мм промыть в бензине и насухо вытереть. Наконечники ОСТ 1 14399-85 и ОСТ 1 14401-85 промыть в бензине и просушить на воздухе в течение 25-30 мин.

4. Заделка концов каната грузоподъемностью до 3000 кг

4.1. С одного конца каната надеть цилиндрический наконечник ОСТ 1 14399-85, оставив свободным конец каната длиной 50 мм.

4.2. Наконечник исполнения 1, типоразмера 1 обжать с одного перехода с диаметра 10,0 до диаметра 8,5 мм при заделке каната диаметром 5 мм.

Наконечник исполнения 1, типоразмера 2 обжать с одного перехода с диаметра 15,0 до диаметра 12,5 мм.

4.3. С другого конца каната надеть роликовый наконечник ОСТ 1 14401-85, оставив свободным конец каната длиной 50 мм.

4.4. Наконечник типоразмера 1 обжать с одного перехода с диаметра 9,5 до диаметра 8,5 мм.

Наконечник типоразмера 2 обжать с одного перехода с диаметра 14,0 до диаметра 12,5 мм.

5. Заделка концов каната грузоподъемностью свыше 3000 кг

5.1. С одного конца каната надеть цилиндрический наконечник ОСТ 1 14399-85 исполнения 2, оставив свободным конец каната длиной 15-20 мм, при этом конусная часть наконечника должна быть с наружной стороны сборки.

5.2. Вбить клин ОСТ 1 14400-85 во внутрь каната, утопив его на 2-3 мм от края.

5.3. Обжать цилиндрический наконечник за три перехода:

- с диаметра 22,0 до диаметра 21,4 мм;
- с диаметра 21,4 до диаметра 20,5 мм;
- с диаметра 20,5 до диаметра 20,0 мм.

№ изм | № изв
5405
Инв. № дубликата | Инв. № подлинника

5.4. С другого конца каната надеть роликовый наконечник ОСТ 1 14401-85 типоразмера 3, оставив свободным конец каната длиной 15-20 мм.

5.5. Обжать роликовый наконечник за три перехода:

- с диаметра 22,0 до диаметра 21,5 мм;
- с диаметра 21,5 до диаметра 20,6 мм;
- с диаметра 20,6 до диаметра 19,8 мм.

6. После обжатия наконечников отрезать излишки каната с каждого конца до значения, указанного в ОСТ 1 04036-85.

№ изм
№ изв
5405
Инв. № дубликата
Инв. № подлинника

ЛИСТ РЕГИСТРАЦИИ ИЗМЕНЕНИЙ

№ изм.	Номера страниц				Номер "Изв. об изм."	Подпись	Дата	Срок введения изменения
	измененных	замененных	новых	аннулированных				
6	1	—	—	—	12721			3.11.2000
6	1	—	—	—	13057			27.12.2004

Инв. № дубликата 5405
Инв. № подлинника
gost.e-ecolog.ru