УДК 629.7.064.3 Группа Д15

ОТРАСЛЕВОЙ СТАНДАРТ

ОСТ 1 03999-82

КЛАПАНЫ БОРТОВЫЕ ДЛЯ ОТБОРА ПРОБ

Типы, основные размеры и технические требования

На 7 страницах

Введен впервые

Проверено в 1988 г.

ОКП 75 9580

Срок действия продлен до 01.01.99

Без ограничения срока действия (ИУ1-3-99)

Распоряжением Министерства от 1 марта 1982 г. № 087-16

срок действия установлен с 1 января 1984 г.
до 1 января 1989 г.

Несоблюдение стандарта преследуется по закону

Настоящий стандарт распространяется на бортовые клапаны для отбора проб (в дальнейшем изложении - бортовые клапаны) жидкостей из топливных и гидравлических систем изделий с целью анализа на загрязненность, предназначенные для соединения с наземным устройством отбора проб.

Издание официальное ГР 8244536 от 08.04.82

Перепечатка воспрещена

№ изм. 1 2
№ изв. 10800 12704
№ дубликата 4781
№ подлинника

gost.e-ecolog.ru

1. ТИПЫ И ОСНОВНЫЕ РАЗМЕРЫ

1.1. В зависимости от температуры рабочей и окружающей среды стандарт устанавливает два типа бортовых клапанов:

- тип 1 - для температуры не более 150 °С;
- тип 2 - для температуры не более 200° С;

1.2. Габаритные и присоединительные размеры бортовых клапанов должны соответствовать указанным:

- для типа 1 - на черт. 1;
- для типа 2 - на черт. 2.

1.3. Ввертная часть штуцера *В* бортовых клапанов:

- типа 1 - по ГОСТ 19530-74, исполнение 1;
- типа 2 - по ОСТ 1 10117-71.

1.4. Неуказанные предельные отклонения размеров, формы и расположения поверхностей - по ОСТ 1 00022-80.

1.5. Биение поверхности *А* относительно среднего диаметра резьбы *Б* - не более 0,05 мм.

2. ТЕХНИЧЕСКИЕ ТРЕБОВАНИЯ

2.1. Бортовые клапаны должны быть изготовлены в соответствии с требованиями настоящего стандарта по технической документации, утвержденной в установленном порядке.

2.2. Резьбы и подвижные соединения должны обеспечивать плавность и легкость перемещения деталей.

2.3. Рабочая среда:

- специальные жидкости: АМГ-10 ГОСТ 6794-75, 7-50С-3 ГОСТ 20734-75, НГЖ-4 ТУ 38 101740-80;
- топлива - по ОСТ 1 00397-80.

№ изм. 1
№ изв. 10800
Инв. № дубликата
Инв. № подлинника 4781

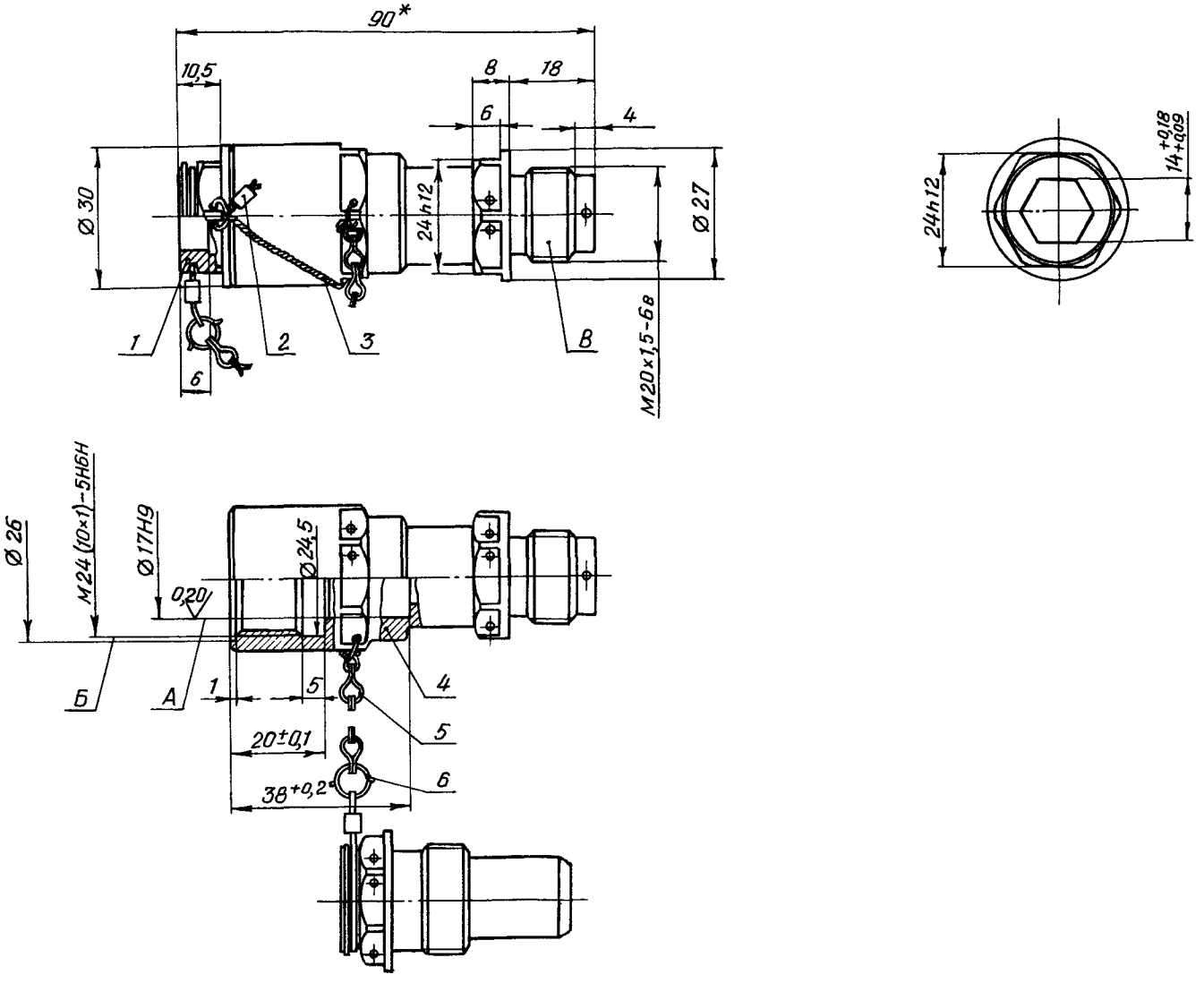

1 – заглушка; 2 – пломба по ОСТ 1 10067-71; 3 – проволока; 4 – корпус;
5 – цепочка по ОСТ 1 12590-76; 6 – булавка по ОСТ 1 12592-76

Черт. 1

*Размер для справок.

Инв. № дубликата
Инв. № подлинника
4781
№ изм
№ изв

Остальное - см. черт. 1.

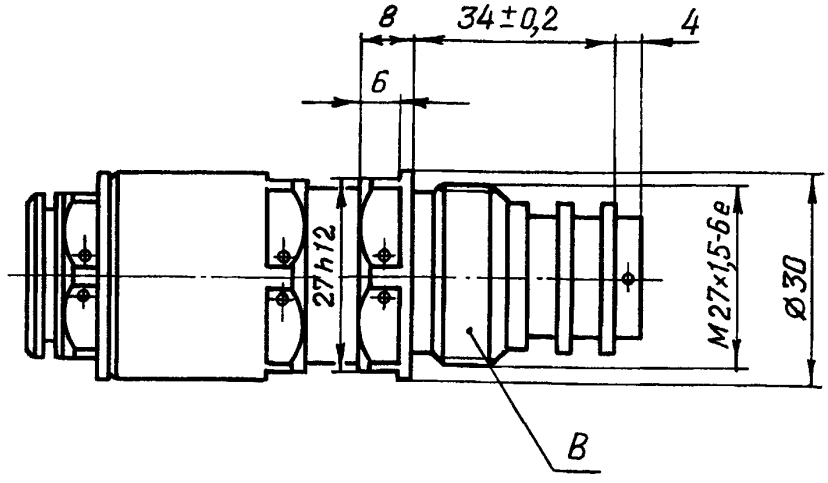

Черт. 2

2.4. Окружающая среда - воздух.

2.5. Номинальное давление рабочей среды $P_{номин}$ = 28 МПа (280 кгс/см^2).

2.6. Разрушающее давление рабочей среды не должно быть менее $3P_{номин}$.

2.7. Герметичность - группа 1-8 ОСТ 1 00128-74.

2.8. Чистота рабочей и консервационной жидкостей внутренних полостей бортовых клапанов при сдаче заказчику должна быть не грубее 6-го класса по ГОСТ 17216-71, метод анализа - по ОСТ 1.41144-80.

2.9. Клапаны бортовые должны быть устойчивыми, прочными и стойкими к внешним воздействующим факторам, указанным в табл. 1.

Таблица 1

Внешний воздействующий фактор	Характеристика внешнего воздействующего фактора	Максимальное значение внешнего воздействующего фактора, степень жесткости, предъявляемое требование для типа	
		1	2
Синусоидальная вибрация	Амплитуда ускорения, м·с$^{-2}$ (g)	294(30) - VIII, устойчивость, прочность	
	Амплитуда перемещения, мм	5	
	Частота, Гц	2000	

№ изм. 1
№ изв. 10800
Инв. № дубликата
Инв. № подлинника 4781

Продолжение табл. 1

Внешний воздействующий фактор	Характеристика внешнего воздействующего фактора	Максимальное значение внешнего воздействующего фактора, степень жесткости, предъявляемое требование для типа	
		1	2
Механический удар многократного действия	Пиковое ударное ускорение, $м \cdot с^{-2}$ (g)	147 (15) - 1У, прочность	
	Длительность действия ударного ускорения, мс	15	
	Число ударов	10 000	
Повышенная температура рабочей среды	Рабочая, °С	+155	+200
	Предельная, °С		
Повышенная температура окружающей среды	Рабочая, °С	+155 - II	+200 - II
	Предельная, °С		
Пониженная температура рабочей среды	Рабочая, °С	-60	
	Предельная, °С		
Пониженная температура окружающей среды	Рабочая, °С	-60 - II	
	Предельная, °С		
Повышенная влажность	Относительная влажность при температуре +35 °С, %	100 - II	
Соляной морской туман	Водность, $г \cdot м^{-3}$	3 - II	
	Дисперсность, мкм	20 - II	
Плесневые грибы	Видовое биологическое название организмов по ГОСТ 9.048-75	-	

№ изм. 1 | № изв. 10800

Инв. № дубликата | Инв. № подлинника 4781

2.10. Показатели надежности бортовых клапанов и их значения должны соответствовать указанным в табл. 2.

Таблица 2

Наименование показателя	Значение показателя
Назначенный ресурс:	
ч	30000
циклов срабатывания*	9000
Назначенный срок службы, год	30
Ресурс до первого ремонта:	
ч	12000
циклов срабатывания	3000
Срок службы до первого ремонта, год	12
Межремонтный ресурс:	
ч	12000
циклов срабатывания	3000
Межремонтный срок службы, год	12
Назначенный срок хранения до переконсервации, год	6

*Цикл срабатывания – соединение и разъединение бортовых клапанов с пробоотборником или наконечником.

2.11. Масса бортовых клапанов – не более 0,15 кг.

№ изм. 1
№ изв. 10800
Инв. № дубликата
Инв. № подлинника 4781

ЛИСТ РЕГИСТРАЦИИ ИЗМЕНЕНИЙ

№ изм.	Номера страниц				Номер "Изв. об изм."	Подпись	Дата	Срок введения изменения
	изме-ненных	заме-ненных	новых	анну-лиро-ванных				
1	1÷6	-	-		10800	[illegible]	28.09.88	01.07.88
2	1	—	—	—	12704	[illegible]		3.11.2000

4781

Инв. № дублика

Инв. № подлинн

gost.e-ecolog.ru