УДК 629.7.064.3

Группа Д15

ОТРАСЛЕВОЙ СТАНДАРТ

ОСТ 1 03997-82

НАКОНЕЧНИК

Типы, основные размеры и технические требования

На 5 страницах

Введен впервые

Проверено в 1988 г.

ОКП 75 9580

Срок действия продлен до 01.01.99

Срок действия продлен до 01.01.2002

до 01.12.2007 (6

Распоряжением Министерства от 1 марта 1982 г. № 087-16

срок действия установлен с 1 января 1984 г.
до 1 января 1989 г.

Несоблюдение стандарта преследуется по закону

Настоящий стандарт распространяется на наконечник, предназначенный для соединения с бортовым клапаном при отборе проб жидкостей из топливных и гидравлических систем изделий с целью анализа на загрязненность.

Издание официальное ГР 8244515 от 08.04.82

Перепечатка воспрещена

№ изм. 1 8 6
№ изв. 10894 12721 13057
№ дубликата 4828
№ подлинника

gost.e-ecolog.ru

1. ТИПЫ И ОСНОВНЫЕ РАЗМЕРЫ

1.1. Стандарт устанавливает один тип наконечника.

1.2. Габаритные и присоединительные размеры наконечника должны соответствовать указанным на чертеже.

1.3. Присоединительные размеры резьбовой части штуцера *А* – по ГОСТ 13955-74, исполнение 2.

1.4. Неуказанные предельные отклонения размеров, формы и расположения поверхностей – по ОСТ 1 00022-80.

1.5. Биение поверхности *Б* относительно среднего диаметра резьбы *В* – не более 0,05 мм.

2. ТЕХНИЧЕСКИЕ ТРЕБОВАНИЯ

2.1. Наконечник должен быть изготовлен в соответствии с требованиями настоящего стандарта по технической документации, утвержденной в установленном порядке.

2.2. Подвижные соединения должны обеспечивать плавность и легкость перемещения деталей.

2.3. Рабочая среда:

– специальные жидкости: АМГ-10 ГОСТ 6794-75, 7-50С-3 ГОСТ 20734-75, НГЖ-4 ТУ 38 101740-80;

– топлива – по ОСТ 1 00397-80.

2.4. Окружающая среда – воздух.

2.5. Номинальное давление рабочей среды $P_{номин}$ = 28 МПа (280 кгс/см^2).

2.6. Разрушающее давление рабочей среды не должно быть менее $3P_{номин}$.

2.7. Герметичность – по ОСТ 1 00128-74, внешняя герметичность – группа 1-8, клапана штуцера подсоединения – группа 1-12.

2.8. Чистота рабочей и консервационной жидкостей внутренних полостей наконечника после промывки должна быть не грубее 6-го класса по ГОСТ 17216-71, метод анализа – по ОСТ 1.41144-80.

№ изм. 1
№ изв. 10894
Инв. № дубликата 4828
Инв. № подлинника

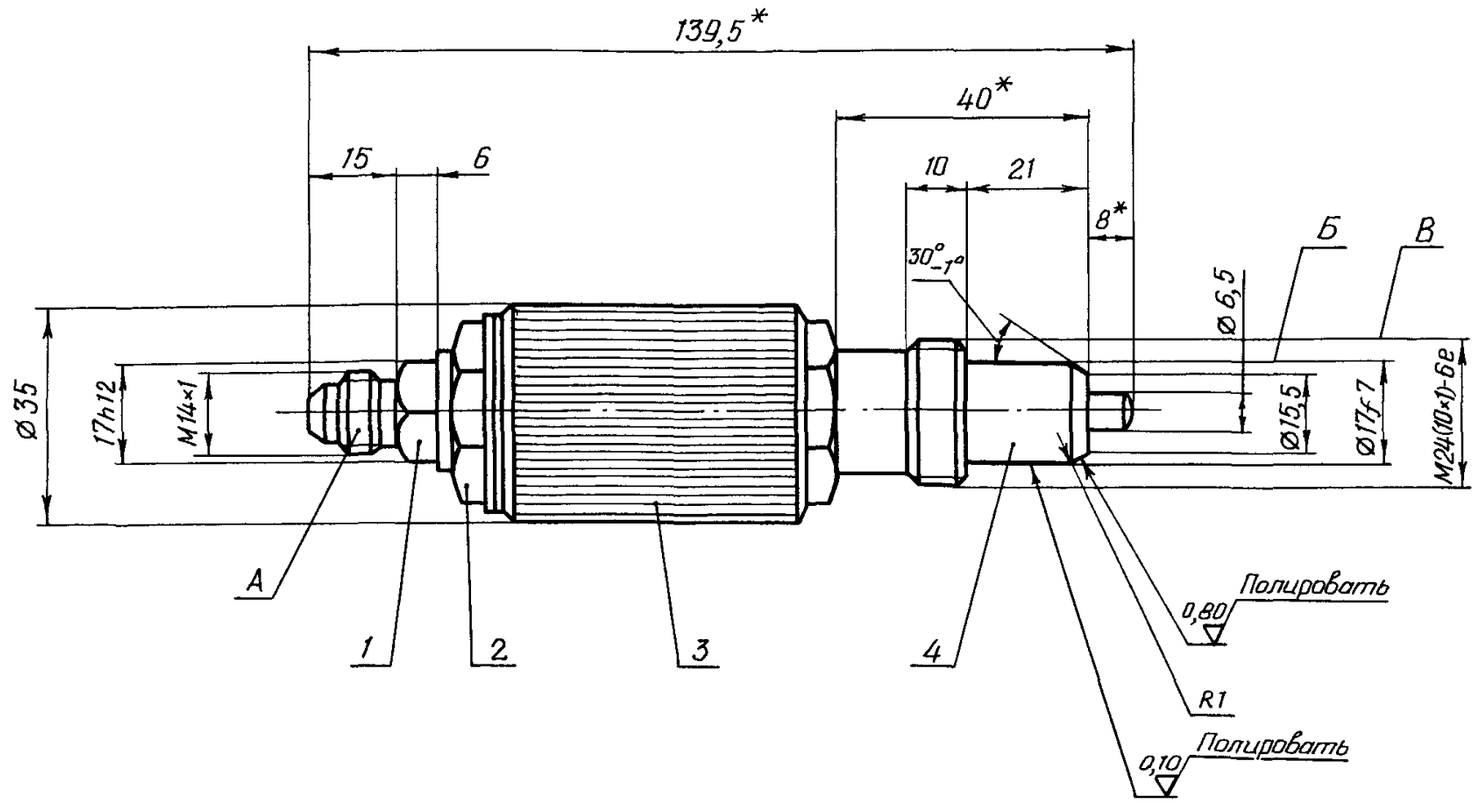

1 – штуцер; 2 – гайка; 3 – корпус; 4 – штуцер присоединения

*Размер для справок

№ изм | № изв
Инв. № дубликата | 4828
Инв. № подлинника

2.9. Наконечник должен быть прочным и стойким к внешним воздействующим факторам, указанным в табл. 1.

Таблица 1

Внешний воздействующий фактор	Характеристика внешнего воздействующего фактора	Максимальное значение внешнего воздействующего фактора, предъявляемое требование
Механический удар многократного действия	Пиковое ударное ускорение, $м.с^{-2}$ (g)	147,0 (15), прочность
	Длительность действия ударного ускорения, мс	10
	Число ударов	5000
Повышенная температура рабочей среды	Рабочая, °С	+150
	Предельная, °С	
Повышенная температура окружающей среды	Рабочая, °С	+60
	Предельная, °С	
Пониженная температура рабочей среды	Рабочая, °С	-60
	Предельная, °С	
Пониженная температура окружающей среды	Рабочая, °С	
	Предельная, °С	

2.10. Показатели надежности наконечника и их значения должны соответствовать указанным в табл. 2.

Таблица 2

Наименование показателя	Значение показателя
Наработка до отказа, ч	500
Назначенный ресурс, цикл срабатывания*	3000
Назначенный срок службы до списания, год	13
Назначенный срок службы до первого ремонта, год	7
Назначенный срок службы до капитального ремонта, год	10
Назначенный срок хранения до переконсервации, год	6

*Цикл срабатывания – соединение и разъединение наконечника с бортовым клапаном.

2.11. Масса наконечника – не более 0,35 кг.

№ изм. 1
№ изв. 10894
Инв. № дубликата 4828
Инв. № подлинника

ЛИСТ РЕГИСТРАЦИИ ИЗМЕНЕНИЙ

№ изм.	Номера страниц				Номер "Изв. об изм."	Подпись	Дата	Срок введения изменения
	изме-ненных	заме-ненных	новых	анну-лиро-ванных				
1	1-4	-	-	-	10894	[illegible]	25.01.89	01.07.89
6	1	—	—	—	12721	[illegible]		3.11.2010
6	1	—	—	—	13057	[illegible]		27.12.2004

Инв. № дубли[illegible]

Инв. № подли[illegible]

4828

gost.e-ecolog.ru