№ изм.	а	3	4	5	6	7
№ изв.	5498	7151	7879	9604	9862	9950

УДК 621.882.622-422.6 Группа Г-31

ОТРАСЛЕВОЙ СТАНДАРТ

БОЛТЫ С ШЕСТИГРАННОЙ ГОЛОВКОЙ С ПОЛЕМ ДОПУСКА ДИАМЕТРА СТЕРЖНЯ f 9 ИЗ ТИТАНОВОГО СПЛАВА

ОСТ 1 10569-72

На 8 страницах

Введен впервые

Конструкция и размеры

Проверен в 1989 г.
Подлежит проверке в 1999 г.
Проверен в 1984 г.
Подлежит проверке в 1989 г.

ОКП 75 9120

Распоряжением Министерства от 31.03.72 № 087-16

срок введения установлен с 01.07.72

Несоблюдение стандарта преследуется по закону

1. Настоящий стандарт распространяется на болты с шестигранной головкой с полем допуска диаметра стержня f 9 из титанового сплава, предназначенные для эксплуатации при температуре:

- до 160°С без ограничения ресурса;
- до 200°С, ресурс не более 1000 часов;
- до 300°С, ресурс не более 200 часов.

№ дубликата	№ подлинника
	417

Издание официальное ГР 926 от 25.04.72 Перепечатка воспрещена

gost.e-ecolog.ru

2. Конструкция и размеры болтов должны соответствовать указанным на чертеже и в табл.1 и 2.

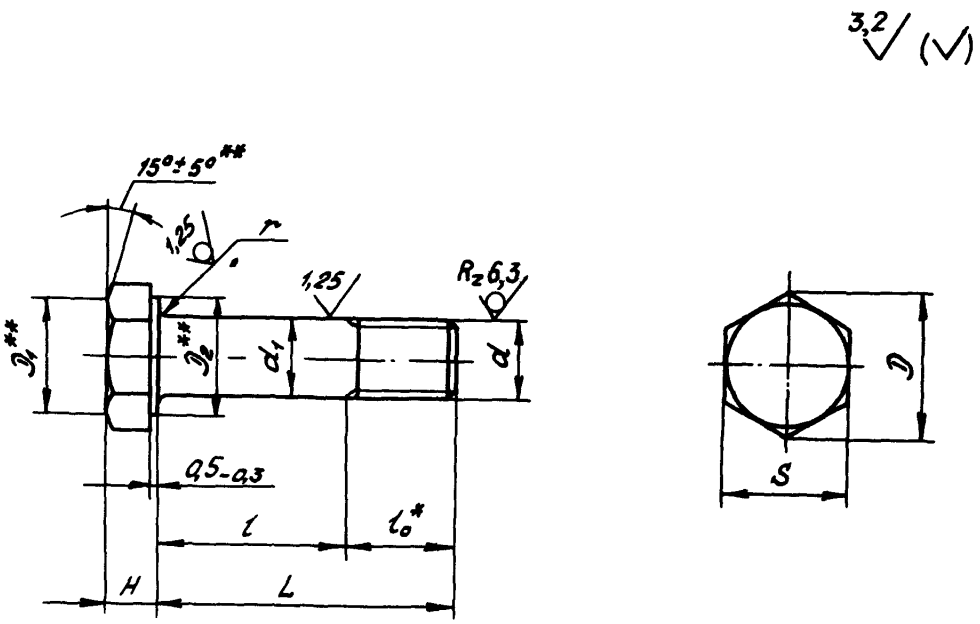

* Размер для справок.

** Размеры обеспеч. инстр.

№ изм. 3 4 6
№ изв. 7151 7879 9862
Инв. № дубликата
Инв. № подлинника 417

Таблица 1

мм

d	d_1 Пред. откл. по f9	D min	D_1 min	D_2 min	H Пред.откл. по h14	S Пред.откл. по h12	r Пред.откл. -0,3	l_0
MR4-6e	4	7,7	6,8	6,4	2,8	7	0,5	7
MR5-6e	5	8,8	7,8	7,4	3,0	8	0,7	8
MR6-6e	6	11,0	9,8	9,3	4,0	10		10
MR8-6e	8	15,5	13,7	13,2	5,0	14	0,9	12

Таблица 2

мм

L Номин.	L Пред. откл.	d MR4 Применяемость	MR4 l Пред. откл. -0,35	MR5 Применяемость	MR5 l Пред. откл. -0,4	MR6 Применяемость	MR6 l Пред. откл. -0,5	MR8 Применяемость	MR8 l Пред. откл. -0,62
9	±0,2		2		–		–		–
10			3		–		–		–
11			4		3		–		–
12			5		4		–		–
14			7		6		4		–
16			9		8		6		4
18			11		10		8		6
20			13		12		10		8
22			15		14		12		10
24	±0,3		17		16		14		12
26			19		18		16		14
28			21		20		18		16
30			23		22		20		18
32			25		24		22		20
34			27		26		24		22
36			29		28		26		24
38			31		30		28		26
40			33		32		30		28
42			–		34		32		30
44			–		36		34		32
46			–		38		36		34
48			–		40		38		36
50			–		42		40		38

Инв. № дубликата	417
Инв. № подлинника	

№ изм.	3	5	6
№ изв.	7151	9604	9862

Продолжение табл.2

мм

L		d							
		MR4		MR5		MR6		MR8	
Номин.	Пред. откл.	Применяемость	l Пред. откл. –0,35	Применяемость	l Пред. откл. –0,4	Применяемость	l Пред. откл. –0,5	Применяемость	l Пред. откл. –0,62
52			–		–		42		40
54			–		–		44		42
56			–		–		46		44
58			–		–		48		46
60			–		–		50		48
62			–		–		–		50
64	±0,5		–		–		–		52
66			–		–		–		54
68			–		–		–		56
70			–		–		–		58
72			–		–		–		60
74			–		–		–		62
76			–		–		–		64
78			–		–		–		66
80			–		–		–		68

3. Материал: титановый сплав ВТ16.

4. Отверстия для контровки и обозначение болтов с контровочными отверстиями – по ОСТ 1 03815-76.

№ изм. 3 7161 5 9604 6 9862
№ изв.
Инв. № дубликата
Инв. № подлинника 417

5. Покрытие: Ан.Окс 2-3.

6. Масса болтов должна соответствовать указанной в табл. 3.

Таблица 3

L, мм	d				L, мм	d			
	MR4	MR5	MR6	MR8		MR4	MR5	MR6	MR8
	Масса 100 шт., кг					Масса 100 шт., кг			
9	0,084	-	-	-	44	-	0,470	0,690	1,330
10	0,094	-	-	-	46	-	0,487	0,720	1,375
11	0,104	0,170	-	-	48	-	0,505	0,743	1,420
12	0,110	0,186	-	-	50	-	0,522	0,770	1,470
14	0,122	0,203	0,308	-	52	-	-	0,795	1,510
16	0,133	0,220	0,330	0,690	54	-	-	0,817	1,560
18	0,145	0,238	0,360	0,736	56	-	-	0,848	1,610
20	0,156	0,255	0,383	0,783	58	-	-	0,870	1,650
22	0,168	0,272	0,406	0,830	60	-	-	0,900	1,700
24	0,180	0,290	0,435	0,875	62	-	-	-	1,740
26	0,192	0,308	0,458	0,915	64	-	-	-	1,785
28	0,203	0,325	0,487	0,962	66	-	-	-	1,830
30	0,215	0,348	0,510	1,010	68	-	-	-	1,880
32	0,226	0,366	0,540	1,060	70	-	-	-	1,935
34	0,238	0,383	0,563	1,110	72	-	-	-	1,970
36	0,250	0,400	0,585	1,150	74	-	-	-	2,020
38	0,261	0,417	0,615	1,200	76	-	-	-	2,080
40	0,272	0,435	0,638	1,240	78	-	-	-	2,110
42	-	0,452	0,667	1,300	80	-	-	-	2,150

7. Коды ОКП болтов должны соответствовать указанным в обязательном приложении.

8. Технические условия - по ОСТ 1 00552-72.

Пример наименования и обозначения болта с шестигранной головкой с полем допуска диаметра стержня f 9 из титанового сплава, с резьбой MR6 и длиной L = 24 мм, анодированного:

Болт 6-24-Ан.Окс-ОСТ 1 10569-72

Инв. № дубликата 417
Инв. № подлинника
№ изм. 2 6701 3 7151 4 7879 5 9604 6 9862
№ изв.

ПРИЛОЖЕНИЕ

Обязательное

КОДЫ ОКП БОЛТОВ

Таблица 1

Отверстие для контровки по ОСТ 1 03815-76	Обозначение покрытия в обозначении болта	Код ОКП		КЧ
		XX XXXX X	XXX	
Отсутствует	Ан.Окс	75 9120 1	По табл.2	Колонка 1
Исполнение 2		75 9120 2		Колонка 2
Исполнение 3		75 9120 3		Колонка 3

Таблица 2

L	d															
	MR4				MR5				MR6				MR8			
	XXX	КЧ			XXX	КЧ			XXX	КЧ			XXX	КЧ		
		1	2	3		1	2	3		1	2	3		1	2	3
9	001	09	05	01												
10	002	08	04	00												
11	003	07	03	10	019	10	06	02								
12	004	06	02	09	020	06	02	09								
14	005	05	01	08	021	05	01	08	040	02	09	05				
16	006	04	00	07	022	04	00	07	041	01	08	04	064	05	01	08
18	007	03	10	06	023	03	10	06	042	00	07	03	065	04	00	07
20	008	02	09	05	024	02	09	05	043	10	06	02	066	03	10	06
22	009	01	08	04	025	01	08	04	044	09	05	01	067	02	09	05
24	010	08	04	00	026	00	07	03	045	08	04	00	068	01	08	04
26	011	07	03	10	027	10	06	02	046	07	03	10	069	00	07	03
28	012	06	02	09	028	09	05	01	047	06	02	09	070	07	03	10
30	013	05	01	08	029	08	04	00	048	05	01	08	071	06	02	09
32	014	04	00	07	030	04	00	07	049	04	00	07	072	05	01	08
34	015	03	10	06	031	03	10	06	050	00	07	03	073	04	00	07
36	016	02	09	05	032	02	09	05	051	10	06	02	074	03	10	06
38	017	01	08	04	033	01	08	04	052	09	05	01	075	02	09	05
40	018	00	07	03	034	00	07	03	053	08	04	00	076	01	08	04
42					035	10	06	02	054	07	03	10	077	00	07	03
44					036	09	05	01	055	06	02	09	078	10	06	02
46					037	08	04	00	056	05	01	08	079	09	05	01
48					038	07	03	10	057	04	00	07	080	05	01	08
50					039	06	02	09	058	03	10	06	081	04	00	07
52									059	02	09	05	082	03	10	06

№ изм. 6 Нов. 9862
№ изв. 9604
417
Инв. № дубликата
Инв. № подлинника

Продолжение табл. 2

L	d															
	MR4				MR5				MR6				MR8			
	XXX	КЧ			XXX	КЧ			XXX	КЧ			XXX	КЧ		
		1	2	3		1	2	3		1	2	3		1	2	3
54									060	09	05	01	083	02	09	05
56									061	08	04	00	084	01	08	04
58									062	07	03	10	085	00	07	03
60									063	06	02	09	086	10	06	02
62													087	09	05	01
64													088	08	04	00
66													089	07	03	10
68													090	03	10	06
70													091	02	09	05
72													092	01	08	04
74													093	00	07	03
76													094	10	06	02
78													095	09	05	01
80													096	08	04	00

№ изм. Нов. 6
№ изв. 9604 9862
Инв. № дубликата 417
Инв. № подлинника

ЛИСТ РЕГИСТРАЦИИ ИЗМЕНЕНИЙ

№ изм.	Номера страниц				Номер "Изв. об изм."	Подпись	Дата	Срок введения изменения
	Измененных	Замененных	Новых	Аннулированных				
"а"	1,4	–	–	–	5496			01.07.74
2	3,4,5	–	–	–	6701		10.02.77	01.01.77
3	1,5	2,3,4	–	–	7151		24.02.78	01.01.79
4	1,2,5	–	–	–	7879		19.11.79	01.01.80
5	1,3,4,5	–	6,7,8	–	9604		23.05.85	01.01.86
6	1÷7	–	–	–	9862		29.01.90	01.07.90
7	1	–	–	–	9950		11.07.91	01.01.92

⑤ Нов. Изв. № 9604

Инвентарный № 417

gost.e-ecolog.ru