№ изм.	а	4	5	6	7	8
№ изв.	5496	7152	7880	9604	9862	9950

№ дубликата	418
№ подлинника	

УДК 621.882.622-422.6 Группа Г-31

ОТРАСЛЕВОЙ СТАНДАРТ

БОЛТЫ С УМЕНЬШЕННОЙ ШЕСТИГРАННОЙ ГОЛОВКОЙ С ПОЛЕМ ДОПУСКА ДИАМЕТРА СТЕРЖНЯ u 8 ИЗ ТИТАНОВОГО СПЛАВА

Конструкция и размеры

ОКП 75 9120

ОСТ 1 10570-72

На 7 страницах

Введен впервые

Проверен в 1989 г.
Подлежит проверке в 1999 г.
Проверен в 1984 г.
Подлежит проверке в 1989 г.

Распоряжением Министерства **от** 31.03.72 **№** 087-16

срок введения установлен с 01.07.72

Несоблюдение стандарта преследуется по закону

1. Настоящий стандарт распространяется на болты с уменьшенной шестигранной головкой с полем допуска диаметра стержня u 8 из титанового сплава, предназначенные для эксплуатации при температуре:

- до 160°С без ограничения ресурса;
- до 200°С, ресурс не более 1000 часов;
- до 300°С, ресурс не более 200 часов.

gost.e-ecolog.ru

2. Конструкция и размеры болтов должны соответствовать указанным на чертеже и в табл.1 и 2.

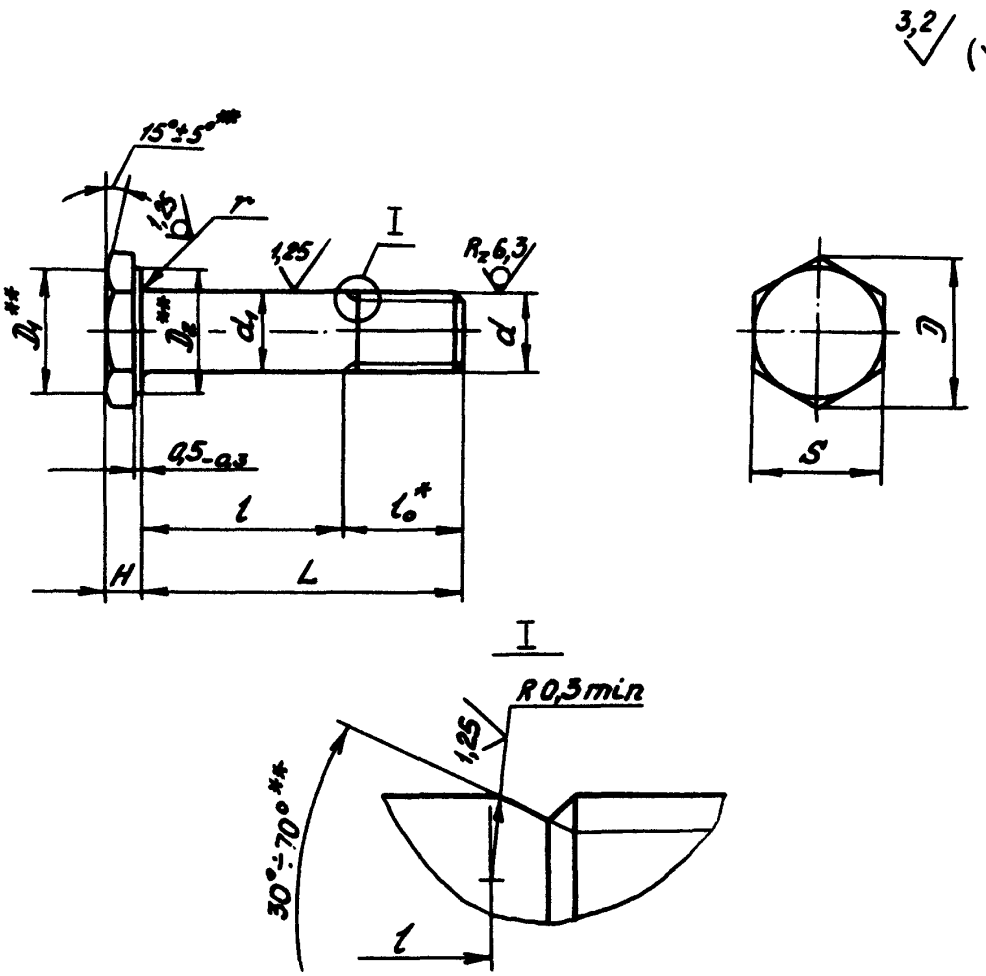

Таблица 1

мм

d	d_1 Пред. откл. по u8	D	D_1	D_2	H	S	r	l_0
		min			Пред. откл.			
					по h 14	по h 12	-0,3	
MR5-6e	5	8,8	7,8	7,4	2,5	8	0,7	8
MR6-6e	6	11,0	9,8	9,3		10		10
MR8-6e	8	13,3	11,8	11,2	3,0	12	0,9	12

* Размер для справок.

** Размеры обеспеч. инстр.

№ изм. | 4 | 5 | 6 | 7
№ изв. | 7152 | 7880 | 9604 | 9862
Инв. № дубликата | 418
Инв. № подлинника

Таблица 2

мм

L		d					
		MR5		MR6		MR8	
Номин.	Пред. откл.	Применяемость	l Пред. откл. -0,4	Применяемость	l Пред. откл. -0,5	Применяемость	l Пред. откл. -0,62
11	±0,2		3		–		–
12			4		–		–
13			5		3		–
14			6		4		–
15			7		5		–
16			8		6		4
17			9		7		5
18			10		8		6
19			11		9		7
20			12		10		8
21			13		11		9
22			14		12		10
23	±0,3		15		13		11
24			16		14		12
25			17		15		13
26			18		16		14
27			19		17		15
28			20		18		16
29			21		19		17
30			22		20		18
31			23		21		19
32			24		22		20
33			25		23		21
34			26		24		22
35			27		25		23
36			28		26		24
37			29		27		25
38			30		28		26
39			31		29		27
40			32		30		28
41			33		31		29
42			34		32		30
44			36		34		32
46			38		36		34
48			40		38		36

№ изм. 4 7
№ изв. 7152 9862
Инв. № дубликата 418
Инв. № подлинника

Продолжение табл.2

мм

L		d					
		MR5		MR6		MR8	
Номин.	Пред. откл.	Применяемость	l Пред. откл. -0,4	Применяемость	l Пред. откл. -0,5	Применяемость	l Пред. откл. -0,62
50	±0,3		42		40		38
52			–		–		40
54			–		–		42
56			–		–		44
58			–		–		46
60	±0,5		–		–		48
62			–		–		50
64			–		–		52
66			–		–		54
68			–		–		56

3. Материал: титановый сплав ВТ16.

4. Покрытие: Ан.Окс 2-3.

5. Масса болтов должна соответствовать указанной в табл.3.

Таблица 3

L, мм	d			L, мм	d		
	MR5	MR6	MR8		MR5	MR6	MR8
	Масса 100 шт., кг				Масса 100 шт., кг		
11	0,165	–	–	22	0,261	0,360	0,626
12	0,174	–	–	23	0,269	0,371	0,649
13	0,183	0,240	–	24	0,278	0,383	0,673
14	0,192	0,255	–	25	0,287	0,394	0,694
15	0,200	0,266	–	26	0,296	0,405	0,715
16	0,209	0,278	0,487	27	0,304	0,414	0,737
17	0,214	0,283	0,510	28	0,313	0,423	0,760
18	0,220	0,308	0,534	29	0,321	0,440	0,782
19	0,232	0,319	0,557	30	0,330	0,468	0,805
20	0,244	0,330	0,580	31	0,342	0,472	0,827
21	0,252	0,345	0,603	32	0,354	0,487	0,850

№ изм. | 4 | 6 | 7
№ изв. | 7152 | 9604 | 9862
Инв. № дубликата | 418
Инв. № подлинника

Продолжение табл.3

L, мм	d			L, мм	d		
	MR5	MR6	MR8		MR5	MR6	MR8
	Масса 100 шт., кг				Масса 100 шт., кг		
33	0,362	0,498	0,875	48	0,493	0,690	1,200
34	0,371	0,510	0,900	50	0,510	0,720	1,265
35	0,379	0,525	0,922	52	–	–	1,320
36	0,388	0,540	0,945	54	–	–	1,360
37	0,396	0,551	0,967	56	–	–	1,400
38	0,405	0,562	0,990	58	–	–	1,450
39	0,414	0,576	1,015	60	–	–	1,495
40	0,423	0,590	1,040	62	–	–	1,535
41	0,431	0,602	1,062	64	–	–	1,580
42	0,440	0,615	1,085	66	–	–	1,630
44	0,458	0,637	1,125	68	–	–	1,675
46	0,475	0,667	1,170				

6. Коды ОКП болтов должны соответствовать указанным в обязательном приложении.

7. Технические условия – по ОСТ 1 00552-72, кроме расчетных разрушающих нагрузок на разрыв, которые составляют 90% от указанных в стандарте.

Пример наименования и обозначения болта с уменьшенной шестигранной головкой с полем допуска диаметра стержня u 8 из титанового сплава, с резьбой MR6 и длиной $L = 24$ мм, анодированного:

Болт 6-24-Ан.Окс-ОСТ 1 10570-72

Инв. № дубликата 418
Инв. № подлинника
№ изм. 7152 9604 9862
№ изв. 6 7

ПРИЛОЖЕНИЕ

Обязательное

Код ОКП 75 9120 4XXX КЧ

См. таблицу

L	d					
	MR5		MR6		MR8	
	XXX	КЧ	XXX	КЧ	XXX	КЧ
11	001	08				
12	002	07				
13	003	06	037	07		
14	004	05	038	06		
15	005	04	039	05		
16	006	03	040	01	071	05
17	007	02	041	00	072	04
18	008	01	042	10	073	03
19	009	00	043	09	074	02
20	010	07	044	08	075	01
21	011	06	045	07	076	00
22	012	05	046	06	077	10
23	013	04	047	05	078	09
24	014	03	048	04	079	08
25	015	02	049	03	080	04
26	016	01	050	10	081	03
27	017	00	051	09	082	02
28	018	10	052	08	083	01
29	019	09	053	07	084	00
30	020	05	054	06	085	10
31	021	04	055	05	086	09
32	022	03	056	04	087	08
33	023	02	057	03	088	07

L	d					
	MR5		MR6		MR8	
	XXX	КЧ	XXX	КЧ	XXX	КЧ
34	024	01	058	02	089	06
35	025	00	059	01	090	02
36	026	10	060	08	091	01
37	027	09	061	07	092	00
38	028	08	062	06	093	10
39	029	07	063	05	094	09
40	030	03	064	04	095	08
41	031	02	065	03	096	07
42	032	01	066	02	097	06
44	033	00	067	01	098	05
46	034	10	068	00	099	04
48	035	09	069	10	100	06
50	036	08	070	06	101	05
52					102	04
54					103	03
56					104	02
58					105	01
60					106	00
62					107	10
64					108	09
66					109	08
68					110	04

Инв. № дубликата	418
Инв. № подлинника	
Изм.	Нов.
№ изм.	9604
№ изв.	9862
	7

ЛИСТ РЕГИСТРАЦИИ ИЗМЕНЕНИЙ

№ изм.	Номера страниц				Номер "Изв. об изм."	Подпись	Дата	Срок введения изменения
	Измененных	Замененных	Новых	Аннулированных				
"а"	1,4	–	–	–	5496			01.07.74
2	2,3,4	–	–	–	6701		10.02.77	01.01.77
3	4	–	–	–	6763		11.04.77	01.01.77
4	1,5	2,3,4	–	–	7152		24.02.78	01.01.79
5	1,2	–	–	–	7880		19.11.79	01.01.80
6	1,2,4,5	–	6,7	–	9604		23.05.85	01.01.86
7	1÷6	–	–	–	9862		30.01.90	01.07.90
8	1	–	–	–	9950		11.07.91	01.01.92

(6) Нов. Изв. № 9604

Инвентар. № 418

gost.e-ecolog.ru