№ изм.	а	2	3	4	5	6
№ изв.	5498	7156	7881	9604	9862	9950

№ дубликата 421

№ подлинника

УДК 621.882.622.3 Группа Г-31

ОТРАСЛЕВОЙ СТАНДАРТ

БОЛТЫ С ПОТАЙНОЙ ГОЛОВКОЙ ∠90° С НАПРАВЛЯЮЩИМ КОНУСОМ С ПОЛЕМ ДОПУСКА ДИАМЕТРА СТЕРЖНЯ f 9 ИЗ ТИТАНОВОГО СПЛАВА

Конструкция и размеры

ОСТ 1 10573-72

На 7 страницах

Введен впервые

Проверен в 1989 г.
Подлежит проверке в 1999 г.
Проверен в 1984 г.
Подлежит проверке в 1989 г.

ОКП 75 9140

Распоряжением Министерства от 31.03.72 № 087-16

срок введения установлен с 01.07.72

Несоблюдение стандарта преследуется по закону

1. Настоящий стандарт распространяется на болты с потайной головкой ∠90° с направляющим конусом с полем допуска диаметра стержня f 9 из титанового сплава, предназначенные для эксплуатации при температуре:

- до 160°С без ограничения ресурса;
- до 200°С, ресурс не более 1000 часов;
- до 300°С, ресурс не более 200 часов.

gost.e-ecolog.ru

2. Конструкция и размеры болтов должны соответствовать указанным на чертеже и в табл.1 и 2. Размеры $h_б$ и $D_к$ – по ОСТ 1 31101-80, раздел 3.

3,2 (✓)

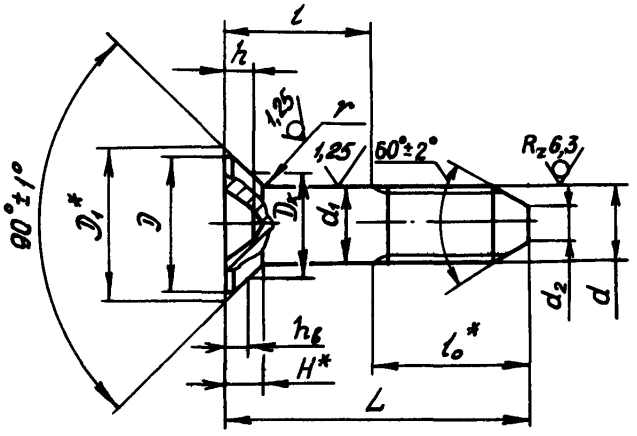

Таблица 1

Размеры в мм

d	d_1 Пред. откл. по f 9	d_2 Номин.	d_2 Пред. откл.	D min	D_1	H Номин.	H Пред. откл.	r Пред. откл. -0,3	l_o	Шлиц по ГОСТ 10753-80 Номер	Шлиц по ГОСТ 10753-80 h Пред.откл. по h 14
MR4-6e	4	2,2	-0,55	7,5	8,4	2,2	-0,12	0,5	10	2	1,7
MR5-6e	5	2,5	-0,80	9,0	10,0	2,5		0,7	12		2,3
MR6-6e	6	2,8		11,0	12,0	3,0			14	3	2,4
MR8-6e	8	3,9	-1,00	14,8	16,0	4,0	-0,16	0,9	16		3,4

*Размеры для справок.

№ изм. 2 7153 | 3 7881 | 4 9604 | 5 9862
Инв. № дубликата | Инв. № подлинника 421

мм

Таблица 2

L		d							
		MR4		MR5		MR6		MR8	
Номин.	Пред. откл.	Применяемость	l Пред. откл. −0,35	Применяемость	l Пред. откл. −0,4	Применяемость	l Пред. откл. −0,5	Применяемость	l Пред. откл. −0,62
10			X		–		–		–
12			X		X		–		–
14			4		X		X		–
16	±0,2		6		4		X		–
18			8		6		X		–
20			10		8		6		X
22			12		10		8		6
24			14		12		10		8
26			16		14		12		10
28			18		16		14		12
30			20		18		16		14
32			22		20		18		16
34			24		22		20		18
36	±0,3		26		24		22		20
38			28		26		24		22
40			30		28		26		24
42			–		30		28		26
44			–		32		30		28
46			–		34		32		30
48			–		36		34		32
50			–		38		36		34
52			–		–		38		36
54			–		–		40		38
56			–		–		42		40
58			–		–		44		42
60	±0,5		–		–		46		44
62			–		–		48		46
64			–		–		–		48
66			–		–		–		50
68			–		–		–		52
70			–		–		–		54
72			–		–		–		56

№ изм. 5 9862
№ изв. 421
Инв. № дубликата
Инв. № подлинника

Продолжение табл.2

мм

L		d							
		MR4		MR5		MR6		MR8	
Номин.	Пред. откл.	Применяемость	l Пред. откл. –0,35	Применяемость	l Пред. откл. –0,4	Применяемость	l Пред. откл. –0,5	Применяемость	l Пред. откл. –0,62
74	±0,5		–		–		–		58
76			–		–		–		60
78			–		–		–		62
80			–		–		–		64
82			–		–		–		66

Примечание. Знаком X отмечены болты с резьбой на всей длине стержня. Такие болты испытанию на срез не подвергаются.

3. Материал: титановый сплав ВТ16.

4. Покрытие: Ан.Окс 2-3.

5. Масса болтов должна соответствовать указанной в табл.3.

Таблица 3

L, мм	d				L, мм	d			
	MR4	MR5	MR6	MR8		MR4	MR5	MR6	MR8
	Масса 100 шт., кг					Масса 100 шт., кг			
10	0,064	–	–	–	36	0,215	0,330	0,475	0,875
12	0,075	0,116	–	–	38	0,226	0,348	0,505	0,922
14	0,087	0,133	0,197	–	40	0,238	0,366	0,528	0,970
16	0,099	0,151	0,220	–	42	–	0,383	0,557	1,010
18	0,110	0,168	0,250	–	44	–	0,394	0,580	1,060
20	0,122	0,186	0,272	0,510	46	–	0,417	0,610	1,100
22	0,133	0,203	0,296	0,550	48	–	0,435	0,633	1,145
24	0,145	0,220	0,325	0,600	50	–	0,452	0,650	1,200
26	0,157	0,238	0,348	0,638	52	–	–	0,685	1,240
28	0,168	0,261	0,377	0,690	54	–	–	0,708	1,290
30	0,180	0,278	0,394	0,736	56	–	–	0,736	1,335
32	0,192	0,296	0,430	0,783	58	–	–	0,760	1,375
34	0,203	0,313	0,452	0,830	60	–	–	0,790	1,420

Инв. № дубликата | 421
Инв. № подлинника
№ изм. | а | 5486 | 2 | 7153 | 3 | 7881 | 4 | 9604 | 5 | 9862

Продолжение табл.3

L, мм	d				L, мм	d			
	MR4	MR5	MR6	MR8		MR4	MR5	MR6	MR8
	Масса 100 шт., кг					Масса 100 шт., кг			
62	–	–	0,810	1,470	74	–	–	–	1,740
64	–	–	–	1,515	76	–	–	–	1,790
66	–	–	–	1,560	78	–	–	–	1,830
68	–	–	–	1,605	80	–	–	–	1,880
70	–	–	–	1,650	82	–	–	–	1,925
72	–	–	–	1,700					

6. Коды ОКП болтов должны соответствовать указанным в обязательном приложении.

7. Технические условия – по ОСТ 1 00552-72, кроме расчетных разрушающих нагрузок на разрыв, которые составляют 90% от указанных в стандарте.

Пример наименования и обозначения болта с потайной головкой $\angle 90^\circ$ с направляющим конусом с полем допуска диаметра стержня f 9 из титанового сплава, с резьбой MR6 и длиной $L = 24$ мм, анодированного:

Болт 6-24-Ан.Окс-ОСТ 1 10573-72

№ изм. | 2 | 7163
№ изв. | 3 | 7881
4 | 9604
5 | 9862
Инв. № дубликата
Инв. № подлинника | 421

ПРИЛОЖЕНИЕ

Обязательное

Код ОКП 75 9140 4XXX КЧ

См. таблицу

L	d							
	MR4		MR5		MR6		MR8	
	XXX	КЧ	XXX	КЧ	XXX	КЧ	XXX	КЧ
10	001	07						
12	002	06	017	10				
14	003	05	018	09	037	06		
16	004	04	019	08	038	05		
18	005	03	020	04	039	04		
20	006	02	021	03	040	00	062	05
22	007	01	022	02	041	10	063	04
24	008	00	023	01	042	09	064	03
26	009	10	024	00	043	08	065	02
28	010	06	025	10	044	07	066	01
30	011	05	026	09	045	06	067	00
32	012	04	027	08	046	05	068	10
34	013	03	028	07	047	04	069	09
36	014	02	029	06	048	03	070	05
38	015	01	030	02	049	02	071	04
40	016	00	031	01	050	09	072	03
42			032	00	051	08	073	02
44			033	10	052	07	074	01
46			034	09	053	06	075	00
48			035	08	054	05	076	10
50			036	07	055	04	077	09
52					056	03	078	08
54					057	02	079	07
56					058	01	080	03
58					059	00	081	02
60					060	07	082	01
62					061	06	083	00
64							084	10
66							085	09
68							086	08
70							087	07
72							088	06
74							089	05
76							090	01
78							091	00
80							092	10
82							093	09

Инв. № дубликата 421
Инв. № подлинника
№ изв. 9862
№ изв. Нов. 9604 5

ЛИСТ РЕГИСТРАЦИИ ИЗМЕНЕНИЙ

№ изм.	Номера страниц				Номер "Изв. об изм."	Подпись	Дата	Срок введения изменения
	Измененных	Замененных	Новых	Аннулированных				
"а"	1,4	–	–	–	5496			01.07.74
2	1,4,5	2	–	–	7153		24.08.78	01.01.79
3	1,2,4,5	–	–	–	7881		19.11.79	01.01.80
4	1,2,4,5	–	6,7	–	9604		23.05.85	01.01.86
5	1÷6	–	–	–	9862		30.01.90	01.07.90
6	1	–	–	–	9950		11.07.91	01.01.92

④ Нов. Изв. № 9604

Инв. № подл. № 421

gost.e-ecolog.ru