№ изм.	a	3	4	5	6	7	8	11
№ изв.	5486	7151	7879	9604	9714	9862	9950	11924

Инв. № дубликата		
Инв. № подлинника		422

УДК 621.882.622.3

Группа Г 31

ОТРАСЛЕВОЙ СТАНДАРТ

ОСТ 1 10574-72

БОЛТЫ С ПОЛУПОТАЙНОЙ ГОЛОВКОЙ ∠120° С ПОЛЕМ ДОПУСКА ДИАМЕТРА СТЕРЖНЯ h 9 ИЗ ТИТАНОВОГО СПЛАВА

Конструкция и размеры

На 6 страницах

Введен впервые

ОКП 75 9150

Распоряжением Министерства от 31.03.72 № 087-16

срок введения установлен с 01.07.72

Несоблюдение стандарта преследуется по закону

1. Настоящий стандарт распространяется на болты с полупотайной головкой ∠120° с полем допуска диаметра стержня h 9 из титанового сплава, предназначенные для эксплуатации при температуре:

- до 160°С без ограничения ресурса;
- до 200°С, ресурс не более 1000 часов;
- до 300°С, ресурс не более 200 часов.

Издание официальное

ГР 931 от 25.04.72

Перепечатка воспрещена

gost.e-ecolog.ru

2. Конструкция и размеры болтов должны соответствовать указанным на чертеже и в табл. 1 и 2. Размеры $h_в$ и $D_к$ – по ОСТ 1 31101-80, раздел 3.

3,2 (√)

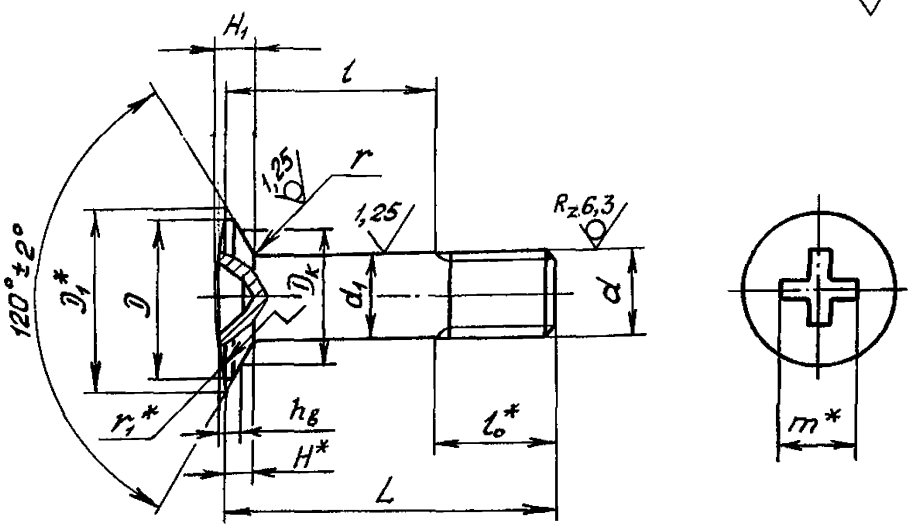

Таблица 1

Размеры в мм

d	d_1 Пред. откл. по h 9	D min	D_1	H	H_1 Пред. откл. +0,10 -0,05	r Пред. откл. -0,3	r_1	l_0	Шлиц по ГОСТ 10753-86 Номер	Глубина вхождения калибра** min	Глубина вхождения калибра** max	m
MR4-6e	4	8,3	9,2	1,5	2,1	0,5	18	7	2	1,41	1,91	4,0
MR5-6e	5	10,0	10,9	1,7	2,8	0,7	14	8		2,01	2,51	4,6
MR6-6e	6	12,0	12,9	2,0	2,6		35	10	3	2,13	2,63	6,0
MR8-6e	8	15,5	16,7	2,5	3,0	0,9	70	12		2,43	2,93	6,3

Таблица 2

мм

L		d							
		MR4		MR5		MR6		MR8	
Номин.	Пред. откл.	Применяемость	l Пред. откл. -0,35	Применяемость	l Пред. откл. -0,4	Применяемость	l Пред. откл. -0,5	Применяемость	l Пред. откл. -0,62
10	±0,2		3		–		–		–
12			5		4		–		–
14			7		6		4		–
16			9		8		6		–
18			11		10		8		6
20			13		12		10		8
22			15		14		12		10

* Размеры для справок.

** Соответствующие значения глубины шлица приведены в приложении к ОСТ 1 31101-80.

№ изм. 3 5 6 7 9 10 11
№ изв. 7151 9604 9714 9862 11858 11890 11924
Инв. № дубликата 422
Инв. № подлинника

Продолжение табл.2

мм

L		d							
		MR4		MR5		MR6		MR8	
Номин.	Пред. откл.	Применяемость	l Пред. откл. -0,35	Применяемость	l Пред. откл. -0,4	Применяемость	l Пред. откл. -0,5	Применяемость	l Пред. откл. -0,62
24	±0,3		17		16		14		12
26			19		18		16		14
28			21		20		18		16
30			23		22		20		18
32			25		24		22		20
34			–		26		24		22
36			–		–		26		24
38			–		–		28		26
40			–		–		30		28
42			–		–		32		30
44			–		–		34		32
46			–		–		–		34
48			–		–		–		36
50			–		–		–		38
52	±0,5		–		–		–		40
54			–		–		–		42
56			–		–		–		44
58			–		–		–		46
60			–		–		–		48

3. Материал: титановый сплав ВТ16.

4. Покрытие: Ан.Окс 2–3.

5. Масса болтов должна соответствовать указанной в табл.3.

№ изм. | а | 5488
№ изв. | 2 | 6701
3 | 7151
4 | 7879
5 | 9604
7 | 9862
422
Инв. № дубликата
Инв. № подлинника

Таблица 3

L, мм	d				L, мм	d			
	MR4	MR5	MR6	MR8		MR4	MR5	MR6	MR8
	Масса 100 шт., кг					Масса 100 шт., кг			
10	0,057	–	–	–	36	–	–	0,469	0,846
12	0,068	0,115	–	–	38	–	–	0,498	0,893
14	0,080	0,133	0,191	–	40	–	–	0,522	0,939
16	0,091	0,150	0,214	–	42	–	–	0,551	0,980
18	0,107	0,168	0,237	0,440	44	–	–	0,604	1,026
20	0,119	0,185	0,266	0,481	46	–	–	–	1,073
22	0,130	0,203	0,290	0,527	48	–	–	–	1,119
24	0,142	0,220	0,319	0,568	50	–	–	–	1,165
26	0,153	0,237	0,342	0,624	52	–	–	–	1,215
28	0,164	0,255	0,371	0,661	54	–	–	–	1,258
30	0,176	0,272	0,394	0,707	56	–	–	–	1,305
32	0,187	0,290	0,423	0,754	58	–	–	–	1,351
34	–	0,313	0,446	0,800	60	–	–	–	1,392

6. Коды ОКП болтов должны соответствовать указанным в обязательном приложении.

7. Технические условия – по ОСТ 1 00552-72, кроме расчетных разрушающих нагрузок на разрыв, которые составляют 90% от указанных в стандарте.

Пример наименования и обозначения болта с полупотайной головкой $\angle 120^\circ$ с полем допуска диаметра стержня $h\,9$ из титанового сплава, с резьбой MR6 и длиной $L = 24$ мм, анодированного:

Болт 6-24-Ан.Окс-ОСТ 1 10574-72

№ изм. | 2 | 3 | 4 | 5 | 6 | 7
№ изв. | 6701 | 7151 | 7879 | 9604 | 9714 | 9862
Инв. № дубликата | 422
Инв. № подлинника

ПРИЛОЖЕНИЕ
Обязательное

Код ОКП 75 9150 1XXX КЧ
См. таблицу

L	d							
	MR4		MR5		MR6		MR8	
	XXX	КЧ	XXX	КЧ	XXX	КЧ	XXX	КЧ
10	001	02						
12	002	01	013	09				
14	003	00	014	08	025	05		
16	004	10	015	07	026	04		
18	005	09	016	06	027	03	041	05
20	006	08	017	05	028	02	042	04
22	007	07	018	04	029	01	043	03
24	008	06	019	03	030	08	044	02
26	009	05	020	10	031	07	045	01
28	010	01	021	09	032	06	046	00
30	011	00	022	08	033	05	047	10
32	012	10	023	07	034	04	048	09
34			024	06	035	03	049	08
36					036	02	050	04
38					037	01	051	03
40					038	00	052	02
42					039	10	053	01
44					040	06	054	00
46							055	10
48							056	09
50							057	08
52							058	07
54							059	06
56							060	02
58							061	01
60							062	00

ЛИСТ РЕГИСТРАЦИИ ИЗМЕНЕНИЙ

№ изм.	Номера страниц				Номер "Изв. об изм."	Подпись	Дата	Срок введения изменения
	Измененных	Замененных	Новых	Аннулированных				
а	1, 3	–	–	–	5496			01.07.74
2	2, 3, 4	–	–	–	6701		10.02.77	01.01.77
3	1, 3, 4	2	–	–	7151		24.08.78	01.01.79
4	1, 3, 4	–	–	–	7879		19.11.79	01.01.80
5	1, 2, 3, 4	–	5, 6	–	9604		23.05.85	01.01.86
6	1, 2, 4	–	–	–	9714		25.02.87	01.07.87
7	1 + 5	–	–	–	9862		30.01.90	01.07.90
8	1	–	–	–	9950		11.07.91	01.01.92
9	2	–	–	–	11858		13.02.98	1998-07-01
10	2	–	–	–	11890		30.03.99	1999-07-01
11	1, 2	–	–	–	11924		25.07.01	2002-01-01

(5) Нов. Изв. № 9604

Инв. № подл. 422

gost.e-ecolog.ru