ТИПОВОЙ ПРОЕКТ

2286п

ПУНКТ ПРИГОТОВЛЕНИЯ ДЕЗСРЕДСТВ

АЛЬБОМ II

СТРОИТЕЛЬНЫЕ ИЗДЕЛИЯ

gost.e-ecolog.ru

ТИПОВОЙ ПРОЕКТ

2286п

ПУНКТ ПРИГОТОВЛЕНИЯ ДЕЗСРЕДСТВ

АЛЬБОМ II

СТРОИТЕЛЬНЫЕ ИЗДЕЛИЯ

РАЗРАБОТАН ИНСТИТУТОМ
ГИПРОНИСЕЛЬХОЗ

УТВЕРЖДЕН И ВВЕДЕН В ДЕЙСТВИЕ
ГОСАГРОПРОМОМ СССР
ПРИКАЗ ОТ 1987г.
№

ГЛАВНЫЙ ИНЖЕНЕР ИНСТИТУТА В.А. ЧЕРНОЯРОВ

ГЛАВНЫЙ ИНЖЕНЕР ПРОЕКТА Г.Л. АВРУСИНА

Альбом V

Обозначение	Наименование	Стр.
КЖИ-ТТ 1	Технические требования к изготовлению сборных железобетонных изделий	4
ТТ 2	Технические требования к изготовлению арматурных и закладных изделий	4
- 1ПГ-3АIVТ-Н-а	Плита 1ПГ-3АIVТ-Н-а;	5
	1ПВ7-3АIVТ-Н-б; 1ПВ4-3АIVТ-Н-б	
	1ПВ7-4АIVТ-Н-б; 1ПВ4-4АIVТ-Н-б	
- 2ПГ-3АIVТ-Н-а	Плита 2ПГ-3АIVТ-Н-а;	6
	2ПГ-4АIVТ-Н-а; 2ПВ4-3АIVТ-Н-б	
	2ПВ-4АIVТ-Н-б	
- 1БСТ6-2АIVТ-1	Балка 1БСТ6-2АIVТ-1; 1БСТ6-3АIVТ-1	7
-ПСД 12.12.30-Т-1	Панель стеновая ПСД 12.12.30-Т-1,	8
	ПСД 12.12.40-Т-1; ПСД 12.12.50-Т-1,	
	ПСД 30.12.30-Т-1; ПСД 30.12.40-Т-1,	
	ПСД 30.12.50-Т-1; ПСД 6.12.30-Т-1,	
	ПСД 6.12.40-Т-1; ПСД 6.12.50-Т-1	
-ПСД 60.18.30-Т-1	Панель стеновая ПСД 60.18.30-Т-1	8
	ПСД 60.18.40-Т-1; ПСД 60.18.50-Т-1,	
	ПСД 60.12.30-Т-1; ПСД 60.12.40-Т-1,	
	ПСД 60.12.50-Т-1, ПСД 60.12.30-Т-2,	
	ПСД 60.12.40-Т-2, ПСД 60.12.50-Т-2	
- ПСД 12.12.30-Т-1СБ	Панель стеновая ПСД 12.12.30-Т-1	9
	ПСД 12.12.40-Т-1, ПСД 12.12.50-Т-1,	
	ПСД 30.12.30-Т-1, ПСД 30.12.40-Т-1,	
	ПСД 30.12.50-Т-1, ПСД 6.12.30-Т-1,	
	ПСД 6.12.40-Т-1, ПСД 6.12.50-Т-1	

Обозначение	Наименование	Стр.
	Сборочный чертеж	
КЖИ-ПСД 60.18.30-Т-1СБ	Панель стеновая ПСД 60.18.30-Т-1,	10
	ПСД 60.18.40-Т-1, ПСД 60.18.50-Т-1,	
	ПСД 60.12.30-Т-1, ПСД 60.12.40-Т-1,	
	ПСД 60.12.50-Т-1, ПСД 60.12.30-Т-2,	
	ПСД 60.12.40-Т-2, ПСД 60.12.50-Т-2	
	Сборочный чертеж	
- ПСД 60.18.30-Т-УП-1	Панель стеновая ПСД 60.18.30-Т-УП-1	11
	ПСД 60.18.40-Т-УП-1; ПСД 60.18.50-Т-УП-1	
	ПСД 15.12.30-Т-УП-1, ПСД 15.12.40-Т-УП-1	
	ПСД 15.12.50-Т-УП-1	
- 1К 39.2-2а	Колонна 1К 39.2-2а, 1К 39.2-2б,	11
	2К 39.2-2а, 2К 39.2-2б	
-ПСД 60.18.30-Т-УП-1СБ	Панель стеновая ПСД 60.18.30-Т-УП-1	12
	ПСД 60.18.40-Т-УП-1; ПСД 60.18.50-Т-УП-1	
	ПСД 15.12.30-Т-УП-1; ПСД 15.12.40-Т-УП-1	
	ПСД 15.12.50-Т-УП-1	
	Сборочный чертеж	
- 1К 39.2-2аСБ	Колонна 1К 39.2-2а, 1К 39.2-2б,	13
	2К 39.2-2а, 2К 39.2-2б	
	Сборочный чертеж	
МН 1.000	Изделие закладное МН 1	14
МС 1.000	Изделие соединительное МС1, МС2	14
МС 1.000 СБ	Изделие соединительное МС1, МС2	15
	Сборочный чертеж	
МС 3.000	Изделие соединительное МС 3	16
МС 4.000	Изделие соединительное МС4	16
НС 1.000	Насадка стальная НС 1	17
СФС 1.000	Стойка фахверка стальная СФС 1	17
РМ 1.000	Рамка металическая РМ 1	18
РМ 1.000 СБ	Рамка металическая РМ 1	18
	Сборочный чертеж	

Альбом II

Обозначение	Наименование	Стр.
РМ2.000	Рамка металическая РМ2	19
РМ2.000СБ	Рамка металическая РМ2	19
	Сборочный чертеж	
РМ3.000	Рамка металическая РМ3,РМ4	20
РМ3.000СБ	Рамка металическая РМ3,РМ4	20
	Сборочный чертеж	
ЩМ 1.000	Щит металический ЩМ1	21
ЩМ1.000СБ	Щит металический ЩМ1	21
	Сборочный чертеж	

Альбом V

1. Изготовление изделий вести в соответствии с требованиями следующих нормативных документов:

ГОСТ 13015.0-83 Конструкции и изделия бетонные и железобетонные сборные. Общие технические требования;

ГОСТ 13015.1-81. Конструкции и изделия бетонные и железобетонные сборные. Правила приемки.

ГОСТ 13015.2-81. Конструкции и изделия бетонные и железобетонные сборные. Правила маркировки;

ГОСТ 13015.3-81. Конструкции и изделия бетонные и железобетонные сборные. Документ о качестве;

ГОСТ 13015.4-84. Конструкции и изделия бетонные и железобетонные сборные. Правила транспортирования и хранения;

А также серий чертежей типовых конструкций, указанных на чертежах изделий, и дополнительных требований, указанных в рабочих чертежах основного комплекта марки КЖ.

2. Для обеспечения требуемой толщины защитного слоя бетона под арматуру следует устанавливать специальные прокладки из плотного цементно-песчаного раствора состава 1:2, асбестоцемента или из пластмассы.

Предусматривать стальные прокладки или фиксаторы, выходящие на поверхность бетона, не допускается.

Привязан

Инв. №

Инв.№подл. | Подпись и дата | Взам.инв.№

				2286 п	КЖИ-ТТ1	
Нач.отд.	Высоцкая			Технические требования к изготовлению сборных железобетонных изделий	Стадия	Лист	Листов
Н.контр.	Харламова				Р	1	1
Гл.конст.	Олейко				ГИПРОНИСЕЛЬХОЗ		
Гл.спец.	Николаев						
Рук.гр.	Девинская						
Ст.инж.	Богатырева						

Формат А4

1. Изготовление арматурных и закладных изделий вести в соответствии с требованиями следующих нормативных документов:

ГОСТ 10922-75. Арматурные изделия и закладные детали сварные для железобетонных конструкций;

ГОСТ 14098-68. Соединения сварные арматуры железобетонных изделий и конструкций. Контактная и ванная сварка. Основные типы и конструктивные элементы;

ГОСТ 19292-73. Соединения сварные элементов закладных деталей сборных железобетонных конструкций. Контактная и автоматическая сварка плавлением. Основные типы и конструктивные элементы.

СН 393-78. Инструкция по сварке соединений арматуры и закладных деталей железобетонных конструкций.

2. Ручную дуговую сварку производить электродами типа Э-42 по ГОСТ 9467-75.

Привязан

Инв. №

Инв.№подл. | Подпись и дата | Взам.инв.№

				2286 п	КЖИ-ТТ2	
Нач.отд.	Высоцкая			Технические требования к изготовлению арматурных и закладных изделий	Стадия	Лист	Листов
Н.контр.	Харламова				Р	1	1
Гл.конст.	Олейко				ГИПРОНИСЕЛЬХОЗ		
Рук.спец.	Николаев						
Рук.гр.	Девинская						
Ст.инж.	Богатырева						

Пункт приготовления дезсредств

Формат А4

Альбом II

Рис. 1

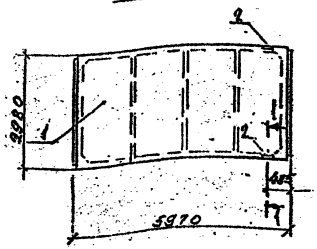

1-1

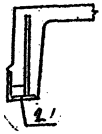

Рис. 2

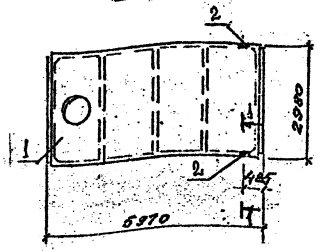

Формат	Зона	Поз	Обозначение	Наименование	Колич. на исполн. 1ПГ-3А1V т-н-а: -	01	02	03	04	Примечание
				Документация						
А4			КЖИ-ТТ1	Технические требования к изготовлению сборных железобетонных изделий						
				Сборочные единицы						
		1	1.865.1-4/84 в.1	Плита 1ПГ-3А1V т-н	1					
			1.865.1-4/84 в.1	" 1ПВ7-3А1V т-н		1				
			1.865.1-4/84 в.1	" 1ПВ4-3А1V т-н			1			
			1.865.1-4/84 в.1	" 1ПВ7-4А1V т-н				1		
			1.865.1-4/84 в.1	" 1ПВ4-4А1V т-н					1	
		2	1.865.1-4/84 в.2	Изделие закладное М11	2	2	2	2	2	

Ведомость расхода стали на дополнительные закладные изделия, кг

Марка элемента	Изделия закладные: Арматура класса А III, ГОСТ 5781-82, ф10	Итого	Прокат марки ВСт. 3 Кп 2, ГОСТ 8509-72, ф10×6	ГОСТ 8509-72, б=8	Итого	Общий расход
1ПГ-3А1V т-н-а; 1ПВ7-3А1V т-н-б; 1ПВ4-3А1V т-н-б; 1ПВ7-4А1V т-н-б; 1ПВ4-4А1V т-н-б	0,4	0,4	1,2	0,16	1,36	1,76

Покрытие поз. 1 гор. Ц100 ГОСТ 9.073-77

Обозначение	Марка	Рис.
1ПГ-3А1V т-н-а	1ПГ-3А1V т-н-а	1
-01	1ПВ7-3А1V т-н-б	2
-02	1ПВ4-3А1V т-н-б	
-03	1ПВ7-4А1V т-н-б	
-04	1ПВ4-4А1V т-н-б	

Инв. № подл. | Подпись и дата | Взам. инв. №

Привязан

Инв. №

Нач. отд.	Высоцкий		
Н. контр.	Харламова		07.86
Гл. конст.	Олешко		
Гл. спец.	Янковский		
Рук. гр.	Левинская		
Ст. инж.	Богатырева		

2286 п

КЖИ-1ПГ-3А1V т-н-а

Плита 1ПГ-3А1V т-н-а; 1ПВ7-3А1V т-н-б; 1ПВ4-3А1V т-н-б; 1ПВ7-4А1V т-н-б; 1ПВ4-4А1V т-н-б

Стадия	Масса	Масштаб
Р	—	1:100

Лист | Листов 1

ГИПРОНИСЕЛЬХОЗ

Пункт приготовления дезсредств

Формат А3

Альбом II

Рис. 1

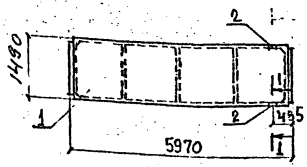

1-1

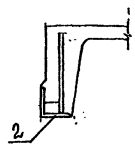

Рис. 2

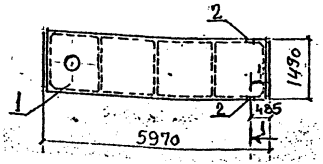

Формат	Зона	Поз.	Обозначение	Наименование	Кол. на исполн. 2ПГ-3А IV т-н-а: -	01	02	03	Примечание
				Документация					
А4			КЖИ-ТТ1	Технические требования					
				к изготовлению сборных					
				железобетонных изделий					
				Сборочные единицы					
		1	1.865.1-4/84 вып. 3	Плита 2ПГ-3А IV т-н	1				
			1.865.1-4/84 вып. 3	" 2ПГ-4А IV т-н		1			
			1.865.1-4/84 вып. 3	" 2ПВ4-3А IV т-н			1		
			1.865.1-4/84 вып. 3	" 2ПВ4-4А IV т-н				1	
		2	1.865.1-4/84 вып. 2	Изделие закладное М11	2	2	2	2	

Ведомость расхода стали на дополнительные закладные изделия, кг

Марка элемента	Изделия закладные: Арматура класса А III, ГОСТ 5781-82, ф10	Итого	Прокат марки ВСт3кп2, ГОСТ 8509-72, 270×76	ГОСТ 19903-74, t=8	Итого	Общий расход
2ПГ-3А IV т-н-а; 2ПВ4-3А IV т-н-б; 2ПГ-4А IV т-н-а; 2ПВ4-4А IV т-н-б;	0,4	0,4	1,2	0,16	1,36	1,76

Покрытие поз. 1 гор. Ц100 ГОСТ 9.073-77

Обозначение	Марка	Поз.
2ПГ-3А IV т-н-а	2ПГ-3А IV т-н-а	1
-01	2ПГ-4А IV т-н-а	
-02	2ПВ4-3А IV т-н-б	2
-03	2ПВ4-4А IV т-н-б	

Привязан

Инв. №

Нач. отд.	Виглогузов		
Н. контр.	Харламова		02.86
Гл. конст.	Олешко		
Гл. спец.	Янковский		
Рук. гр.	Левинская		
Ст. инж.	Богатырев		

2286п

КЖИ-2ПГ-3А IV т-н-а

Плита 2ПГ-3А IV т-н-а; 2ПГ-4А IV т-н-а; 2ПВ4-3А IV т-н-б; 2ПВ-4А IV т-н-б;

Стадия	Масса	Масштаб
Р	-	1:100

Лист | Листов 1

ГИПРОНИСЕЛЬХОЗ

Инв. № подл. | Подпись и дата | Взам. инв. №

Пункт приготовления дезсредств

Формат А3

Альбом II

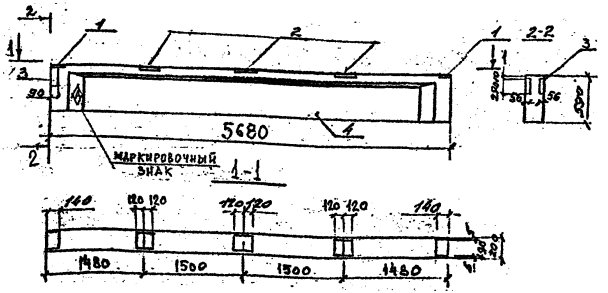

			Обозначение	Наименование	Кол.	Примечание
				Документация		
А1			КЖИ-ТТ1	технические требования к изготовлению сборных железобетонных изделий		
				Сборочные единицы		
		1	1.462.1-10/80 Вып2	Изделие закладное М5	2	
		2	1.462.1-10/80 Вып2	—"— М6	3	
		3	1.462.1-10/80 Вып2	—"— М8	1	
			Переменные	данные для исполнений		
				1БСТ6-2АIV Т-1		
				Сборочные единицы		
		4	1.462.1-10/80 Вып1	1БСТ6-2АIV Т	1	
				1БСТ6-2АIV Т-1-01		
				Сборочные единицы		
		4	1.462.1-10/80 Вып.1	1БСТ6-3АIV Т	1	

Ведомость расхода стали на дополнительные закладные изделия, кг

Марка элемента	Закладные изделия: Арматура класса А-III ГОСТ 5781-82 ф8	ф10		Прокат марки ВСт3 Кп2 ГОСТ 1510-73 ГОСТ 19903-74 ф10-3-4	δ=8	Итого	Расход стали
1БСТ6-2АIV Т-1	0,96	0,6	1,56	3,1	8,20	11,3	12,86
1БСТ6-3АIV Т-1							

1. Разбивка поз. 1, 2, 3 по данному чертежу, остальное по серии 1.462.1-10/80 вып.1 и КЖИ-ТТ1
2. Покрытие поз 1, 2, 3 гор. Ц100 ГОСТ 9.073-77

Обозначение	Марка
КЖИ-1БСТ6-2АIV Т-1	1БСТ6-2АIV Т-1
-01	1БСТ6-3АIV Т-1

Привязан

Инв. №

Нач.отд.	Вислогузов		
Н.контр.	Харламова		07.86
Гл.конст.	Олешко		
Гл.спец.	Янковский		
Гук.гр.	Левинская		
Ст.инж.	Богатырева		

2286П

КЖИ-1БСТ6-2АIV Т-1

БАЛКА 1БСТ6-2АIV Т-1; 1БСТ6-3АIV Т-1;

Стадия	Масса	Масштаб
Р	—	1:50

Лист | Листов 1

ГИПРОНИСЕЛЬХОЗ

Инв. № подл. | Подпись и дата | Взам. инв. №

Пункт приготовления дезсредств

Формат А3

Альбом II

Инв.№подл.	Подпись и дата	Взам.инв.№

Формат	Зона	Поз	Обозначение	Наименование	Количество на исполнение КЖИ-ПСД 12.12.30-Т-1										Примечание
					-	01	02	03	04	05	06	07	08		
				Документация											
А4			КЖИ-ТТ1	Технические требования											
				к изготовлению сборных											
				железобетонных изделий											
А3				Сборочный чертеж											
			-ПСД 12.12.30-Т-1СБ	Сборочные единицы											
		1	1.832.1-9 вып.1	Панель ПСД 12.12.30-Т	1										
			1.832.1-9 вып.1	" ПСД 12.12.40-Т		1									
			1.832.1-9 вып.1	" ПСД 12.12.50-Т			1								
			1.832.1-9 вып.1	" ПСД 30.12.30-Т				1							
			1.832.1-9 вып.1	" ПСД 30.12.40-Т					1						
			1.832.1-9 вып.1	" ПСД 30.12.50-Т						1					
			1.832.1-9 вып.1	" ПСД 6.12.30-Т							1				
			1.832.1-9 вып.1	ПСД 6.12.40-Т								1			
			1.832.1-9 вып.1	ПСД 6.12.50-Т									1		
		2	1.832.1-9 вып.2	Изделие закладное М1	6	6	6	3	3	3	4	4	4		

Привязан

Инв. №

Нач.отд.	Вислогузов		
Н.контр.	Харламова		07.86
Гл.констр.	Олешко		
Гл.спец.	Янковский		
Рук.гр.	Левинская		
Ст.техн.	Синева		

2286п КЖИ-ПСД 12.12.30-Т-1.

Панель стеновая ПСД 12.12.30-Т-1, ПСД 12.12.40-Т-1, ПСД 12.12.50-Т-1, ПСД 30.12.30-Т-1, ПСД 30.12.40-Т-1, ПСД 30.12.50-Т-1, ПСД 6.12.30-Т-1, ПСД 6.12.40-Т-1, ПСД 6.12.50-Т-1.

Стадия	Лист	Листов
Р		1

ГИПРОНИСЕЛЬХОЗ

Формат А4

Пункт приготовления дезсредств

Инв.№подл.	Подпись и дата	Взам.инв.№

Формат	Зона	Поз	Обозначение	Наименование	Количество на исполнение КЖИ-ПСД 60.18.30-Т-1										Примечание
					-	01	02	03	04	05	06	07	08		
				Документация											
А4			КЖИ-ТТ1	Технические требования											
				к изготовлению сборных											
				железобетонных изделий											
А3				Сборочный чертеж											
			-ПСД 60.18.30-Т-1СБ	Сборочные единицы											
		1	1.832.1-9 вып.1	Панель ПСД 60.18.30-Т	1										
			1.832.1-9 вып.1	" ПСД 60.18.40-Т		1									
			1.832.1-9 вып.1	" ПСД 60.18.50-Т			1								
			1.832.1-9 вып.1	" ПСД 60.12.30-Т				1			1				
			1.832.1-9 вып.1	ПСД 60.12.40-Т					1			1			
			1.832.1-9 вып.1	ПСД 60.12.50-Т						1			1		
		2	1.832.1-9 вып.2	Изделие закладное М1	5	5	5	5	5	5	8	8	8		

Привязан

Инв. №

Нач.отд.	Вислогузов		
Н.контр.	Харламова		07.86
Гл.констр.	Олешко		
Гл.спец.	Янковский		
Рук.гр.	Левинская		
Ст.техн.	Синева		

2286п КЖИ-ПСД 60.18.30-Т-1

Панель стеновая ПСД 60.18.30-Т-1, ПСД 60.18.40-Т-1, ПСД 60.18.50-Т-1, ПСД 60.12.30-Т-1, ПСД 60.12.40-Т-1, ПСД 60.12.50-Т-1, ПСД 60.12.30-Т-2, ПСД 60.12.40-Т-2, ПСД 60.12.50-Т-2

Стадия	Лист	Листов
Р		1

ГИПРОНИСЕЛЬХОЗ

Формат А4

Рис.1

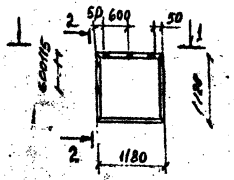

2-2

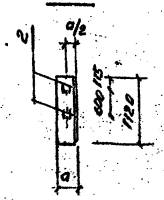

Рис.3

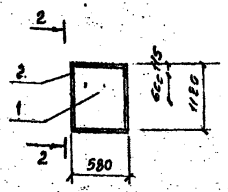

1-1

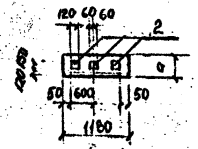

Рис.2

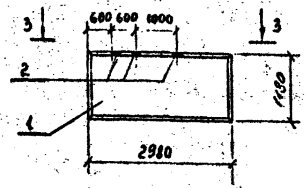

3-3

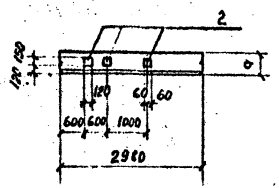

Ведомость расхода стали на дополнительные закладные изделия, кг.

Марка элемента	Изделия закладные: Арматура класса		Прокат марки		Общий расход.
	AIII		ВСт3кп2		
	ГОСТ 5781-82		ГОСТ 19903-74		
	Ф10	Итого	t=8	Итого	
ПСД.12.12.30-Т-1 ПСД.12.12.40-Т-1 ПСД.12.12.50-Т-1	2,28	2,28	7,8	7,8	10,08
ПСД.30.12.30-Т-1 ПСД.30.12.40-Т-1 ПСД.30.12.50-Т-1	1,14	1,14	3,9	3,9	5,04
ПСД.6.12.30-Т-1 ПСД.6.12.40-Т-1 ПСД.6.12.50-Т-1	1,52	1,52	5,2	5,2	6,72

Обозначение	Марка	Рис.	q
КНШ-ПСД.12.12.30-Т-1	ПСД.12.12.30-Т-1	1	300
-01	ПСД.12.12.40-Т-1		400
-02	ПСД.12.12.50-Т-1		500
-03	ПСД.30.12.30-Т-1	2	300
-04	ПСД.30.12.40-Т-1		400
-05	ПСД.30.12.50-Т-1		500
-06	ПСД.6.12.30-Т-1	3	300
-07	ПСД.6.12.40-Т-1		400
-08	ПСД.6.12.50-Т-1		500

1. Разбивка поз. 2 по данному чертежу, остальное по серии 1.832.1-9 Вып. 1 и КНШ-ТТ1.
2. Покрытие поз. 2 гор. Ц.100 ГОСТ 9.073-77.

Привязан			
Нач. отд	Бислюзов		
Н. контр	Харламова		07.86
Гл. констр	Опейко		
Гл. спец	Янковский		
Рук. гр	Левинская		
Инв. №	Ст. техн	Сенева	

2286п КНШ-ПСД.12.12.30-Т-1 СБ

Панель стеновая ПСД.12.12.30-Т-1, ПСД.12.12.40-Т-1, ПСД.12.12.50-Т-1, ПСД.30.12.30-Т-1, ПСД.30.12.40-Т-1, ПСД.30.12.50-Т-1, ПСД.6.12.30-Т-1, ПСД.6.12.40-Т-1, ПСД.6.12.50-Т-1. Сборочный чертеж

Стадия	Масса	Масштаб
Р	—	5/м
Лист	Листов 1	

ГИПРОНИИГЕЛЬХОЗ

Пункт приготовления дезсредств

Формат А3

Инв.№ подл. | Подпись и дата | Взам.инв.№

Альбом II

Рис.1

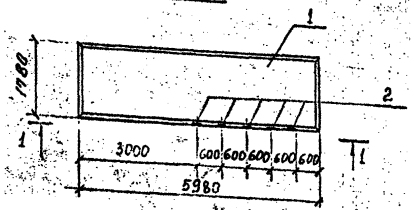

1-1

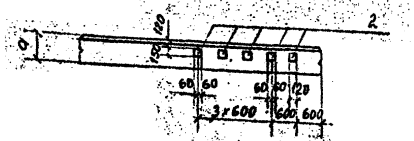

Рис.2

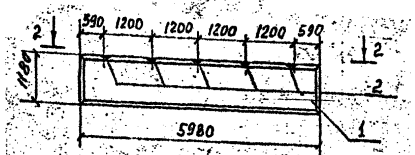

2-2

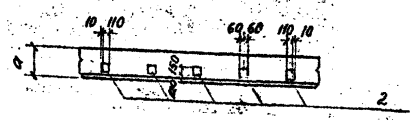

Рис.3

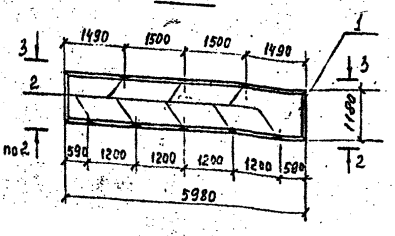

3-3

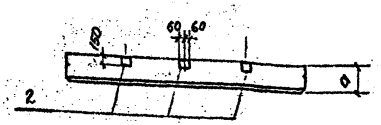

1. Разбивка поз. 2 по данному чертежу, остальное по серии 1.832.1-9 вып. 1 и КЖИ-ТТ1
2. Покрытие поз. 2 гар. Ц 100 ГОСТ 9.073-77.

Ведомость расхода стали на дополнительные закладные изделия, кг

Марка элемента	Изделия закладные: Арматура класса А-III, ГОСТ 5781-82, Ф10	Итого	Прокат марки ВСт3кп2, ГОСТ 19903-74, t=8	Итого	Общий расход
ПСД 60.18.30-Т-1 ПСД 60.18.40-Т-1 ПСД 60.18.50-Т-1	1,9	1,9	6,5	6,5	8,4
ПСД 60.12.30-Т-1 ПСД 60.12.40-Т-1 ПСД 60.12.50-Т-1	1,9	1,9	6,5	6,5	8,4
ПСД 60.12.30-Т-2 ПСД 60.12.40-Т-2 ПСД 60.12.50-Т-2	3,04	3,04	10,4	10,4	13,44

Обозначение	Марка	Рис.	a
КЖИ-ПСД 60.18.30-Т-1	ПСД 60.18.30-Т-1	1	300
-01	ПСД 60.18.40-Т-1		400
-02	ПСД 60.18.50-Т-1		500
-03	ПСД 60.12.30-Т-1	2	300
-04	ПСД 60.12.40-Т-1		400
-05	ПСД 60.12.50-Т-1		500
-06	ПСД 60.12.30-Т-2	3	300
-07	ПСД 60.12.40-Т-2		400
-08	ПСД 60.12.50-Т-2		500

Нач.отд	Вислогузов		
Н.контр	Харламова		07.86
Гл.констр	Олешко		
Гл.спец.	Янковский		
Рук.гр	Левинская		
Ст.техн	Синева		

Привязан

Инв. №

2286 п

КЖИ-ПСД 60.18.30-Т-1СБ

Панель стеновая ПСД 60.18.30-Т-1, ПСД 60.18.40-Т-1, ПСД 60.18.50-Т-1, ПСД 60.12.30-Т-1, ПСД 60.12.40-Т-1, ПСД 60.12.50-Т-1, ПСД 60.12.30-Т-2, ПСД 60.12.40-Т-2, ПСД 60.12.50-Т-2, Сборочный чертеж.

Стадия	Масса	Масштаб
Р	—	Б/М

Лист | Листов 1

ГИПРОНИСЕЛЬХОЗ

Инв.№ подл. | Подпись и дата | Взам.инв.№

Пункт приготовления дезсредств. Формат А3

Альбом II

Инв.№ подл. | Подпись и дата | Взам.инв.№

Формат	Зона	Поз.	Обозначение	Наименование	Количество на исполнение КНШ-ПСД 60.18.30-Т-УП-1										Примечание
					-	01	02	03	04	05					
				Документация											
А4			КНШ-ТТ1	Технические требования											
				к изготовлению сборных											
				железобетонных изделий											
А3				Сборочный чертеж											
			-ПСД 60.18.30-Т-УП-1СБ	Сборочные единицы											
		1	1.832.1-9 Вып.1	Панель ПСД 60.18.30-Т-УП	1										
			1.832.1-9 Вып.1	" ПСД 60.18.40-Т-УП		1									
			1.832.1-9 Вып.1	" ПСД 60.18.50-Т-УП			1								
			1.832.1-9 Вып.1	" ПСД 15.12.30-Т-УП				1							
			1.832.1-9 Вып.1	" ПСД 15.12.40-Т-УП					1						
			1.832.1-9 Вып.1	" ПСД 15.12.50-Т-УП						1					
		2	1.832.1-9 Вып.2	Изделие закладное М1	2	2	2								
		3	2.830-3.2-1400-03	то же МН4				2	2	2					

Привязан

Инв. №

Нач.отд	Вислогузов		07.86
Н.контр	Харламова		
Гл.констр	Олешко		
Гл.спец.	Яковский		
Рук.гр	Левинская		
Ст.техн	Синева		

2286п КНШ-ПСД 60.18.30-Т-УП-1

Панель стеновая ПСД 60.18.30-Т-УП-1, ПСД 60.18.40-Т-УП-1, ПСД 60.18.50-Т-УП-1, ПСД 15.12.30-Т-УП-1, ПСД 15.12.40-Т-УП-1, ПСД 15.12.50-Т-УП-1.

Стадия	Лист	Листов
Р		1

ГИПРОНИСЕЛЬХОЗ

Формат А4

Инв.№ подл. | Подпись и дата | Взам.инв.№

Формат	Зона	Поз.	Обозначение	Наименование	Количество на исполнение КНШ-1К39.2-2.а										
					-	01	02	03							
				Документация											
А4			КНШ-ТТ1	Технические требования											
				к изготовлению сборных же-											
				лезобетонных изделий											
А4			-1К39.2-2.а СБ	Сборочный чертеж											
				Сборочные единицы											
		1	1.823.1-2 Вып.1	1К39.2-2	1										
			1.823.1-2 Вып.1	1К39.2-2		1									
			1.823.1-2 Вып.1	2К39.2-2			1								
			1.823.1-2 Вып.1	2К39.2-2				1							
		2	1.400-15 Вып.1	Изделие закладное МН113-5	2	2									
		3	КНШ-МН1.000	Изделие закладное МН1	2	2									
		4	1.400-15 Вып.1	Изделие закладное МН210-2		1		1							
		5	1.400-15 Вып.1	Изделие закладное МН201-2			3	3							

Привязан

Инв. №

Нач.отд	Вислогузов		07.86
Н.контр	Харламова		
Гл.конст	Олешко		
Гл.спец	Яковский		
Рук.гр	Левинская		
Ст.инж	Богатырева		

2286п КНШ-1К39.2-2а

Колонна 1К39.2-2.а; 1К39.2-2б; 2К39.2-2.а; 2К39.2-2.б;

Стадия	Лист	Листов
Р		1

ГИПРОНИСЕЛЬХОЗ

Формат А4

Копировал

Альбом V

Рис. 1

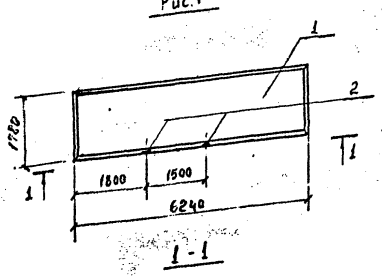

1-1

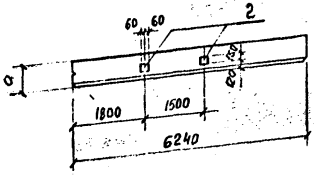

Рис. 2

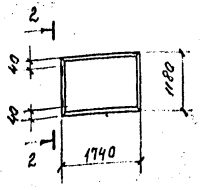

3-3

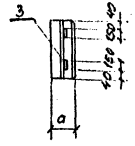

Обозначение	Марка	Рис.	a
КНИ-ПСД 60.18.30-Т-УП-1	ПСД 60.18.30-Т-УП-1	1	300
-01	ПСД 60.18.40-Т-УП-1		400
-02	ПСД 60.18.50-Т-УП-1		500
-03	ПСД 15.12.30-Т-УП-1	2	300
-04	ПСД 15.12.40-Т-УП-1		400
-05	ПСД 15.12.50-Т-УП-1		500

1. Разбивка поз 2,3 по данному чертежу, остальное по серии 1.832.1-9 Вып.1 и КНИ-ТТ1.
2. Покрытие поз. 2 гор. Ц.100 ГОСТ 9.073-77.

Ведомость расхода стали на дополнительные закладные изделия, кг

Марка элемента	Изделия закладные					Общий расход
	Арматура класса A-III ГОСТ 5781-82			Прокат марки ВСт3кп2 ГОСТ 19903-74		
	ф8	ф10	Итого	t=8	Итого	
ПСД 60.18.30-Т-УП-1 ПСД 60.18.40-Т-УП-1 ПСД 60.18.50-Т-УП-1		0.76	0.76	2,6	2,6	3,36
ПСД 15.12.30-Т-УП-1 ПСД 15.12.40-Т-УП-1 ПСД 15.12.50-Т-УП-1	0,38		0,38	1,92	1,92	2,30

Привязан

Инв. №

Нач.отд	Кислогузов		07.86
Н.контр	Харланова		
Гл.конст	Слепко		
Гл.спец	Янковский		
Рук.гр	Левинская		
Ст.техн	Синева		

22861 КНИ-ПСД 60.18.30-Т-УП-1-СБ

Панель стеновая ПСД 60.18.30-Т-УП, ПСД 60.18.40-Т-УП-1, ПСД 60.18.50-Т-УП-1, ПСД 15.12.30-Т-УП-1, ПСД 15.12.40-Т-УП-1, ПСД 15.12.50-Т-УП-1. Сборочный чертеж

Стадия	Масса	Масштаб
Р	—	1/М
Пист	Листов 1	

ГИПРОНИСЕЛЬХОЗ

Инв.№подл. | Подпись и дата | Взам.инв.№

Пункт приготовления дезсредств

Формат А3

Альбом II

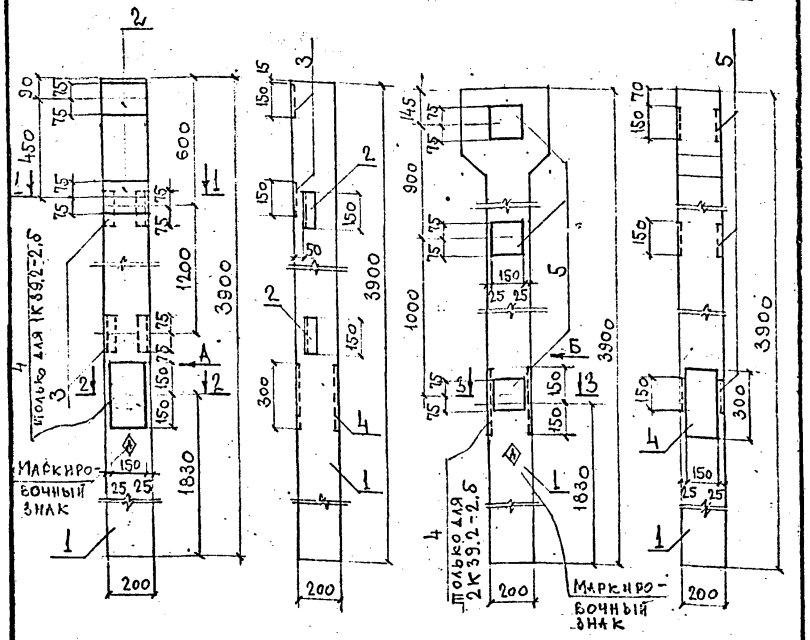

1. Разбивка поз. 2,3,4,5 по данному чертежу, остальное посерии 1.823.1-2 вып.1 и КЖИ-ТТ1.

2. Покрытие поз.2,3,4,5 гор Ц100 ГОСТ 9.073-77

Привязан

Инв. №

Нач.отд.	Вислогузов		
Н.контр.	Харламова		07.80
Гл.конст.	Слешко		
Гл.спец.	Янковский		
Рук.гр.	Левинская		
Ст.инж.	Богатырева		

2286п КЖИ-1К39.2-2.а СБ

Колонна
1К39.2-2.а;
1К39.2-2.б;
2К39.2-2.а;
2К39.2-2.б;
Сборочный чертеж

Стадия	Масса	Масштаб
Р	–	Б.М.

Лист 1 Листов 2

ГИПРОНИСЕЛЬХОЗ

Формат А4

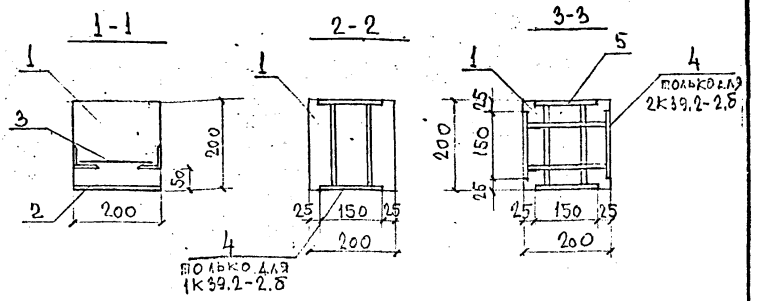

Обозначение	Марка	Рис.
КЖИ-1К39.2-2.а	1К39.2-2.а	1
-01	1К39.2-2.б	
-02	2К39.2-2.а	2
-03	2К39.2-2.б	

Ведомость расхода стали на дополнительные закладные изделия, кг.

Марка элемента	Изделия закладные								Общий расход
	Арматура класса А III			Прокат марки ВСт3кп2					
	ГОСТ 5781-82			ГОСТ 19903-74			ГОСТ 8509-73	Итого	
	ф8	ф12	Итого	t=6	t=8	t=10	L63x63x5		
1К39.2-2.а	0,8	0,2	1.0	2,8	0,8		2,8	6,4	7,4
1К39.2-2.б	0,8	1,2	2.0	2,8	0,8	7.0	2,8	13,4	15,4
2К39.2-2.а		2,1	2,1			14,4		14,4	16,5
2К39.2-2.б		3,1	3,1			21,4		21,4	24,5

Привязан

Инв. №

2286п- КЖИ-1К39.2-2.а СБ

Лист 2

Пункт приготовления дезоредств

Формат А4

Альбом II

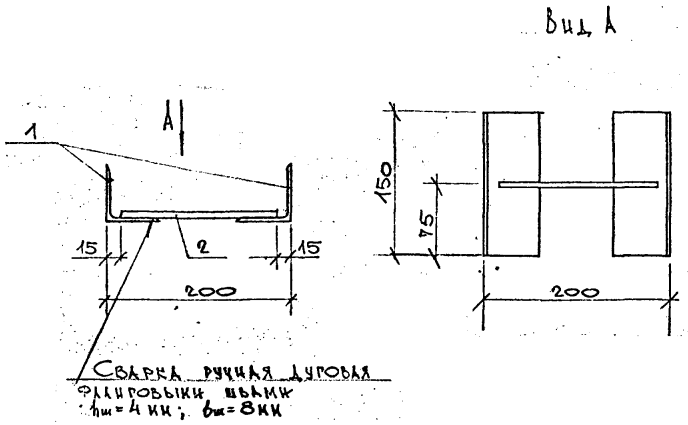

Формат	Зона	Поз	Обозначение	Наименование	Кол.	Примечание
				Документация		
А4			КЖИ-ТТ2	Технические требования к изготовлению арматурных и закладных изделий		
				Детали		
Б.Ч.		1	-МН1.001	Уголок Б-63х63х5 ГОСТ8509-72 ВСт3кп2 ГОСТ 535-79 l=150	2	0,7кг
Б.Ч.		2	-002	⌀12 АIII ГОСТ5781-82 l=170	1	0,1кг

Привязан

Инв. №

Нач.отд	Вислорузов		
Н.контр	Харламова		02.86
Гл.конст	Олешко		
Гл.спец	Янковский		
Рук.гр	Левинская		
Инженер	Фетисова		

2286п КЖИ-МН1.000

Изделие закладное МН1

Стадия	Масса	Масштаб
Р	1,5	1:5

Лист | Листов 1

ГИПРОНИСЕЛЬХОЗ

Инв.№подл. | Подпись и дата | Взам.инв.№

Формат А4

Формат	Зона	Поз.	Обозначение	Наименование	Количество на исполнение МС1.000								Примечание
					-	01							
				Документация									
А4			КЖИ-ТТ2	Технические требования к изготовлению									
				Арматурных и закладных изделий									
			МС1.000сб	Сборочный чертеж									
				Детали									
Б.Ч.		1	МС1.001	Уголок Б-140х140х9 ГОСТ 8509-72 ВСт3пс6-1 ГОСТ 535-79 l=250	1								4,85кг
		2	.002	Шпилька М12 ГОСТ2590-71 ВСт3кп2 ГОСТ535-79 l=350	4	2							0,31кг
		3	.003	Лист Б-8х200х250 ГОСТ19903-74 ВСт3кп2 ГОСТ14637-79	1								3,14кг
		4	.004	Лист Б 8х150х280 ГОСТ19903-74 ВСт3кп2 ГОСТ14637-79		1							2,6кг
				Стандартные изделия									
		5		Гайка М12 ГОСТ 5915-70	4	2							
		6		Шайба 12 ГОСТ 11371-78	4	2							

Привязан

Инв. №

Нач.отд	Вислорузов	
Н.контр	Харламова	
Гл.конст	Олешко	
Гл.спец	Янковский	
Рук.гр	Левинская	
Ст.техн	Синева	

2286п -МС1.000

Изделие соединительное МС1, МС2

Стадия	Лист	Листов
Р		1

ГИПРОНИСЕЛЬХОЗ

Инв.№подл. | Подпись и дата | Взам.инв.№

Пункт приготовления дезсредств

Формат А4

Альбом II

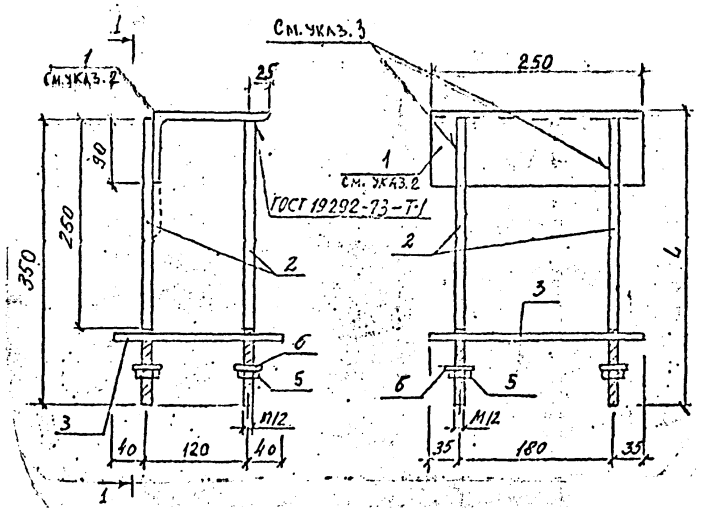

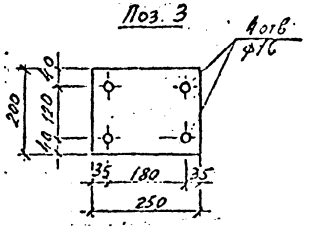

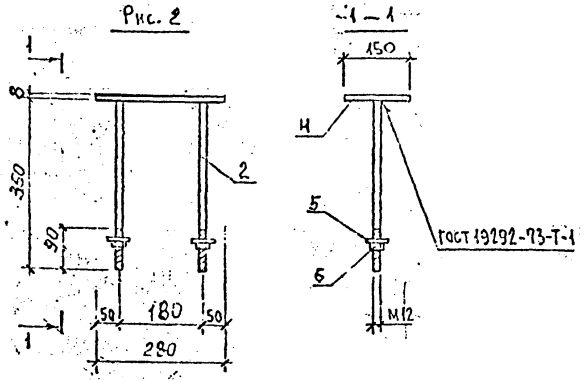

1. Покрытие гор. Ц 100 ГОСТ 9.073-77.
2. Полку уголка поз 1. обрезать при изготовлении
3. Сварка ручная дуговая фланговыми швами $h_{шв}$ = 4мм, $в_{шв}$ = 8мм.

Обозначение	Марка	Рис
МС1.000	МС1.	1
-01	МС2.	2

Нач.отд.	Вислогузов		
Н.контр.	Харламова		07.86
Гл.констр.	Олешко		
Гл.спец.	Янковский		
Рук.гр.	Левинская		
Ст.техн.	Синева		

Привязан

Инв. №

2286п МС1.000СБ

Изделие соединительное МС1, МС2. Сборочный чертеж

Стадия	Масса	Масштаб
Р	—	1:10.

Лист | Листов 1

ГИПРОНИСЕЛЬХОЗ

Инв.№подл. | Подпись и дата | Взам.инв.№

Пункт приготовления дезсредств

Формат А3

Альбом II

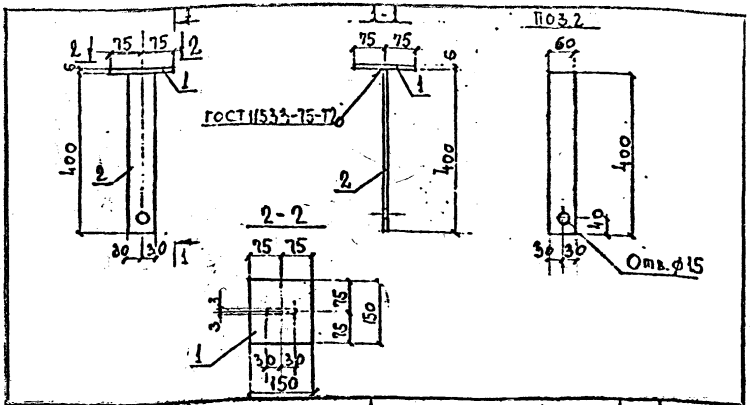

Формат	Зона	Поз	Обозначение	Наименование	Кол.	Примечание
				Документация		
А4			КШИ-ТТ2	Технические требования к изготовлению арматурных и закладных изделий		
				Детали		
Б4		1	МС1.001	Лист Б6х150х150 ГОСТ 19903-74 / ВСт3кп2 ГОСТ 14637-79	1	1,1 кг
		2	.002	Лист Б6х60х400 ГОСТ 19903-74 / ВСт3кп2 ГОСТ 14637-79	1	1,1 кг

Покрытие гор. Ц100 ГОСТ 9.073-77

Привязан

Инв. №

Нач. отд.	Вислогузов		
Н. контр.	Харламова		07.86
Гл. конст.	Олешко		
Гл. спец.	Янковский		
Рук. гр.	Левинская		
Ст. инж.	Богатырева		

2286п МС3.000

Изделие соединительное МС3

Стадия	Масса	Масштаб
Р	2,2	1:10

Лист | Листов 1

ГИПРОНИСЕЛЬХОЗ

Формат А4

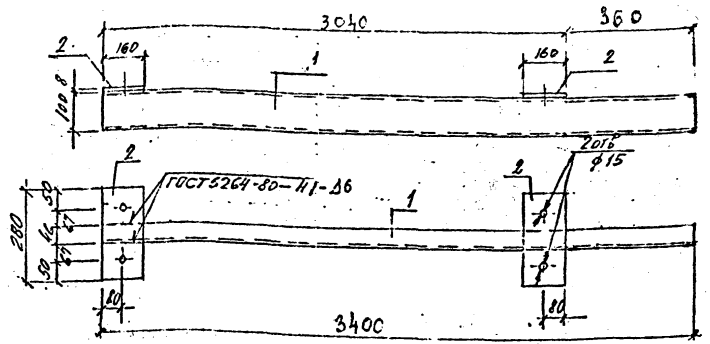

Формат	Зона	Поз	Обозначение	Наименование	Кол.	Примечание
				Документация		
А4			КШИ-ТТ2	Технические требования к изготовлению арматурных и закладных изделий		
				Детали		
Б4		1	МС4.001	Швеллер 10 ГОСТ 8240-72 / ВСт3кп2 ГОСТ 535-79 С=3400	1	29,21 кг
Б4		2	-002	Лист Б 8х160х280 ГОСТ 19903-74 / ВСт3кп2 ГОСТ 14637-79	2	2,81 кг

Покрытие гор. Ц100 ГОСТ 9.073-77

Привязан

Инв. №

Нач. отд.	Вислогузов		
Н. контр.	Харламова		07.86
Гл. конст.	Олешко		
Гл. спец.	Янковский		
Рук. гр.	Левинская		
Ст. инж.	Богатырева		

2286п МС4.000

Изделие соединительное МС4

Стадия	Масса	Масштаб
Р	32,02	Б/М.

Лист | Листов 1

ГИПРОНИСЕЛЬХОЗ

Пункт приготовления дезсредств Формат А4

Альбом II

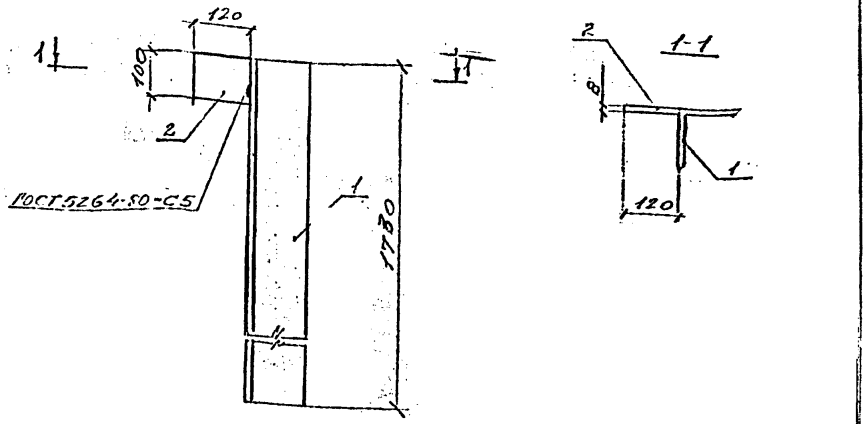

Формат	Зона	Поз.	Обозначение	Наименование	Кол.	Примечание
				Документация		
А4			КЖИ-ТТ2	Технические требования к изготовлению арматурных и закладных изделий		
				Детали		
БЧ		1	НС1.001	Уголок 6-125×125×12 ГОСТ 8509-72 Ст3пс6-1 ГОСТ 535-79		
				ℓ = 1730	1	39.3
БЧ		2	-002	Лист 6-8×100×120 ГОСТ 19903-74 Ст3кп2 ГОСТ 14637-79		
					1	0.8

Покрытие гор. Ц100 ГОСТ 9.073-77

Привязан

Инв. №

Взам. инв. № | Подпись и дата | Инв. № подл.

Нач. отд.	Вислогузов		
Н. контр.	Харламова		07.86
Гл. конст.	Олешко		
Гл. спец.	Янковский		
Рук. гр.	Левинская		
Ст. инж.	Богатырева		

2286п НС1.000

Насадка стальная НС1

Стадия	Масса	Масштаб
Р	40,1	1:10
Лист 1	Листов 1	

ГИПРОСЕЛЬХОЗ

Формат А4

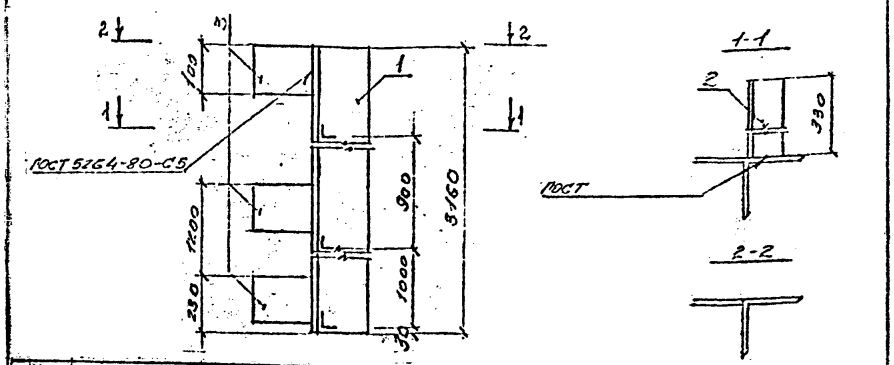

Формат	Зона	Поз.	Обозначение	Наименование	Кол.	Примечание
				Документация		
А4			КЖИ-ТТ2	Технические требования к изготовлению арматурных и закладных изделий		
				Детали		
БЧ		1	СФС1.001	Уголок 6-125×125×12 ГОСТ 8509-72 Ст3пс6-1 ГОСТ 535-79 ℓ = 3160	1	71.7
БЧ		2	-002	Уголок 6-63×63×5 ГОСТ 8509-72 Ст3кп2 ГОСТ 535-79 ℓ = 330	3	1.59
БЧ		3	-003	Лист 6-8×100×120 ГОСТ 19903-74 Ст3кп2 ГОСТ 14637-79	3	0.8

Покрытие гор. Ц100 ГОСТ 9.073-77

Привязан

Инв. №

Взам. инв. № | Подпись и дата | Инв. № подл.

Нач. отд.	Вислогузов		
Н. контр.	Харламова		07.86
Гл. конст.	Олешко		
Гл. спец.	Янковский		
Рук. гр.	Левинская		
Ст. инж.	Богатырева		

2286п СФС1.000

Стойка фахверка стальная СФС1

Стадия	Масса	Масштаб
Р	78.9	1/1
Лист	Листов 1	

ГИПРОСЕЛЬХОЗ

Пункт приготовления дезсредств

Формат А4

Альбом II

Формат	Зона	Поз.	Обозначение	Наименование	Кол.	Примечание
				Документация		
А4			КЖИ-ТТ2	Технические требования к изготовлению арматурных и закладных изделий		
А4			РМ1.000 СБ	Сборочный чертеж		
				Детали		
				Уголок Б-50×50×5 ГОСТ 8509-72 / ВСт3кп2 ГОСТ 535-79		
Б4		1	-001	ℓ = 1355	2	5,11 кг
Б4		2	-01	ℓ = 505	2	1,9 кг
Б4		3	-002	ф10 AII ГОСТ 5781-82, ℓ = 210	8	0,13 кг

Привязан

Инв. №

Инв.№подл. | Подпись и дата | Взам.инв.№

Нач. отд.	Вислогузов		
Н. контр.	Харламова		07.86
Гл. конс.	Олешко		
Гл. спец.	Я-ковецкий		
Рук. гр.	Левинсая		
Ст. инж.	Никуличева		

22867 РМ1.000

Рамка металлическая РМ1

Стадия	Лист	Листов
Р		1

ГИПРОНИСЕЛЬХОЗ

Формат А4

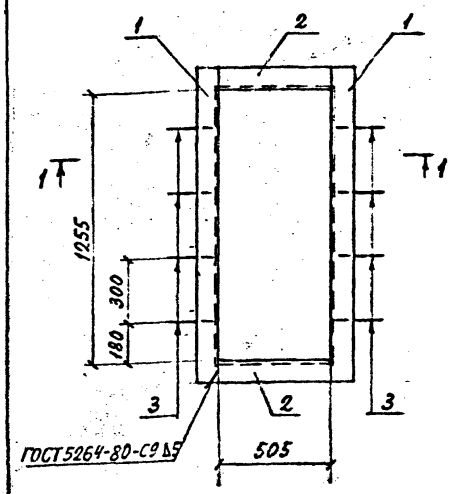

Поз. 1

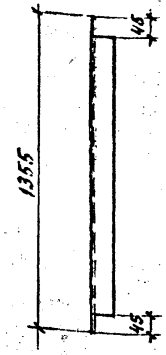

1 - 1

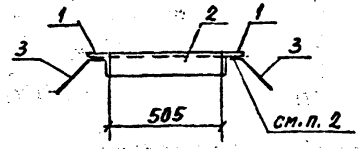

Поз. 3

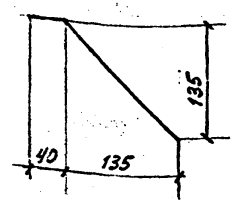

1. Покрытие - грунтовка ГФ-021 ГОСТ 25129-82.
2. Сварка ручная дуговая фланговыми швами $h_ш$ = 4 мм, $b_ш$ = 8 мм.

Привязан

Инв. №

Инв.№подл. | Подпись и дата | Взам.инв.№

Нач. отд.	Вислогузов		
Н. контр.	Харламова		07.86
Гл. конст.	Олешко		
Гл. спец.	Янковский		
Рук. гр.	Левинсая		
Ст. инж.	Никуличева		

22867 РМ1.000 СБ

Рамка металлическая РМ1. Сборочный чертеж

Стадия	Масса	Масштаб
Р	15,1	1:200
Лист	Листов 1	

ГИПРОНИСЕЛЬХОЗ

Пункт приготовления дезсредств

Формат А4

Формат	Зона	Поз.	Обозначение	Наименование	Кол.	Примечание
				Документация		
А4			КЖИ-ТТ2	Технические требования к изготовлению арматурных и закладных изделий		
А4			РМ2.000СБ	Сборочный чертеж		
				Детали		
Б4		1	- 001	Лист $\frac{6\times214\times1760\ ГОСТ\ 19903-74}{ВСт3кп2\ ГОСТ\ 14637-79}$	1	18,0 кг
Б4		2	- 002	Кольцо $\frac{D672/572\times6\ ГОСТ\ 19903-74}{ВСт3кп2\ ГОСТ\ 14637-79}$	2	4,2 кг
Б4		3	- 003	ф10AII ГОСТ 5781-82, ℓ=460	6	0,3 кг
Б4		4	- 004	С $\frac{Вр1-100}{Вр1-100}$ 600×600 ГОСТ 8478-81	1	1,0 кг

Привязан

Инв. №

Взам. инв. № | Подпись и дата | Инв. № подл.

				2286п РМ2.000		
Нач. отд.	Вислогузов					
Н. контр.	Харламова		02.86	Рамка металлическая РМ2	Стадия: Р	Лист:	Листов: 1
Гл. констр.	Олешко				ГИПРОНИСЕЛЬХОЗ	
Гл. спец.	Янковский					
Рук. гр.	Левинская					
Ст. инж.	Никуличева					

Формат А4

Поз. 2

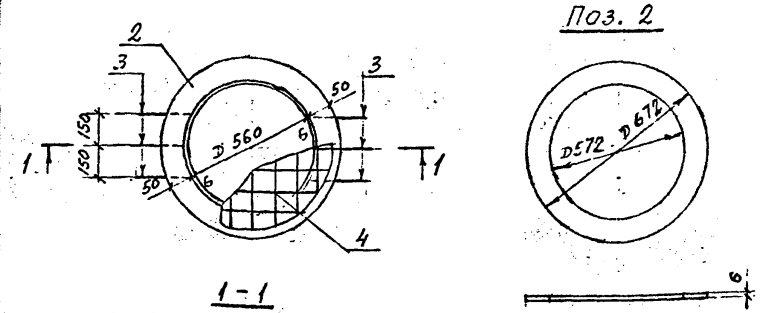

1 - 1

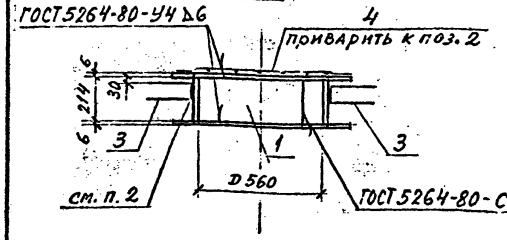

Поз. 3

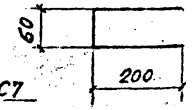

1. Покрытие - грунтовка ГФ-021 ГОСТ 25129-82.
2. Сварка ручная дуговая фланговыми швами $h_ш = 4$ мм, $б_ш = 8$ мм.

Привязан

Инв. №

Инв. № подл. | Подпись и дата | Взам. инв. №

				2286п РМ2.000СБ			
Нач. отд.	Вислогузов						
Н. контр.	Харламова		02.86	Рамка металлическая РМ2 Сборочный чертеж	Стадия: Р	Масса: 29,2	Масштаб: 1:200
Гл. констр.	Олешко				Лист:	Листов: 1	
Гл. спец.	Янковский				ГИПРОНИСЕЛЬХОЗ		
Рук. гр.	Левинская						
Ст. инж.	Никуличева						

Пункт приготовления дезсредств

Формат А4

Альбом II

Формат	Зона	Поз.	Обозначение	Наименование	Кол.	Примечание
				Документация		
А4			КЖИ-ТТ2	Технические требования к изготовлению арматурных и закладных изделий		
А4			РМ3.000СБ	Сборочный чертеж		
				Детали		
Б4		1	-001	Лист 6×210×503 ГОСТ 19903-74 Вст3кп2 ГОСТ 14637-79	2	4,97кг
Б4		2	-002	Уголок Б-50×50×5 ГОСТ 8509-72 Вст3кп2 ГОСТ 535-79 ℓ=615	2	2,32кг
		3	-003	ф10 AII ГОСТ 5781-82, ℓ=460	4	0,3 кг
				Переменные данные для исполнений:		
				РМ3.000		
				Деталь		
Б4		4	-001-01	Лист 6×210×550 ГОСТ 19903-74 Вст3кп2 ГОСТ 14637-79	2	5,44кг
Б4		5	-002-01	Уголок Б-50×50×5 ГОСТ 8509-72 Вст3кп2 ГОСТ 535-79 ℓ=550	2	2,07кг
				РМ3.000-01		
				Детали		
Б4		4	-001-02	Лист 6×210×675 ГОСТ 19903-74 Вст3кп2 ГОСТ 14637-79	2	6,68кг
Б4		5	-002-02	Уголок Б-50×50×5 ГОСТ 8509-72 Вст3кп2 ГОСТ 535-79 ℓ=675	2	2,54кг

Привязан

Инв. №

Инв. № подл. | Подпись и дата | Взам. инв. №

Нач. отд.	Вислогузов		
Н. контр.	Карламова		07.86
Гл. конст.	Олешко		
Гл. спец.	Янковский		
Рук. гр.	Левинская		
Ст. инж.	Никуличева		

2286п РМ3.000

Рамка металлическая РМ3, РМ4

Стадия	Лист	Листов
Р		1

ГИПРОНИСЕЛЬХОЗ

Формат А4

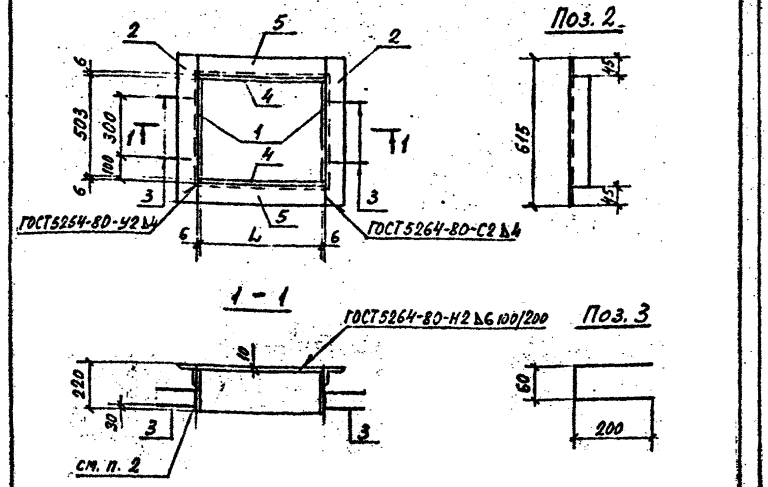

1. Покрытие - грунтовка ГФ-021 ГОСТ 25129-82.
2. Сварка ручная дуговая фланговыми швами $h_ш$ = 4мм, $б_ш$ = 8мм.

Обозначение	Марка	L, мм	Масса кг
РМ3.000	РМ3	538	30,8
-01	РМ4	663	34,2

Привязан

Инв. №

Инв. № подл. | Подпись и дата | Взам. инв. №

Нач. отд.	Вислогузов		
Н. контр.	Карламова		07.86
Гл. конст.	Олешко		
Гл. спец.	Янковский		
Рук. гр.	Левинская		
Ст. инж.	Никуличева		

2286п РМ3.000 СБ

Рамка металлическая РМ3, РМ4 Сборочный чертеж

Стадия	Масса	Масштаб
Р	см. табл.	1:200
Пист	Листов 1	

ГИПРОНИСЕЛЬХОЗ

Пункт приготовления дезсредств Формат А4

Формат	Зона	Поз.	Обозначение	Наименование	Кол.	Примечание
				Документация		
А4			КЖИ-ТТ2	Технические требования к изготовлению арматурных и закладных изделий		
А4			ЩМ1.000 СБ	Сборочный чертеж		
				Детали		
Б4		1	-001	Лист ромб. О-ПН-6×500×1100 ВСт3кп2 ГОСТ 8568-77	1	27,6 кг
Б4		2	-002	Лист 6×60×960 ГОСТ 19903-74 ВСт3кп2 ГОСТ 14637-79	2	2,7 кг

Привязан

Инв. №

Взам.инв.№ | Подпись и дата | Инв.№подл.

Нач.отд.	Вислогузов			2286п	ЩМ1.000
Н.контр.	Харламова		02.86		
Гл.конст.	Олешко			Щит металлический ЩМ1	Стадия: Р; Лист: —; Листов: 1
Рук.гр.	Левинская				ГИПРОНИСЕЛЬХОЗ
Ст.инж.	Никуличева				

gost.e-ecolog.ru

Формат А4

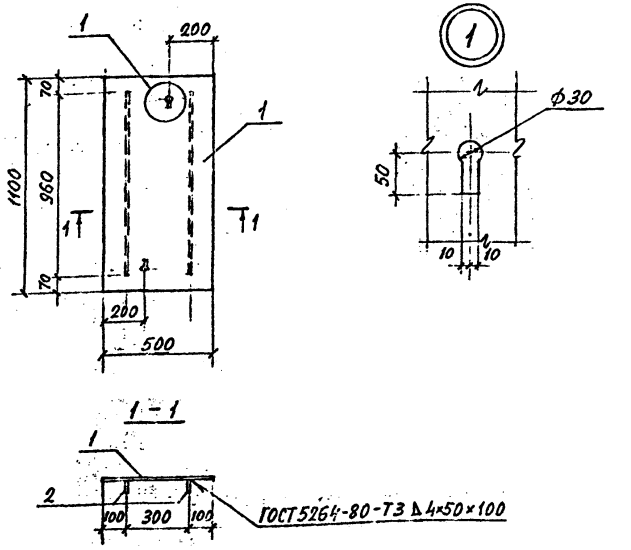

Покрытие - грунтовка ГФ-021 ГОСТ 25129-82.

Привязан

Инв. №

Взам.инв.№ | Подпись и дата | Инв.№подл.

Нач.отд.	Вислогузов			2286п	ЩМ1.000 СБ
Н.контр.	Харламова		02.86		
Гл.конст.	Олешко			Щит металлический ЩМ1 Сборочный чертеж	Стадия: Р; Масса: 33.0; Масштаб: 1:20; Лист: —; Листов: 1
Гл.спец.	Янковский				
Рук.гр.	Левинская				ГИПРОНИСЕЛЬХОЗ
Ст.инж.	Никуличева				

Пункт приготовления дезсредств

Формат А4