УДК 62-762-272 Группа Г11

ОТРАСЛЕВОЙ СТАНДАРТ

ОСТ 1 10457-72

На 6 страницах

ПРУЖИНЫ
Конструкция и размеры

Введен впервые

Распоряжением Министерства от 7 января 1972 г. № 087-16

срок введения установлен с 1/У1 1972 г.

Несоблюдение стандарта преследуется по закону

1. Настоящий стандарт распространяется на пружины, предназначенные для применения в уплотнительных радиальных устройствах вращательных соединений.

2. Конструкция и размеры пружин должны соответствовать указанным на чертеже и в таблице.

Издание официальное ★

Перепечатка воспрещена

Лит. изм. 2 3
№ изв. 7354 8605
Инв. № дубликата 408
Инв. № подлинника

gost.e-ecolog.ru

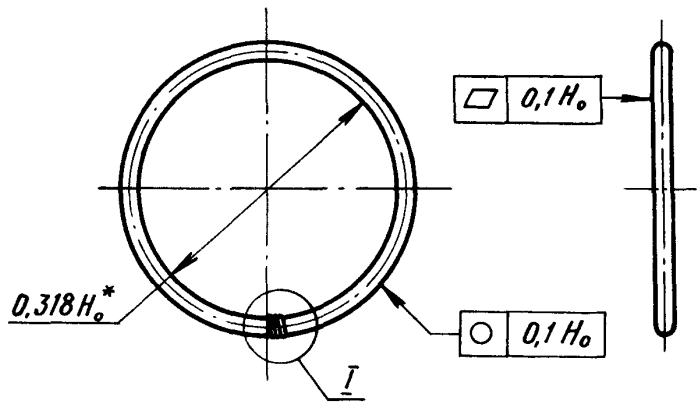

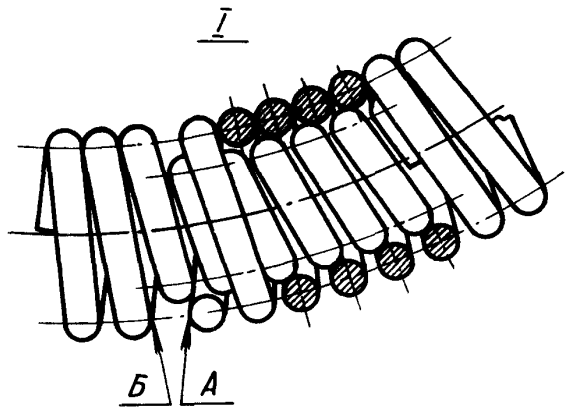

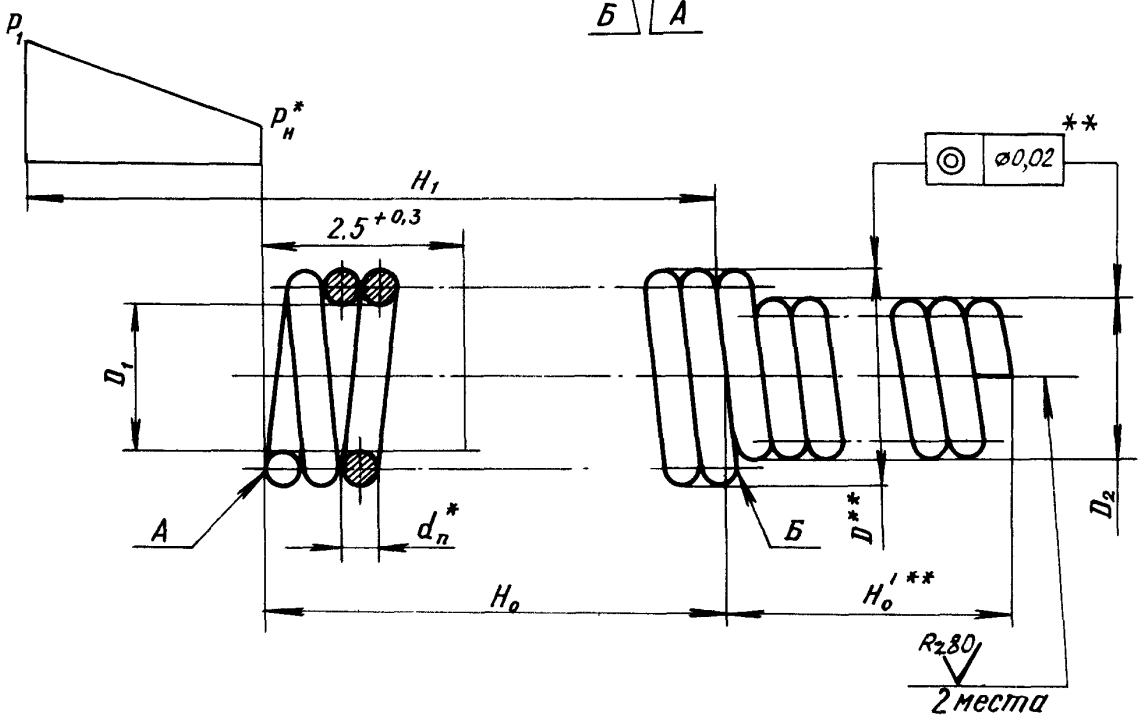

*Размеры и величины для справок.

**Размер обеспеч. инстр.

Инв. № дубликата			
Инв. № подлинника	408		
Изм.	Лист	№ докум.	Подп.	Дата
Лит.изм.	2	7354		
№ изв.	3	8605		

Размеры в мм

Диаметр уплотняемого вала d	H_0 Пред. откл. h14	H_1 Пред. откл. h14	Длина проволоки l*	$d_п$	D	D_1 Пред. откл. на длине 2,5 +0,3 +0,06 −0,10 мм на остальной длине – H12	D_2 Пред. откл. −0,20	H_0'	$P_н$	P_1 гс	Масса 1000 шт., кг, не более
6	25	32	429	0,25	1,5	1,0	1,15	$2,0^{+0,2}_{-0,5}$	56	150±30	1,64
7	28	35	476								1,79
8	31	38	523								1,97
9	34	41	569								2,14
10	37	44	619								2,32
11	41	48	679								2,54
12	44	51	729								2,73
13	49	57	806							120±30	3,00
14	52	60	853								3,20
15	56	63	856	0,30	1,7	1,1	1,20	$2,2^{+0,25}_{-0,50}$	87	160±20	4,68
16	59	66	892								4,90
17	61	69	920								5,06
18	65	73	979								5,38
19	68	76	1025								5,65
20	71	79	1080								5,95
21	74	83	1130								6,23
22	77	86	1155								6,46
24	82	92	1230								6,77
25	86	96	1290								7,11
26	90	99	1350								7,44
28	94	105	1410								7,76
30	99	112	1475								8,13
32	106	119	1550								8,54
34	112	125	1640								9,05
35	115	129	1720								9,48
36	118	132	1760								9,71
38	123	138	1830								10,16
40	128	144	1880								10,44
42	133	150	1970								10,86
45	142	160	2150								11,77
48	151	169	2240								12,38
50	156	175	2320								12,85

*Размер для справок.

№ изм. 2 3
№ изв. 7354 8605
Инв. № дубликата
Инв. № подлинника

3. Материал: проволока из стали марок 12Х18Н9Т или 12Х18Н10Т повышенной точности, нагартованная, для диаметра 0,25 мм – оксидированная, для диаметра 0,30 мм – светлая ГОСТ 18143-72. Допускается применение проволоки В-0,26 ТУ 3-1002-77 для пружин 6-ОСТ 1 10457-72 – 12-ОСТ 1 10457-72 и проволоки В-0,31 ТУ 3-1002-77 для остальных.

4. Навивка плотная, виток к витку. Направление навивки не регламентируется.

5. Термообработка: отпуск при температуре 450±10°С в течение 30 мин.

6. Покрытие: Хим. Пас*.

7. После десятикратного растяжения от размера H_0 до размера H_1 остаточная деформация пружин не допускается.

8. Зазор между точками А и Б – не более 0,3 мм. Зазор не должен изменяться после установки пружины на оправку диаметром 0,318 H_1 с допуском по $h8$ и после перемещения пружины по оправке на длине 30±5 мм в одну и другую сторону.

9. Маркировать обозначение пружины и клеймить окончательную приемку на бирке.

10. Приемка, упаковка и транспортирование – по нормали 96АТУ.

11. Конструктивные элементы и размеры пружин для манжетных уплотнений приведены в справочном приложении.

Пример наименования и обозначения пружины для уплотнения вала d=6 мм:

Пружина 6-ОСТ 1 10457-72

---

*По действующему отраслевому документу.

Инв. № дубликата | 408
Инв. № подлинника
Изм. | 1 | 2 | 3
№ изв. | 6010 | 7364 | 8605

ПРИЛОЖЕНИЕ
Справочное

КОНСТРУКТИВНЫЕ ЭЛЕМЕНТЫ ПРУЖИН ДЛЯ МАНЖЕТНЫХ УПЛОТНЕНИЙ

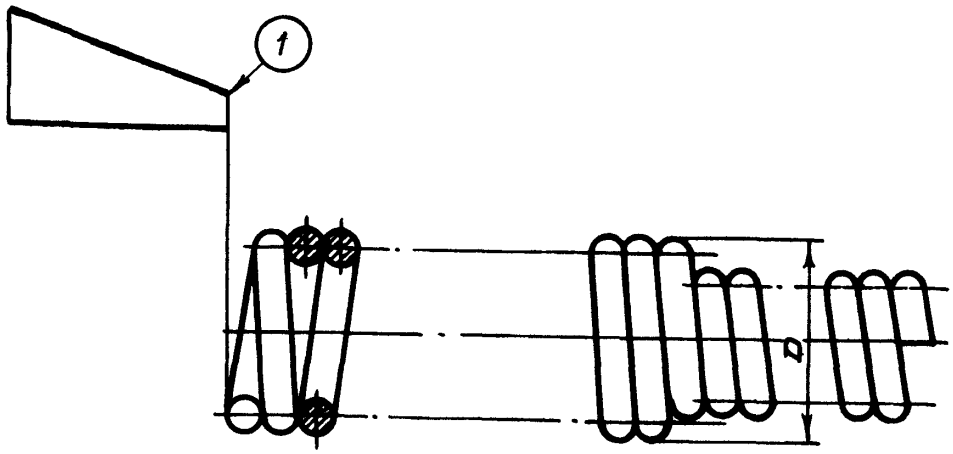

Наименование	Условное обозначение	Пояснение
Начальное натяжение	1	Усилие, возникающее между витками пружины после ее навивки
Наружный диаметр	*D*	Диаметр спирального витка пружины

№ изм. 3 8805
№ изв.
Инв. № дубликата
Инв. № подлинника 408

ЛИСТ РЕГИСТРАЦИИ ИЗМЕНЕНИЙ

№ изм.	Номера страниц				Номер "Изв. об изм."	Подпись	Дата	Срок введения изменения
	Измененных	Замененных	Новых	Аннулированных				
1	5	3,4	—	—	6010	Шитая	19/IV-75	1/X-76
2	1, 2	—	—	—	7354	Шитая	26/VII-78	1/I-79
3	1,2,3,5	—	6	—	8605	[illegible]	11.05.82	1.01.83

gost.e-ecolog.ru