№ изм.	а	2	3	4	5	6
№ изв.	5498	7153	7881	9604	9862	9950

№ дубликата 424

№ подлинника

УДК 621.882.215.3 Группа Г-32

ОТРАСЛЕВОЙ СТАНДАРТ

ОСТ 1 10576-72

ВИНТЫ С ШЕСТИГРАННОЙ ГОЛОВКОЙ ИЗ ТИТАНОВОГО СПЛАВА

Конструкция и размеры

На 6 страницах

Введен впервые

Проверен в 1989 г.
Подлежит проверке в 1999 г.

Проверен в 1984 г.
Подлежит проверке в 1989 г.

ОКП 75 9210

Распоряжением Министерства от 31.03.72 № 087-16

срок введения установлен с 01.07.72

Несоблюдение стандарта преследуется по закону

1. Настоящий стандарт распространяется на винты с шестигранной головкой из титанового сплава, предназначенные для эксплуатации при температуре:

- до 160°С без ограничения ресурса;
- до 200°С, ресурс не более 1000 часов;
- до 300°С, ресурс не более 200 часов.

gost.e-ecolog.ru

официальное ГР 933 от 25.04.72

Перепечатка воспрещена

2. Конструкция и размеры винтов должны соответствовать указанным на чертеже и в табл.1 и 2.

3,2 (√)

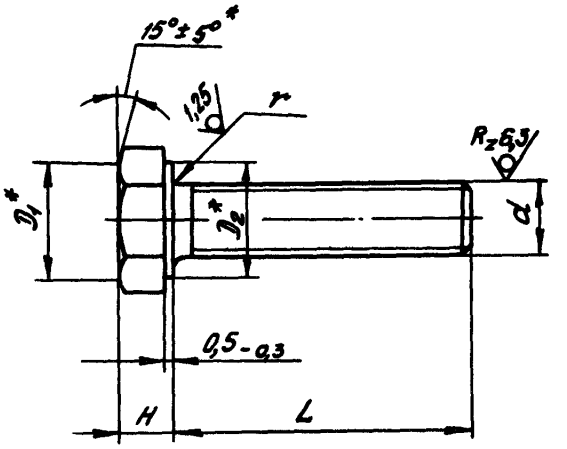

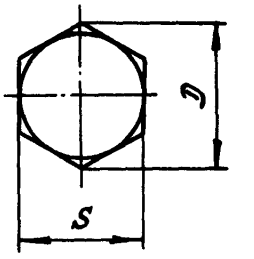

* Размеры обеспеч. инстр.

Инв. № дубликата | 424
Инв. № подлинника
Изм. | 2 | 3 | 5
№ изв. | 7153 | 7881 | 9362

Таблица 1

мм

d	D	D_1	D_2	H	S	r
	min			Пред.откл.		
				по h14	по h12	-0,8
MR4-6e	7,7	6,8	6,4	2,8	7	0,5
MR5-6e	8,8	7,8	7,4	3,0	8	0,7
MR6-6e	11,0	9,8	9,3	4,0	10	

3. Материал: титановый сплав ВТ16.

4. Отверстия для контровки и обозначение винтов с контровочными отверстиями - по ОСТ 1 03815-76.

5. Покрытие: Ан. Окс 2-3.

№ изм. 2 3 4 5
№ изв. 7153 7881 9604 9862
Инв. № дубликата
Инв. № подлинника 424

6. Масса винтов должна соответствовать указанной в табл.2.

Таблица 2

L, мм		d					
		MR4		MR5		MR6	
Номин.	Пред. откл.	Применяемость	Масса 100 шт, кг	Применяемость	Масса 100 шт., кг	Применяемость	Масса 100 шт., кг
5	±0,2		0,070		–		–
6			0,075		–		–
7			0,081		0,151		–
8			0,087		0,157		0,238
9			0,093		0,162		0,250
10			0,099		0,168		0,261
11			0,104		0,174		0,267
12			0,110		0,186		0,278
14			0,122		0,203		0,308
16			0,133		0,220		0,330
18			0,145		0,238		0,360
20			0,157		0,255		0,383
22			0,168		0,273		0,406
24	±0,3		0,180		0,290		0,435
26			0,192		0,308		0,458
28			0,203		0,325		0,487
30			0,215		0,348		0,510
32			0,226		0,366		0,540
34			0,238		0,383		0,563
36			0,250		0,400		0,585
38			–		0,417		0,615
40			–		0,435		0,638
42			–		0,453		0,667
44			–		0,470		0,690
46			–		–		0,720
48			–		–		0,743
50			–		–		0,772

7. Коды ОКП винтов должны соответствовать указанным в обязательном приложении.

8. Технические условия – по ОСТ 1 00552-72.

Пример наименования и обозначения винта с шестигранной головкой из титанового сплава, с резьбой MR6 и длиной L = 24 мм, анодированного:

Винт 6-24-Ан.Окс-ОСТ 1 10576-72

Инв. № дубликата | 424
Инв. № подлинника
№ изм. | 2 | 3 | 4 | 5
№ изв. | 7153 | 7881 | 9604 | 9862

ПРИЛОЖЕНИЕ

Обязательное

КОДЫ ОКП ВИНТОВ

Таблица 1

Отверстие для контровки по ОСТ 1 03815-76	Обозначение покрытия в обозначении винта	Код ОКП		КЧ
		XX XXXX X	XXX	
Отсутствует	Ан.Окс	75 9210 1	По табл.2	Колонка 1
Исполнение 2		75 9210 2		Колонка 2
Исполнение 3		75 9210 3		Колонка 3

Таблица 2

L	d											
	MR4				MR5				MR6			
	XXX	КЧ			XXX	КЧ			XXX	КЧ		
		1	2	3		1	2	3		1	2	3
5	001	08	04	00								
6	002	07	03	10								
7	003	06	02	09	021	04	00	07				
8	004	05	01	08	022	03	10	06	043	09	05	01
9	005	04	00	07	023	02	09	05	044	08	04	00
10	006	03	10	06	024	01	08	04	045	07	03	10
11	007	02	09	05	025	00	07	03	046	06	02	09
12	008	01	08	04	026	10	06	02	047	05	01	08
14	009	00	07	03	027	09	05	01	048	04	00	07
16	010	07	03	10	028	08	04	00	049	03	10	06
18	011	06	02	09	029	07	03	10	050	10	06	02
20	012	05	01	08	030	03	10	06	051	09	05	01
22	013	04	00	07	031	02	09	05	052	08	04	00
24	014	03	10	06	032	01	08	04	053	07	03	10
26	015	02	09	05	033	00	07	03	054	06	02	09
28	016	01	08	04	034	10	06	02	055	05	01	08
30	017	00	07	03	035	09	05	01	056	04	00	07
32	018	10	06	02	036	08	04	00	057	03	10	06
34	019	09	05	01	037	07	03	10	058	02	09	05
36	020	05	01	08	038	06	02	09	059	01	08	04
38					039	05	01	08	060	08	04	00
40					040	01	08	04	061	07	03	10
42					041	00	07	03	062	06	02	09
44					042	10	06	02	063	05	01	08
46									064	04	00	07
48									065	03	10	06
50									066	02	09	05

№ изв. Нов. 5
№ изв. 9604 9862
Инв. № дубликата 424
Инв. № подлинника

ЛИСТ РЕГИСТРАЦИИ ИЗМЕНЕНИЙ

№ изм.	Номера страниц				Номер "Изв. об изм."	Подпись	Дата	Срок введения изменения
	Измененных	Замененных	Новых	Аннулированных				
а	1, 3	–	–	–	5496			01.07.74
2	1, 4	2, 3	–	–	7153		24.08.78	01.01.79
3	1, 2, 3, 4	–	–	–	7881		19.11.79	01.01.80
4	1, 3, 4	–	5, 6	–	9604		23.05.85	01.01.86
5	1÷5	–	–	–	9862		30.01.90	01.07.90
6	1	–	–	–	9950		11.07.91	01.01.92

(4) Нов. Изв. № 9604

Инвентарный № 424

gost.e-ecolog.ru