ТИПОВЫЕ ПРОЕКТНЫЕ РЕШЕНИЯ

400 - 040. 91

# УНИФИЦИРОВАННЫЕ ЗДАНИЯ ( МОДУЛИ ) ПРОИЗВОДСТВЕННОГО НАЗНАЧЕНИЯ ПРОЛЕТОМ 6; 9; 12 И 15 М ИЗ ЛЕГКИХ МЕТАЛЛИЧЕСКИХ КОНСТРУКЦИЙ

СТЕНЫ ИЗ ТРЕХСЛОЙНЫХ МЕТАЛЛИЧЕСКИХ ПАНЕЛЕЙ С УТЕПЛИТЕЛЕМ ИЗ МИНЕРАЛОВАТНЫХ ПЛИТ

АЛЬБОМ 8.

КЖ.И Строительные изделия. стр.3...10

25327 - 12

Отпускная цена

gost.e-ecolog.ru

ТИПОВЫЕ ПРОЕКТНЫЕ РЕШЕНИЯ

400 - 040. 91

# УНИФИЦИРОВАННЫЕ ЗДАНИЯ ( МОДУЛИ ) ПРОИЗВОДСТВЕННОГО НАЗНАЧЕНИЯ ПРОЛЕТОМ 6; 9; 12 И 15 М ИЗ ЛЕГКИХ МЕТАЛЛИЧЕСКИХ КОНСТРУКЦИЙ.

## СТЕНЫ ИЗ ТРЕХСЛОЙНЫХ МЕТАЛЛИЧЕСКИХ ПАНЕЛЕЙ С УТЕПЛИТЕЛЕМ ИЗ МИНЕРАЛОВАТНЫХ ПЛИТ

## АЛЬБОМ 8.


РАЗРАБОТАН:
ПКИ Башкирский Промстройпроект
Тульский комплексный отдел

Утвержден и введен в действие
Ассоциация "Росуралсибпроект".
Приказ от 25.12.91 г. № 12-91

Зам. директора института Ю. А. Хайкин.
Главный инженер проекта Ю. Г. Кондратьев.

# Содержание альбома № 8.


| №№ №№ листов | Наименование и обозначение документов. Наименование листа. | стр. |
|---|---|---|
| | Содержание альбома | 2 |
| 1 | 400-040.91-КЖ.И.ПЗ Пояснительная записка. | 3 |
| 1; 2 | -КЖ.И. 01 Панель 2ПС15.18.2,5- Л-1 | 4;5 |
| | 2ПС15.18.3,0- Л-1 | |
| 1 | -КЖ.И. 01СБ Панель 2ПС15.18.2,5- Л-1 | 6 |
| | 2ПС15.18.3,0- Л-1 . Сборочный чертеж. | |
| 1; 2 | -КЖ.И. 02 Панель 2ПС15.12.2,5- Л-1 | 7;8 |
| | 2ПС15.123,0- Л-1 | |
| 1 | -КЖ.И. 02СБ Панель 2ПС15.12.2,5- Л-1 | 9 |
| | 2ПС15.123,0- Л-1. Сборочный чертеж. | |
| 1 | -КЖ.И. РС Ведомость расхода стали на элемент. | 10 |
| | | |
| | | |


Взамен инв.N

Подпись и дата

Инв.N подл.

Привязан

Инв. №

ТПР 400-040.91, АЛЬБОМ8

1. Стеновые панели, замаркированные дополнительными цифровыми индексами, отличаются от стандартных наличием закладных изделий. Расход стали дан на все закладные изделия.
2. Закладные изделия стеновых панелей должны иметь защитное цинковое покрытие толщиной 60мкм, получаемое горячим цинкованием согласно СНиП 2.03.11-85.

Привязан

Инв. N º

| | | | |
|---|---|---|---|
| Нач. отд | Кондратьев | | |
| Н.контр. | Кондратьев | | |
| Зав.гр. | Хруслова | | |
| Вед. инж. | Серикова | | |
| Инж. | Серикова | | |

ТПР 400-040.91-КЖ.И.ПЗ

Пояснительная записка

| Стадия | Лист | Листов |
|---|---|---|
| Р | 1 | 1 |

"Росуралсибстрой"
ПКИ Башкирский
Промстройпроект
Тульский комплексный отдел

Взамен инв.N | подпись и дата | Инв.N подл.

25327-12 4 Формат А4

ТПР 400-040.91. АЛЬБОМ8

# Спецификация элемента

| Формат | Зона | Поз. | Обозначение | Наименование | Кол. | Примечание |
|---|---|---|---|---|---|---|
| | | | | Документация | | |
| | | | 400-040.91-КЖ.И.ПЗ | Пояснительная записка | | |
| | | | 400-040.91-КЖ.И.01 СБ | Сборочный чертеж | | |
| | | | 1.030.1-1.0-3 | Узлы установки закладных | | |
| | | | | изделий | | |
| | | | 400-040.91-КЖ.И.РС | Ведомость расхода стали | | |
| | | | | на элемент | | |
| | | | | | | |
| | | | | Переменные данные для исполнения | | |
| | | | | 2ПС 15.18.2,5-Л-1 | | |
| | | | | Сборочные единицы | | |
| | | | 1.030.1-1.1-1 | Панель 2ПС 15.18.2,5-Л | 1 | без закл. изд. |
| | | | | | | |
| | | | | Изделие закладное | | Масса ед. кг. |
| | | 1 | 1.030.1-1.1-3 | М2 | 2 | 2.14 |
| | | | | | | |
| | | | | | | |
| | | | | | | |

Привязан

Инв. N подл. | Подпись и дата | Взамен инв.N

| | | |
|---|---|---|
| Нач. отд | Кондратьев | |
| Н.контр. | Кондратьев | |
| Зав.гр. | Хруслова | |
| Вед. инж. | Серикова | |
| Инж. | Серикова | |

# ТПР 400-040.91-КЖ.И.01

Панель
2ПС 15.18. 2,5-Л-1
2ПС 15.18. 3,0-Л-1

| Стадия | Лист | Листов |
|---|---|---|
| Р | 1 | 2 |

"Росуралсибстрой" ПКЖ Башкирский Промстройпроект Тульский комплексный отдел

## Спецификация элемента

| Формат | Зона | Поз. | Обозначение | Наименование | Кол. | Примечание |
|---|---|---|---|---|---|---|
| | | | | 2ПС 15.18.3,0-Л-1 | | |
| | | | | Сборочные единицы | | |
| | | | 1.030.1-1.1-1 | Панель 2ПС15.18.3,0-Л | 1 | без закл. изд. |
| | | | | | | |
| | | | | Изделие закладное | | Масса ед. кг. |
| | | 1 | 1.030.1-1.1-3 | М2 | 2 | 2.14 |
| | | | | | | |
| | | | | | | |
| | | | | | | |
| | | | | | | |



Привязан

Инв. N

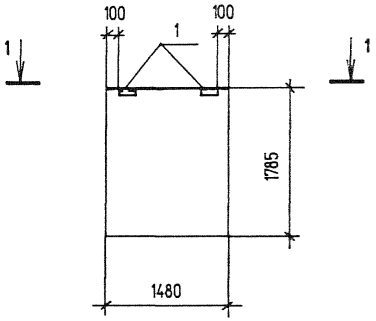


1-1

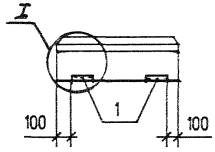


Привязан

Инв. №

# ТПР 400-040.91-КЖ.И.01 СБ

Панель
2ПС 15.18.2.5-Л-1
2ПС 15.18.3.0-Л-1
Сборочный чертеж

| Стадия | Масса | Масштаб |
|---|---|---|
| Р | | |
| Лист 1 | | Листов 1 |

| | | |
|---|---|---|
| Нач. отд | Кондратьев | |
| Н.контр. | Кондратьев | |
| Зав.гр. | Хруслова | |
| Вед.инж. | Серикова | |
| Инж. | Чарина | |

Госуралсибстрой
ГПИ Башкирский
Промстройпроект
Тульский комплексный
отдел

Инв.N подл. | подпись и дата | взамен инв.N

ТПР 400-040.91. АЛЬБОМ 8

# Спецификация элемента

| Формат | Зона | Поз. | Обозначение | Наименование | Кол. | Примечание |
|---|---|---|---|---|---|---|
| | | | | Документация | | |
| | | | 400-040.91-КЖ.И.ПЗ | Пояснительная записка | | |
| | | | 400-040.91-КЖ.И.02 СБ | Сборочный чертеж | | |
| | | | 1.030.1-1.0-3 | Узлы установки закладных | | |
| | | | | изделий | | |
| | | | 400-040.91-КЖ.И.РС | Ведомость расхода стали | | |
| | | | | на элемент | | |
| | | | | | | |
| | | | | Переменные данные для исполнения | | |
| | | | | 2ПС 15.12.2,5-Л-1 | | |
| | | | | Сборочные единицы | | |
| | | | 1.030.1-1.1-1 | Панель 2ПС 15.12.2,5-Л | 1 | без закл. изд. |
| | | | | | | |
| | | | | Изделие закладное | | Масса ед. кг. |
| | | 1 | 1.030.1-1.1-3 | М2 | 2 | 2.14 |
| | | | | | | |
| | | | | | | |
| | | | | | | |

Привязан

Инв. N

Взамен инв.N

Подпись и дата

Инв.N подл.

| | | | |
|---|---|---|---|
| Нач. отд | Кондратьев | | |
| Н.контр. | Кондратьев | | |
| Зав.гр. | Хруслова | | |
| Вед. инж. | Серикова | | |
| Инж. | Серикова | | |

# ТПР 400-040.91-КЖ.И.02

Панель
2ПС 15.12.2,5-Л-1
2ПС 15.12.3,0-Л-1

| Стадия | Лист | Листов |
|---|---|---|
| Р | 1 | 2 |

Росуралспецстрой
ПКЗ Башкирский
Промстройпроект
Тульский комплексный отдел

ТПР 400-040.91, АЛЬБОМ8

## Спецификация элемента

| Формат | Зона | Поз. | Обозначение | Наименование | Кол. | Примечание |
|---|---|---|---|---|---|---|
| | | | | 2ПС 15.12.3,0-Л-1 | | |
| | | | | Сборочные единицы | | |
| | | | 1.030.1-1.1-1 | Панель 2ПС15.12.3,0-Л | 1 | без закл. изд. |
| | | | | | | |
| | | | | Изделие закладное | | Масса ед. кг. |
| | | 1 | 1.030.1-1.1-3 | М2 | 2 | 2.14 |
| | | | | | | |
| | | | | | | |
| | | | | | | |
| | | | | | | |

Взамен инв.N

Подпись и дата

Инв.N подл.

Привязан

Инв. N

ТПР 400-040.91-КЖ.И.02

Лист 2

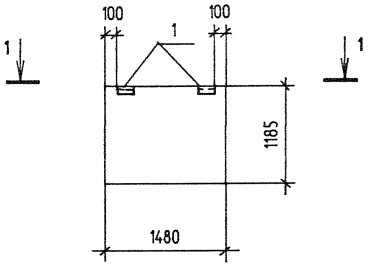


1-1

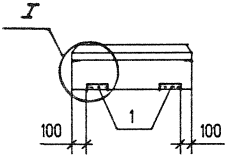


Привязан

Инв. №

# ТПР 400-040.91-КЖ.И.02 СБ

Панель
2ПС 15.12.2.5-Л-1
2ПС 15.12.3.0-Л-1
Сборочный чертеж

| Стадия | Масса | Масштаб |
|---|---|---|
| Р | | |
| Лист 1 | Листов 1 | |

| | | |
|---|---|---|
| Нач. отд | Кондратьев | |
| Н.контр. | Кондратьев | |
| Зав.гр. | Хруслова | |
| Вед.инж. | Серикова | |
| Инж. | Чарина | |

Госстроя России
ГПИ Башкирский
Промстройпроект
Тульский комплексный
отдел

Взаимен инв.№ | Подпись и дата | Инв.№ подл.

## Ведомость расхода стали на элемент , кг

| Марка элемента | Изделия закладные | | | | | | | | Всего | Общий расход |
|---|---|---|---|---|---|---|---|---|---|---|
| | Арматура класса | | | Прокат марки | | | | | | |
| | AIII | | | Вст3кп2 | | Вст3пс6-1 | | | | |
| | ГОСТ5781-82* | | Итого | ГОСТ 8509-86* | | ГОСТ 19903-74* | | Итого | | |
| | Ø10 | | | L63x6 | | -6x60 | | | | |
| 2ПС15.18.2,5-Л-1 | 0.4 | | 0.4 | 2.74 | | 1.12 | | 3.86 | 4.26 | 4.26 |
| 2ПС15.12.2,5-Л-1 | 0.4 | | 0.4 | 2.74 | | 1.12 | | 3.86 | 4.26 | 4.26 |
| 2ПС15.18.3,0-Л-1 | 0.4 | | 0.4 | 2.74 | | 1.12 | | 3.86 | 4.26 | 4.26 |
| 2ПС15.12.3,0-Л-1 | 0.4 | | 0.4 | 2.74 | | 1.12 | | 3.86 | 4.26 | 4.26 |
| | | | | | | | | | | |
| | | | | | | | | | | |
| | | | | | | | | | | |

Привязан

Инв. N

Взамен инв.N

Подпись и дата

Инв.N подл.

gost.e-ecolog.ru

| | | |
|---|---|---|
| Н.контр. | Кондратьев | |
| Зав.гр. | Хруслова | |
| Вед. инж. | Серикова | |
| Инж. | Серикова | |

ТПР 400-040.91-КЖ.И.РС

Ведомость расхода стали на элемент

| Стадия | Лист | Листов |
|---|---|---|
| Р | 1 | 1 |

"Росуралсибстрой" ПКИ Башкирский Промстройпроект Тульский комплексный отдел