АО "Росгазификация"
АО "ГИПРОНИИГАЗ"
головной научно-исследовательский и проектный институт

АЛЬБОМ НОРМАЛЕЙ (ТИПОВЫХ РЕШЕНИЙ) ПО ПРОЕКТИРОВАНИЮ И СТРОИТЕЛЬСТВУ ГАЗОПРОВОДОВ ИЗ ПОЛИЭТИЛЕНОВЫХ ТРУБ

РАБОЧИЕ ЧЕРТЕЖИ

1996

gost.e-ecolog.ru

АЛЬБОМ НОРМАЛЕИ (ТИПОВЫХ РЕШЕНИЙ) ПО ПРОЕКТИРОВАНИЮ И СТРОИТЕЛЬСТВУ ГАЗОПРОВОДОВ ИЗ ПОЛИЭТИЛЕНОВЫХ ТРУБ

РАБОЧИЕ ЧЕРТЕЖИ

РАЗРАБОТАН
АО "ГИПРОНИИГАЗ"

Генеральный директор
АО "Гипрониигаз" [illegible]. Гашилов

Зам. ген. директора по
научной работе [illegible]. Голик

УТВЕРЖДЕН

приказом по АО "РОСГАЗИФИКАЦИЯ"
от 5 января 1997 г. № 1П
и введен в действие с 15 января 1997 г.

Содержание

Обозначение	Наименование	С
	Введение	5
СН-09-00-00	Соединение неразъемное газопроводов Дн 20-40 мм давлением до 0,3 МПа	7
СН-09-00-01	Кольцо	8
СН-09-00-00 СБ	Соединение неразъемное газопроводов Дн 20-40 мм давлением до 0,3 МПа. Сборочный чертеж	9
СН-09-00-02	Насадка	10
СН-09-00-03	Оголовок	10
СН-09-00-04	Патрубок	11
ВЦ-09-00-00	Ввод цокольный газопроводов Дн 20-40 мм давлением до 0,005 МПа	11
ВЦ-09-00-01	Шайба	15
ВЦ-09-00-00 СБ	Ввод цокольный газопроводов Дн 20-40 мм давлением до 0,005 МПа. Сборочный чертеж	16
ВЦ-09-00-02	Отвод	17
ВЦ-09-00-03	Втулка	17
ВЦ-09-01-00	Колпак	18
ВЦ-09-01-01	Труба	18
ВЦ-09-01-00 СБ	Колпак. Сборочный чертеж	19
ВЦ-09-01-02	Кольцо	20
ВЦ-09-01-03	Труба	20
ВЦ-09-01-04	Ушко	21
ВЦ-09-02-00	Футляр	21
ВЦ-09-02-00 СБ	Футляр. Сборочный чертеж	22
ВЦ-09-02-01	Кронштейн	22
ВЦ-09-02-03	Отвод	23
ВЦ-09-02-02	Труба	24
ВЦ-09-03-01	Юбка	24
ВЦ-09-03-00	Козырек	25
ВЦ-09-03-00 СБ	Козырек. Сборочный чертеж	26
ВЦ-09-03-02	Хомут	27
ВЦШ-09-00-00	Ввод цокольный газопроводов Дн 20-40 мм давлением до 0,3 МПа с подключением шкафного газорегуляторного пункта	27
ВЦШ-09-00-00 СБ	Ввод цокольный газопроводов Дн 20-40 мм давлением до 0,3 МПа с подключением шкафного газорегуляторного пункта. Сборочный чертеж	29
ВЦШ-09-00-01	Штуцер	30
ВЦШ-09-00-02	Прокладка	31
ВЦШ-09-01-00	Труба соединительная	31
ВЦШ-09-01-00 СБ	Труба соединительная. Сборочный чертеж	32
ВЦШ-09-01-01	Гайка накидная	32
ВЦШ-09-01-02	Ниппель	33
ВЦШ-09-01-03	Труба	33
ВЦШ-09-02-00	Кронштейн	34
ВЦШ-09-02-00 СБ	Кронштейн. Сборочный чертеж	34
ВЦШ-09-03-00	Кронштейн.	35
ВЦШ-09-03-00 СБ	Кронштейн. Сборочный чертеж	35
ВН-09-00-00	Выход надземный газопроводов Дн 63-160 мм давлением до 0,3 МПа	36
ВН-09-00-01	Шайба	38
ВН-09-00 Х4	Выход надземный газопроводов Дн 63-160 мм давлением до 0,3 МПа. Схема монтажная	39
ВН-09-00-00 СБ	Выход надземный газопроводов Дн 63-160 мм давлением до 0,3 МПа. Сборочный чертеж	40
ВН-09-00-02	Полукольцо	41
ВН-09-00-03	Прокладка	41
ВН-09-00-04	Втулка разрезная	42
ВН-09-00-05	Шпилька	43
ВН-09-01-00	Патрубок	44
ВН-09-01-00 СБ	Патрубок. Сборочный чертеж	45
ВН-09-02-00	Козырек	46
ВН-09-02-00 СБ	Козырек. Сборочный чертеж	47
ВН-09-02-01	Юбка	48
ВН-09-02-02	Хомут	48
ВН-09-03-00	Патрубок	49
ВН-09-03-00 СБ	Патрубок. Сборочный чертеж	50

Обозначение	Наименование	С
ВН-09-03-01	Труба	50
ВН-09-03-02	Козырек	51
ВН-09-04-03	Плата	51
ВН-09-04-00	Футляр	52
ВН-09-04-00 СБ	Футляр. Сборочный чертеж	53
ВН-09-04-01	Труба	54
ВН-09-04-02	Косынка	55
ВН-09-05-00	Патрубок	55
ВН-09-05-02	Кольцо	57
ВН-09-05-00 СБ	Патрубок. Сборочный чертеж	58
ВН-09-05-01	Труба	59
ВНФ-09-00-00	Выход надземный газопроводов Дн 63-160 мм фланцевый давлением до 0,6 МПа	60
ВНФ-09-00-02	Кольцо разрезное	62
ВНФ-09-00-00-Х4	Выход надземный газопроводов Дн 63-160 мм фланцевый давлением до 0,6 МПа. Схема монтажная	63
ВНФ-09-00-00 СБ	Выход надземный газопроводов Дн 63-160 мм фланцевый давлением до 0,6 МПа. Сборочный чертеж	64
ВНФ-09-00-01	Фланец	65
ВНФ-09-01-00	Катушка	66
ВНФ-09-01-00 СБ	Катушка. Сборочный чертеж	67
ВНФ-09-02-00	Патрубок	68
ВНФ-09-02-00 СБ	Патрубок. Сборочный чертеж	70
ПЖД-09-02-00	Переход газопровода давлением до 0,3 МПа под железными дорогами промышленных предприятий на территории населенных пунктов с выводом трубки для контроля утечки газа под ковер	71
ПЖД-09-02-00 СБ	Переход газопровода давлением до 0,3 МПа под железными дорогами промышленных предприятий на территории населенных пунктов с выводом трубки для контроля утечки газа под ковер. Сборочный чертеж	72
ПЖД-09-02-00	Трубка для контроля утечки газа.	73
ПЖД-09-02-00 СБ	Трубка для контроля утечки газа. Сборочный чертеж	74
ПЖД-09-02-01	Крышка	74
ПЖД-09-02-02	Кронштейн	75
ПЖД-09-02-00	Ось	75
ПЖД-09-02-04	Труба	76
ПЖД-09-03-00	Подушка	76
ПЖД-09-03-00 СБ	Подушка. Сборочный чертеж	77
ПЖД-09-04-00	Каркас	78
ПЖД-09-04-01	Кольцо	78
ПЖД-09-04-00 СБ	Каркас. Сборочный чертеж	79
ПЖД-09-04-02	Связка	80
ПАД-09-01-00	Переход газопровода давлением до 0,6 МПа под автомобильной дорогой с надземной установкой трубки для контроля утечки газа	80
ПАД-09-01-01	Трубка	81
ПАД-09-01-00 СБ	Переход газопровода давлением до 0,6 МПа под автомобильной дорогой с надземной установкой трубки для контроля утечки газа. Сборочный чертеж	82
ПАД-09-02-00	Переход газопровода давлением до 0,6 МПа под автомобильной дорогой с выводом трубки для контроля утечки газа под ковер.	83
ПАД-09-02-00 СБ	Переход газопровода давлением до 0,6 МПа под автомобильной дорогой с выводом трубки для контроля утечки газа под ковер. Сборочный чертеж	84
ППУ-09-00-00	Переход газопровода давлением до 0,3 МПа под проезжей частью улицы с выводом трубки для контроля утечки газа под ковер.	85

Обозначение	Наименование	С
ППУ-09-00-00	Переход газопровода давлением до 0,3 МПа под проезжей частью улицы с выводом трубки для контроля утечки газа под ковер. Сборочный чертеж	86
ПТ-09-00-00	Переход газопровода давлением до 0,3 МПа над теплотрассой с выводом трубки для контроля утечки газа под ковер	87
ПТ-09-00-00 СБ	Переход газопровода давлением до 0,3 МПа над теплотрассой с выводом трубки для контроля утечки газа под ковер. Сборочный чертеж (лист 1)	88
	То же лист 2	89
ПТ-09-01-00	Переход газопровода давлением до 0,3 МПа под теплотрассой с выводом трубки для контроля утечки газа под ковер	90
ПТ-09-00-00 СБ	Переход газопровода давлением до 0,3 МПа под теплотрассой с выводом трубки для контроля утечки газа под ковер. Сборочный чертеж (лист 1)	91
	То же лист 2	92
КНД-09-00-00	Установка конденсатосборника на газопроводе давлением до 0,005 МПа	93
КНД-09-01-00	Патрубок	94
КНД-09-00-00 СБ	Установка конденсатосборника на газопроводе давлением до 0,005 МПа. Сборочный чертеж (лист 1)	95
	То же лист 2	96
КНД-09-01-00 СБ	Патрубок. Сборочный чертеж	97
КНД-09-01-01	Пробка	98
КНД-09-01-02	Прокладка	98
КНД-09-01-03	Муфта	99
КНД-09-01-04	Труба	99
КНД-09-01-05	Фланец	100
КНД-09-01-06	Пластина	100
УКП-09-00-00	Устройство защитного кожуха для установки крана подземного на газопроводе давлением до 0,3 МПа.	101

Обозначение	Наименование	С
УКП-09-00-00 СБ	Устройство защитного кожуха для установки крана подземного на газопроводе давлением до 0,3 МПа.Сборочный чертеж	102
УКП-09-00-01	Труба	103
УКП-09-00-02	Труба	103
УКП-09-00-03	Крышка	104
УКП-09-01-00	Ключ	104
УКП-09-01-00 СБ	Ключ. Сборочный чертеж	105
УКП-09-01-01	Втулка	105
УКП-09-01-02	Втулка	106
ФВП-09-00-00	Футляр перехода газопровода давлением до 0,6 МПа через водные преграды шириной до 25 м	107
ФВП-09-01-00	Груз	107
ФВП-09-00-00 СБ	Футляр перехода газопровода давлением до 0,6 МПа через водные преграды шириной до 25 м. Сборочный чертеж	108
ФВП-09-00-00 Х4	Футляр перехода газопровода давлением до 0,6 МПа через водные преграды шириной до 25 м. Схема монтажная	109
ФВП-09-01-00 СБ	Груз. Сборочный чертеж	110
ФВП-09-01-01	Пластина	111
ФВП-09-02-00	Каркас	111
ФВП-09-02-00СБ	Каркас. Сборочный чертеж	112
ФВП-09-02-01	Петля	113
УВГ-09-00-00	Устройство врезки в действующий полиэтиленовый газопровод давлением до 0,005 МПа	114
УВГ-09-00-00 СБ	Устройство врезки в действующий полиэтиленовый газопровод давлением до 0,005 МПа. Сборочный чертеж	117
УВГ-09-00-01	Фреза	118
УВГ-09-00-02	Гайка	118
УВГ-09-00-03	Заглушка	119
УВГ-09-00-05	Втулка переходная	119
УВГ-09-00-04	Тройник	120

1 Введение

1.1 Рабочие чертежи типовой документации "Альбом нормалей (типовых решений) по проектированию и строительству газопроводов из полиэтиленовых труб" разработаны в соответствии с договором между АО"Росгазификация" и АО"Гипрониигаз" N 93 (апрель 1995 г.).

1.2 Настоящие рабочие чертежи разработаны в помощь организациям, занимающихся проектированием и строительством полиэтиленовых газопроводов. Введены впервые.

1.3 Основные технические и конструктивные решения при разработке рабочих чертежей приняты на основании следующих нормативных документов:

- СНиП 2.04.08-87 "Газоснабжение";
- СНиП 3.05.02-88 "Газоснабжение";
- "Правила безопасности в газовом хозяйстве".

1.4 Настоящие рабочие чертежи разработаны на:

- неразъемные соединения для полиэтиленовых труб;
- цокольные вводы для газопроводов низкого и среднего давлений;
- надземные выходы для газопроводов из полиэтиленовых труб;
- переходы газопровода под проезжей частью улиц, автомобильными дорогами и железными дорогами промышленных предприятий на территории населенных пунктов;
- пересечение газопроводом водных преград;
- пересечение газопровода с теплотрассой;
- установку конденсатосборников и крана полиэтиленового;
- устройство врезки в действующий полиэтиленовый газопровод.

2 Назначение и область применения

2.1 Технические решения, узлы и детали разработанные в данном "Альбоме нормалей..." применяются при проектировании и строительстве газопроводов из полиэтиленовых труб как ПНД ТУ 6-19-352-87, обозначения которых приведенны на данных чертежах, так и ПСП ТУ 6-49-04719662-120-94. При использовании труб из ПСП в чертежи должны быть внесены соответствующие изменения.

2.2. Эксплуатация разработанных конструкций (за исключением надземных выходов и цокольных вводов) может производиться в районах с расчетной температурой наружного воздуха не ниже минус 45°С.

Эксплуатацию надземных выходов и цокольных вводов допускается производить в районах с расчетными температурами воздуха не ниже минус 40 °С. При этом сварка стыков полиэтиленового газопровода должна производиться при температуре окружающего воздуха не ниже минус 15°С, а монтаж конструкций - не ниже минус 20°С.

2.3. Монтаж цокольных вводов и надземных выходов, конструкция которых предложена в настоящем Альбоме, должен производиться в простых геологических условиях при отсутствии:

-пучинистых, просадочных, набухающих, неслежавшихся насыпных и др. грунтов;

-подрабатываемых территорий;

-возможности развития опасных геологических процессов (карст, оползни и др.);

-сейсмичности.

Конструкция цокольных вводов, монтируемых в районах со сложными геологическими условиями, должна определяться специально разработаными техническими решениями, утвержденными в установленном порядке.

2.4. Глубина заложения полиэтиленовых газопроводов, указанная на рабочих чертежах, расчитана на эксплуатацию в районах с температурами наружного воздуха до минус 40°С включительно.

При эксплуатации в районах с рассчетными температурами от минус 40 до минус 45°С размеры конструкций должны быть уточнены для глубины заложения полиэтиленовых труб 1,4 м до верха трубы.

3 Технические требования к изготовлению

3.1 По химическому составу и механическим свойствам материалы, применяемые для изготовления оборудования, узлов и деталей должны удовлетворять требованиям государственных стандартов и технических условий.

Изм.	Лист	№ докум.	Подпись	Дата				
Разраб.		Богатов	[подпись]	9.10.95	Альбом нормалей (типовых решений) по проектированию и строительству газопроводов из полиэтиленовых труб.	Лит	Лист 5	Листов 120
Провер.		Карчин	[подпись]	10.10.95				
Н. контр.		Платникова				АО Гипрониигаз		
Утв.		Кайгородов	[подпись]					

Инв. № подл. | Подп. и дата | Взам. инв. № | Инв. № дубл. | Подп. и дата

Качество и свойства материалов должны быть подтверждены сертификатами заводов-поставщиков.

Элементы конструкций (за исключением деталей газопроводов: труб, фланцев, отводов и т.п.), относящиеся к группе 4 приложения 1 СНиП II-23-81*, должны изготавливаться в соответствии с ГОСТ 27772-88:

- при эксплуатации в районах с расчетными температурами до минус 40°С включительно как правило из сталей С 245 (полуспокойная сталь) или С 235 (кипящая сталь);
- при эксплуатации в районах с расчетными температурами ниже минус 40°С (до минус 45°С) - из сталей С 245 (полуспокойная сталь) или С 255 (спокойная сталь).

3.2. Сварные швы стальных труб и узлов, работающих под давлением должны быть прочными и герметичными.

Сварные швы полиэтиленовых труб должны удовлетворять требованиям ОСТ 6-19-505-79 и СНиП 3.05.02-88.

3.3 Для производства сварочных работ должны использоваться электроды типа Э-42, Э-46, Э-42А, Э-46А, ГОСТ 9467-75.

3.4 Защита металлических конструкций от коррозии должна соответствовать требованиям СНиП 2.03.11-85. Для подземных участков конструкций следует предусматривать изоляционные покрытия нормального, усиленного или весьма усиленного типа по ГОСТ 9.602-89.

3.5 Для защитных металлических футляров, располагаемых подземно и надземно, используются трубы по ГОСТ 8732-78, стеклопластиковые и другие, удовлетворяющие требованиям прочности и долговечности и утвержденные в установленном порядке.

При изготовлении защитных футляров должно быть предусмотрено нанесение изоляционного покрытия по всей наружной поверхности футляра в соответствии с требованиями ГОСТ 9.602-89

Необходимость защиты стальных футляров установками и устройствами электрохимической защиты решается проектной организацией.

В месте расположения неразъемного или разъемного соединения "полиэтилен-сталь" футляр должен быть оборудован контрольной трубкой или отверстием для обнаружения загазованности. Контрольные трубки на футлярах переходов газопроводов под автомобильными дорогами, железными дорогами промышленных предприятий на территории населенных пунктов, под проезжей частью улиц, теплотрасс должны иметь $Д_н$ не менее 32 мм. На футлярах цокольных вводов газопроводов $Д_н$ 20-40 мм низкого и среднего давлений, надземных выходов для газопроводов из полиэтиленовых труб $Д_н$ 63-160 мм вместо контрольной трубки допускается предусматривать контрольное отверстие $Д_н$ не менее 16 мм.

Для герметизации футляров используют битум нефтяной БНИ-IV по ГОСТ 9812-74 или другие герметики, разрешенные к применению в установленном порядке.

4 Рекомендации по монтажу

4.1 При монтаже разработанных конструкций необходимо соблюдать требования СНиП 2.04.08-87, СНиП 3.05.02-88* и руководствоваться "Альбомом технологических карт по строительству газопроводов из полиэтиленовых труб на территории населенных пунктов" Саратов 1995 г.

Монтаж конструкций должен производиться специализированными организациями, имеющими лицензию на право производства работ.

4.2 Земляные работы, связанные с монтажом разработанных конструкций следует выполнять в соответствии с требованиями СНиП 3.02.01-87.

При устройстве цокольных вводов не допускается подрытие фундаментов зданий. Грунт под основанием цокольных вводов и надземных выходов должен быть тщательно уплотнен.

4.3 Прокладка стальных газопроводов в футлярах через стены зданий должна выполняться в соответствии с типовым альбомом серии 1-93 "Оборудование, узлы, детали и крепление наружных и внутренних газопроводов", 1994 г.

4.4 При прокладке полиэтиленовой трубы в футляре следует предусмотреть защиту ее поверхности с помощью колец из резины или пенькового каната сечением 15-20мм, устанавливаемых на расстоянии 2-3 м и закрепляемых на трубе липкой синтетической лентой.

4.5 При прокладке газопровода в футлярах необходимо обеспечить минимальное количество сварных стыков в зоне установки футляра.

Сварные соединения полиэтиленовых труб, располагаемые на вертикальных участках цокольных вводов (у стен зданий), должны выполняться только при помощи муфт с закладными нагревателями.

4.6 Неразъемные и разъемные соединения полиэтиленовых и стальных труб Дн 63 -160 мм, расположенные на вертикальных участках надземных выходов, должны опираться на опорные втулки.

4.7 Работы при врезках в действующие газопроводы должны производиться в соответствии с "Правилами безопасности в газовом хозяйстве" и "Инструкцией по присоединению газопроводов к действующим газовым сетям".

Инв. № подл. | Подп. и дата | Взам. инв. № | Инв. № дубл. | Подп. и дата

Инв. № подл.	Подп. и дата	Взам. инв. №	Инв. № дубл.	Подп. и дата

Лист

Формат	Зона	Поз.	Обозначение	Наименование	Кол. на исполнение -	01	02	03	04	05	06	07			Примечание
				Документация											
А3			СН-09-00-00СБ	Сборочный чертеж	x	x	x	x	x	x	x	x			
				Детали											
А4		1	СН-09-00-01	Кольцо	1										
			-01	Кольцо		1									
			-02	Кольцо			1	1	1						
			-03	Кольцо						1	1	1			
А4		2	СН-09-00-02	Насадка	1										
			-01	Насадка		1									
			-02	Насадка			1	1	1						
			-03	Насадка						1	1	1			

Изм.	Лист	N докум.	Подпись	Дата
Разраб.	Григорьев			09.10.95
Провер.	Каргин			10.10.95
Н. Контр.	Плотников			
Утв.	Кайгородов			

СН-09-00-00

Соединение неразъемное газопроводов Дн 20-40 мм давлением до 0,3 МПа.

Лит.	Лист	Листов
	1	3

АО "Гипроникгаз"

Формат А4

Инв. № подл.	Подп. и дата	Взам. инв. №	Инв. № дубл.	Подп. и дата

Лист

Формат	Зона	Поз.	Обозначение	Наименование	Кол. на исполнение -	01	02	03	04	05	06	07			Примечание
А4		3	СН-09-00-03	Оголовок	1										
			-01	Оголовок		1									
			-02	Оголовок			1								
			-03	Оголовок				1							
			-04	Оголовок					1						
			-05	Оголовок						1					
			-06	Оголовок							1				
			-07	Оголовок								1			
А4		4	СН-09-00-04	Патрубок	1										
			-01	Патрубок		1	1								
			-02	Патрубок				1		1					
			-03	Патрубок					1		1				
			-04	Патрубок								1			
Б4		5	СН-09-00-05	Труба ПСП ГАЗ-20 SDR11											
				ТУ6-49-04719662-120-94											
				ℓ = 2884; h_{16}; 12,5	1										0,34 кп

Изм.	Лист	N докум.	Подп.	Дата

СН-09-00-00

Лист 2

Формат А4

Обозначение	Наименование	Кол. на исполнение -	01	02	03	04	05	06	07	Примечание
СН-09-00-05-01	Труба ПСП ГАЗ-25 SДR11 ТУ6-49-04719662-120-94 $l=2884$; $h16$; 12,5		1							0,5 кг
-02	Труба ПСП ГАЗ-32 SДR11 ТУ6-49-04719662-120-94 $l=2884$; $h16$; 12,5			1	1	1				0,81 кг
-03	Труба ПСП ГАЗ-40 SДR11 ТУ6-49-04719662-120-94 $l=2884$; $h16$; 12,5						1	1	1	1,24 кг

Инв. № подл. | Подп. и дата | Взам. инв. № | Инв. № дубл. | Подп. и дата

Лист 3

СН-09-00-00

Изм. | Лист. | № докум. | Подп. | Дата

Формат А4

СН-09-00-01

12,5

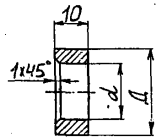

Обозначение	Д, мм	d, мм	Масса, кг
СН-09-00-01	26	22,2	0,012
-01	32	27,2	0,018
-02	40	34,2	0,027
-03	48	42,2	0,033

Неуказанные предельные отклонения размеров: $H14$; $h14$; $\pm \frac{IT14}{2}$.

Изм.	Лист	№ докум.	Подп.	Дата
Разраб.		Григорьев		10.10.95
Пров.		Наргин		10.10.95
Т.контр.				
Н.контр.		Листникова		
Утв.		Кайгородов		

СН-09-00-01

Кольцо

Лит. | Масса | Масштаб

СМ Табл. | —

Лист | Листов 1

Ст 3сп ГОСТ 380-88

АО "Гипронимгаз"

Инв. № подл. | Подп. и дата | Взам. инв. № | Инв. № дубл. | Подп. и дата

Формат А4

9000-00-60-НЭ

Обозначение	Ду1	Д1, мм	Д2, мм	Масса, кг
СН -09-00-00	15	22	20	1,9
-01	20	28	25	2,51
-02	20	28	32	3,0
-03	25	34	32	3,0
-04	32	42	32	3,4
-05	25	34	40	3,6
-06	32	42	40	3,5
-07	40	48	40	4,2

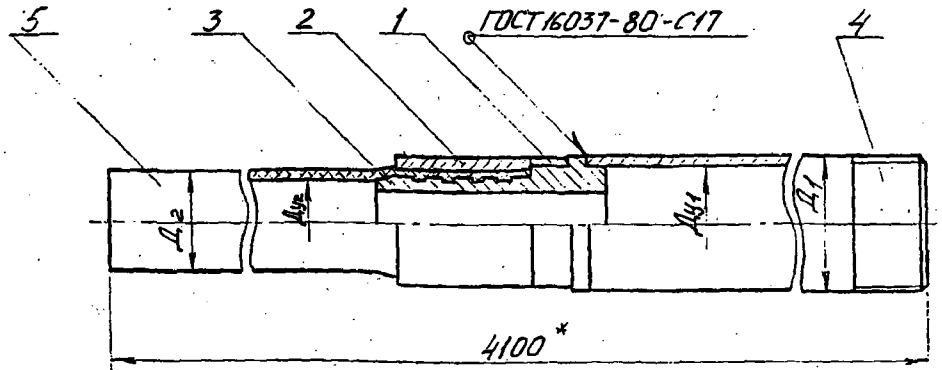

1.* Размер уточнить при проектировании.
2. Запрессовка деталей поз. 1 и 2 производить одновременно.
3. После сборки изделие проверить на герметичность по нормам СНиП 3.05.02-88: — на прочность 0,45 МПа — 1 ч; — на герметичность 0,3 МПа — 0,5 ч.
4. Стальной участок неразъемного соединения покрыть грунтовкой на основе битумного лака по ГОСТ 9.602-89.
5. Подбор соединения осуществляется в зависимости от Ду1 стальной трубы и Ду2 полиэтиленовой трубы.
6. Изготовление неразъемных соединений производится по технологии изложенной в "Альбоме технологических по строительству газопроводов из полиэтиленовых труб на территории населенных пунктов".

Изм.	Лист	№ докум.	Подп.	Дата
Разраб.	Григорьев			
Пров.	Кирин			10.10.95
Т. контр.				
Н. контр.	Плотникова			
Утв.	Найтрадов			

СН -09-00-00СБ

Соединение неразъемное газопроводов Дн 20-40 мм давлением до 0,3 МПа. Сборочный чертеж.

Лит.	Масса	Масштаб
	СН. табл.	—

Лист | Листов 1

АО "Гипрониигаз"

Формат А-3

Инв. № подл. | Подп. и дата | Взам. инв. № | Инв. № дубл. | Подп. и дата

СН-09-00-02

12,5 (√)

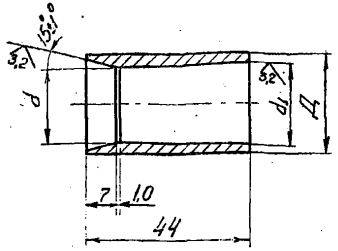

Обозначение	D, мм	dH10, мм	d1 H10, мм	Масса, кг
СН-09-00-02	26	20 +0,084	21,5 +0,084	0,04
-01	32	25 +0,084	26,5 +0,084	0,07
-02	40	32 +0,1	33,5 +0,1	0,1
-03	48	40,5 +0,1	42 +0,1	0,13

1. Неуказанные предельные отклонения размеров: H14; h14; ±JT14/2

Изм.	Кол.	№ докум.	Подп.	Дата
Разраб.		Григорьев		
Пров.		Каргин		
Т.контр.				
Н.контр.		Портников		
Утв.		Кайгородов		

СН-09-00-02

Насадка

Лит.	Масса	Масштаб
	См. табл.	—
Лист	Листов 1	

Ст3сп ГОСТ 380-88

АО "Гипронефтегаз"

Инв. № подл. | Подп. и дата | Взам. инв. № | Инв. № дубл. | Подп. и дата

СН-09-00-03

12,5 (√)

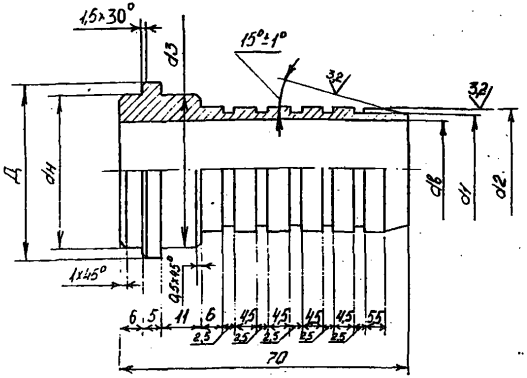

Обозначение	Dн1/Dн2	Размеры, мм						Масса, кг
		D	dH	d8	d1	d2h10	d3	
СН-09-00-03	15/20	26	16,5	10	14	15,5-0,07	22	0,07
-01	20/25	32	20,5	14	19	20,5-0,084	27	0,12
-02	20/32	40	20,5	18	26	27,5-0,084	34	0,22
-03	25/32	40	27,5	22	26	27,5-0,084	34	0,15
-04	32/32	42	35,5	22	26	27,5-0,084	34	0,16
-05	25/40	48	27,5	24	32,5	34,5-0,1	42	0,28
-06	32/40	48	35,5	28	32,5	34,5-0,1	42	0,22
-07	40/40	48	41,5	28	32,5	34,5-0,1	42	0,24

Неуказанные предельные отклонения размеров: H14; h14; ±JT14/2

Изм.	Кол.	№ докум.	Подп.	Дата
Разраб.		Григорьев		
Пров.		Каргин		
Т.контр.				
Н.контр.		Портников		
Утв.		Кайгородов		

СН-09-00-03

Оголовок

Лит.	Масса	Масштаб
	См. табл.	—
Лист	Листов 1	

Ст3сп ГОСТ 380-88

АО "Гипронефтегаз"

Инв. № подл. | Подп. и дата | Взам. инв. № | Инв. № дубл. | Подп. и дата

40-00-60-НЭ

12,5 √ (√)

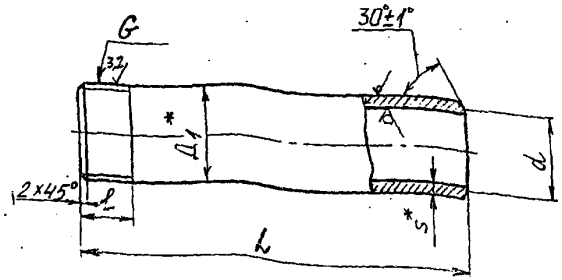

Обозначение	$Д_{ул}$, мм	$Д_1$, мм	s, мм	d, мм	G	l, мм	L, мм	Материалы	Масса, кг
СН-09-00-04	15	22	3,5	18	1/2	9	860	Труба 22×3,5 ГОСТ 8734-75 / В20 ГОСТ 8733-87	1,4
-01	20	28	3,5	22	3/4	10,5	860	Труба 28×3,5 ГОСТ 8734-75 / В20 ГОСТ 8733-87	1,8
-02	25	34	3	27	1	11	820	Труба 34×3 ГОСТ 8734-75 / В20 ГОСТ 8733-87	1,9
-03	32	42	3	35	1 1/4	13	803	Труба 42×3 ГОСТ 8734-75 / В20 ГОСТ 8733-87	2,3
-04	40	48	3	41	1 1/2	15	765	Труба 48×3 ГОСТ 8734-75 / В20 ГОСТ 8733-87	2,5

1. Неуказанные предельные отклонения размеров: h14, $\pm\frac{IT14}{2}$
2. * Размеры для справок
3. Покрытие Ц 15 хр.
4. Для трубопроводов низкого давления допускается изготовление из труб по ГОСТ 3262-75

Изм.	Лист	№ докум.	Подп.	Дата
Разраб.	Григорьев			
Пров.	Каргин			10.10.95
Т. контр.				
Н. контр.	Плотникова			
Утв.	Найгородов			10.10.95

СН-09-00-04

Патрубок

СМ. табл.

АО "Гипрониигаз"

Инв. № подл. | Подп. и дата | Взам. инв. № | Инв. № дубл. | Подп. и дата

Формат	Зона	Поз.	Обозначение	Наименование	Кол.	Примечание
				Документация		
А3			ВЦ-09-00-00СБ	Сборочный чертеж		
				Сборочные единицы		
А4		1	ВЦ-09-01-00	Колпак	1	
А4		2	ВЦ-09-02-00	Футляр	1	
				Детали		
А4		4	ВЦ-09-00-01	Шайба	1	
				Стандартные изделия		
		7		Болт М10-6д×20.5в ГОСТ 7798-70	2	
		8		Гайка М10-6Н.5 ГОСТ 5915-70	2	
				Материалы		
		10		Волокно льняное ГОСТ 9394-76	0,2	кг

Изм.	Лист	№ докум.	Подп.	Дата
Разраб.	Григорьев			
Пров.	Каргин			10.10.95
Н. контр.	Плотникова			
Утв.	Найгородов			10.10.95

ВЦ-09-00-00

Ввод цокольный газопроводов Дн 20-40 мм давлением до 0,005 МПа.

Лит.	Лист	Листов
	1	8

АО "Гипрониигаз"

Инв. № подл. | Подп. и дата | Взам. инв. № | Инв. № дубл. | Подп. и дата

Формат	Зона	Поз.	Обозначение	Наименование	Кол.	Примечание
		11		Битум нефтяной		
				БНН-IV ГОСТ 9812-74	1,0	кг
			Переменные данные	Для исполнений		
				ВЦ-09-00-00		
				Сборочные единицы		
А4		12	ВЦ-09-03-00	Козырек	1	
А4		13	СН-09-00-00-02	Соединение неразъ-		
				емное Дн 20-40 мм для		
				газопроводов давлени-		
				ем до 0,3 МПа	1	
				Детали		
А4		15	ВЦ-09-00-02	Отвод	1	
А4		16	ВЦ-09-00-03	Втулка	1	
				Стандартные		
				изделия		
		18		Контргайка 20		
				ГОСТ 8968-75	1	
		19		Муфта 20 ГОСТ 8966-75	1	
		20		Сгон 20 ГОСТ 8969-75	1	

Инв. № подл. | Подп. и дата | Взам. инв. № | Инв. № дубл. | Подп. и дата

Изм. Лист № докум. Подп. Дата

ВЦ-09-00-00

Лист 2

Формат	Зона	Поз.	Обозначение	Наименование	Кол.	Примечание
				Прочие изделия		
		22		Кран шаровой		
				ГШК 20-2,5		
				ТУ 3742-009-12213528-94	1	1,45 кг
				ВЦ-09-00-00-01		
				Сборочные единицы		
А4		12	ЗЦ-09-03-00-01	Козырек	1	
А4		13	СН-09-00-00-03	Соединение неразъ		
				-емное Дн 20-40 мм		
				для газопроводов дав		
				лением до 0,3 МПа	1	
				Детали		
А4		15	ВЦ-09-00-02-01	Отвод	1	
А4		16	ВЦ-09-00-03	Втулка	1	
				Стандартные		
				изделия		
		18		Контргайка 25	1	
				ГОСТ 8968-75		
		19		Муфта 25 ГОСТ 8966-75	1	
		20		Сгон 25 ГОСТ 8969-75	1	

Инв. № подл. | Подп. и дата | Взам. инв. № | Инв. № дубл. | Подп. и дата

Изм. Лист № докум. Подп. Дата

ВЦ-09-00-00

Лист 3

Формат	Зона	Поз.	Обозначение	Наименование	Кол.	Примечание
				Прочие изделия		
		22		Кран шаровой ГШК 25-2,5 ТУ 3712-009-12213528-94	1	1,45кг
				ВЦ-09-00-00-02		
				Сборочные единицы		
А4		12	ЗЦ-09-03-00-01	Козырек	1	
А4		13	СН-09-00-00-05	Соединение неразъёмное Дн20-40мм для газопроводов давлением до 0,3МПа	1	
				Детали		
А4		15	ВЦ-09-00-02-01	Отвод	1	
А4		16	ВЦ-09-00-03-01	Втулка	1	
				Стандартные изделия		
		18		Контргайка 25 ГОСТ 8968-75	1	
		19		Муфта 25 ГОСТ 8966-75	1	
		20		Сгон 25 ГОСТ 8969-75	1	

Инв. № подл. | Подп. и дата | Взам. инв. № | Инв. № дубл. | Подп. и дата

ВЦ-09-00-00

Изм. Лист № докум. Подп. Дата

Лист 4

Формат	Зона	Поз.	Обозначение	Наименование	Кол.	Примечание
				Прочие изделия		
		22		Кран шаровой ГШК 25-2,5 ТУ 3712-009-12213528-94	1	1,45кг
				ВЦ-09-00-00-03		
				Сборочные единицы		
А4		12	ВЦ-09-03-00-02	Козырек	1	
А4		13	СН-09-00-00-04	Соединение неразъемное Дн20-40мм для газопроводов давлением до 0,3МПа	1	
				Детали		
А4		15	ВЦ-09-00-02-02	Отвод	1	
А4		16	ВЦ-09-00-03	Втулка	1	
				Стандартные изделия		
		18		Контргайка 32 ГОСТ 8968-75	1	
		19		Муфта 32 ГОСТ 8966-75	1	
		20		Сгон 32 ГОСТ 8969-75	1	

Инв. № подл. | Подп. и дата | Взам. инв. № | Инв. № дубл. | Подп. и дата

ВЦ-09-00-00

Изм. Лист № докум. Подп. Дата

Лист 5

Формат	Зона	Поз.	Обозначение	Наименование	Кол.	Примечание
				Прочие изделия		
		22		Кран шаровой		
				ГШК 32-2,5		
				ТУ 3712-009-12213528-94	1	3,0 кг
				ВЦ-09-00-00-04		
				Сборочные единицы		
А4		12	ВЦ-09-03-00-02	Козырек	1	
А4		13	СН-09-00-00-06	Соединение неразъемное Ду 20-40мм для газопроводов давлением до 0,3 МПа	1	
				Детали		
А4		15	ВЦ-09-00-02-02	Отвод	1	
А4		16	ВЦ-09-00-03-01	Втулка	1	
				Стандартные изделия		
		18		Контргайка 32		
				ГОСТ 8968-75	1	
		19		Муфта 32 ГОСТ 8966-75	1	
		20		Сгон 32 ГОСТ 8969-75	1	

Инв. № подл. | Подп. и дата | Взам. инв. № | Инв. № дубл. | Подп. и дата

Изм. Лист № докум. Подп. Дата

ВЦ-09-00-00

Лист 6

Формат	Зона	Поз.	Обозначение	Наименование	Кол.	Примечание
				Прочие изделия		
		22		Кран шаровой		
				ГШК 32-2,5		
				ТУ 3712-009-12213528-94	1	3,0 кг
				ВЦ-09-00-00-05		
				Сборочные единицы		
А4		12	ВЦ-09-03-00-03	Козырек	1	
А4		13	СН-09-00-00-07	Соединение неразъемное Ду 20-40мм для газопроводов давлением до 0,3 МПа	1	
				Детали		
А4		15	ВЦ-09-00-02-03	Отвод	1	
А4		16	ВЦ-09-00-03-01	Втулка	1	
				Стандартные изделия		
		18		Контргайка 40		
				ГОСТ 8968-75	1	
		19		Муфта 40 ГОСТ 8966-75	1	
		20		Сгон 40 ГОСТ 8969-75	1	

Инв. № подл. | Подп. и дата | Взам. инв. № | Инв. № дубл. | Подп. и дата

Изм. Лист № докум. Подп. Дата

ВЦ-09-00-00

Лист 7

Формат	Зона	Поз.	Обозначение	Наименование	Кол.	Примечание
				Прочие изделия		
		22		Кран шаровой		
				ГШК 40-2,5		
				ТУ 3712-009-12213528-94	1	3,0 кг

Изм.	Лист	№ докум.	Подп.	Дата	ВЦ-09-00-00	Лист 8

Копировал Формат А4

Подп. и дата | Инв. № дубл. | Взам. инв. № | Подп. и дата | Инв. № подл.

ВЦ-09-00-01

12,5 (√)

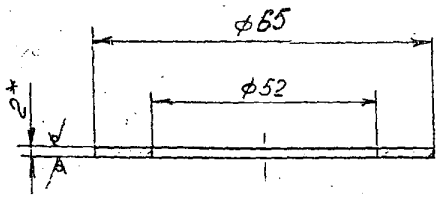

1. H14, h14 = $\frac{JT14}{2}$
2. *Размер для справок

Изм.	Лист	№ докум.	Подп.	Дата	ВЦ-09-00-01			
Разраб.		Григорьев			Шайба	Лит.	Масса 0,03	Масштаб 1:1
Пров.		Карпин				Лист	Листов 1	
Т. контр.								
Н. контр.		Пластникова			Лист: Б-2 ГОСТ 19903-74 / 2245 ГОСТ 27772-88	АО "Гипрониигаз"		
Утв.		Кайгеробов						

Формат А4

ВЦ-09-00-00СБ

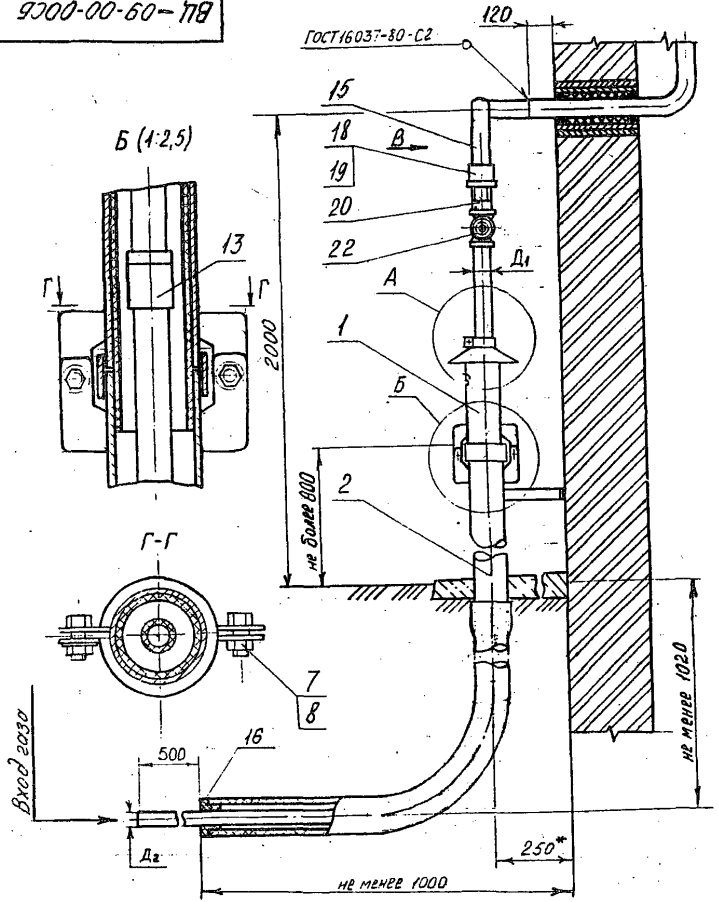

Обозначение	Ду	Д1,мм	Д2,мм	Масса,кг
ВЦ-09-00-00	20	28	32	22,8
-01	25	34	32	24,0
-02	25	34	40	24,6
-03	32	42	32	25,5
-04	32	42	40	25,9
-05	40	48	40	27,0

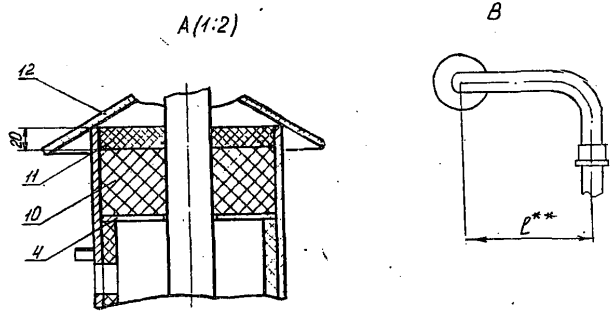

1.* Размер для справок.

2. $\pm\frac{JT14}{2}$

3. Беспрокладочные резьбовые соединения монтировать с подмоткой льноволокна на цинковых белилах ГОСТ 482-77.

4. Вылет компенсатора ℓ** должен определяться расчетом с учетом деформаций газопровода (включая надземный и подземный участки) от температурных воздействий и давления газа.

Изм.	Лист	№ докум.	Подп.	Дата
Разраб.		Григорьев		09.10.95
Пров.		Карпин		10.10.95
Т.контр.				
Н.контр.		Плотникова		
Утв.		Кайгородов		

ВЦ-09-00-00СБ

Ввод цокольный газопроводов Дн 20-40 мм давлением до 0,005 МПа. Сборочный чертеж.

Лит.	Масса	Масштаб
	См. табл.	1:10

Лист 1 Листов 1

АО "Гипронимгаз"

Инв. № подл. | Подп. и дата | Взам. инв. № | Инв. № дубл. | Подп. и дата

ВЦ-09-00-02

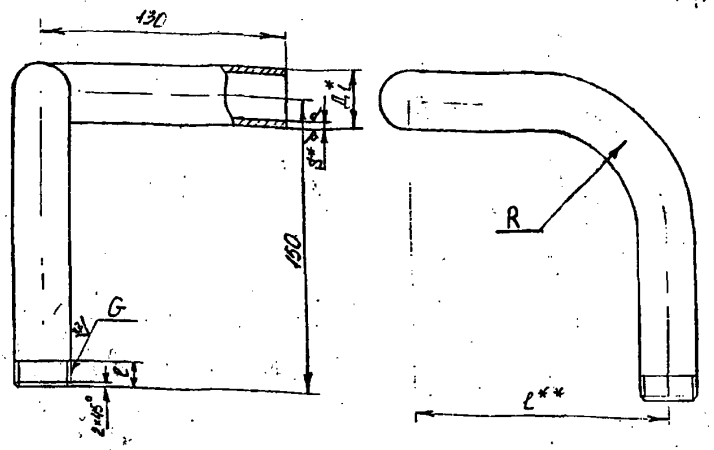

Обозначение	Ду, мм	Д1, мм	R, мм	l, мм	G	S мм	Материал	Масса кг
ВЦ-09-00-02	20	28	60	10.5	3/4	3,5	Труба 28×3,5 ГОСТ 8734-75 Б20 ГОСТ 8733-87	0,6
-01	25	34	75	11	1	3	Труба 34×3 ГОСТ 8734-75 В20 ГОСТ 8733-87	0,7
-02	32	42	95	13	1 1/4	3	Труба 42×3 ГОСТ 8734-75 В20 ГОСТ 8733-87	0,8
-03	40	48	120	15	1 1/2	3	Труба 48×3 ГОСТ 8734-75 В20 ГОСТ 8733-87	0,9

1.* Размеры для справок.
2. h14; $\pm \frac{\pi 14}{2}$.
3. Покрытие краской БТ-577 IV, УХЛ1 ГОСТ 5631-79
4. Для трубопроводов низкого давления допускается изготовление из труб по ГОСТ 3262-75.

Изм.	Лист	№ докум.	Подп.	Дата
Разраб.		Григорьев		
Пров.		Карпин		10.К.09
Т.контр.				
Н.контр.		Пластникова		
Утв.		Кайгородов		

ВЦ-09-00-02

Отвод

Лит.	Масса	Масштаб
	СМ. табл	1:2

Лист | Листов 1

СМ табл.

АО "Гипрониигаз"

Формат А4

ВЦ-09-00-03

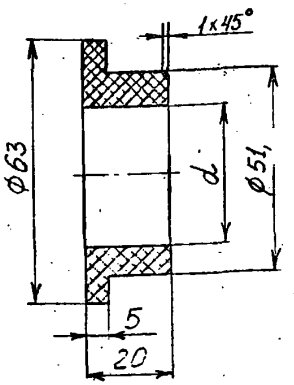

Обозначение	d, мм	Масса, кг
ВЦ-09-00-03	34	0,20
-01	42	0,13

Неуказанные предельные отклонения размеров: H14; h14; $\pm \frac{\pi 14}{2}$.

Изм.	Лист	№ докум.	Подп.	Дата
Разраб.		Григорьев		
Пров.		Карпин		10.К.09
Т.контр.				
Н.контр.		Пластникова		
Утв.		Кайгородов		

ВЦ-09-00-03

Втулка

Лит.	Масса	Масштаб
	СМ. табл.	1:1

Лист | Листов 1

Стержень текстолитовый 1С-Ф55 ГОСТ 5385-74

АО "Гипрониигаз"

Формат А4

Формат	Зона	Поз.	Обозначение	Наименование	Кол.	Примечание
				Документация		
А3			ВЦ-09-01-000СБ	Сборочный чертеж		
				Детали		
А4		1	ВЦ-09-01-01	Труба	1	
А4		2	ВЦ-09-01-02	Кольцо	1	
А4		3	ВЦ-09-01-03	Труба	1	
А4		4	ВЦ-09-01-04	Ушко	2	
А4		5	ВН-09-03-02	Козырёк	1	
				Стандартные изделия		
		6		Шуруп 1х3х13.019 ГОСТ1144-80	4	

Изм.	Лист	№ докум.	Подп.	Дата
Разраб.		Григорьев		10.10.94
Пров.		Каргин		10.10.94
Н. контр.		Плотникова		
Утв.		Найгородов		

ВЦ-09-01-00

Колпак

Лит.	Лист	Листов
		1

АО "Гипрониигаз"

Инв. № подл. | Подп. и дата | Взам. инв. № | Инв. № дубл. | Подп. и дата

ВЦ-09-01-01

12.5

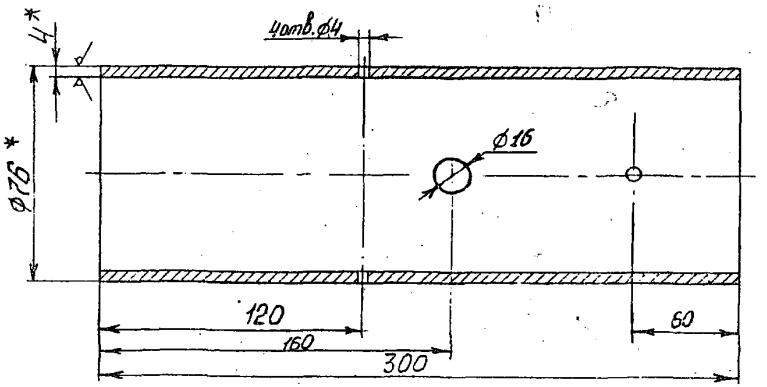

1.* Размеры для справок.

2. $H14; h14; \pm \frac{JT14}{2}$.

Изм.	Лист	№ докум.	Подп.	Дата
Разраб.		Григорьев		10.10.94
Пров.		Каргин		10.10.94
Т. контр.				
Н. контр.		Плотникова		
Утв.		Найгородов		

Труба

Труба 76х4 ГОСТ8732-78
Ст20 ГОСТ8731-87

Лит.	Масса	Масштаб
	2,83	1:2
Лист	Листов 1	

АО "Гипрониигаз"

Инв. № подл. | Подп. и дата | Взам. инв. № | Инв. № дубл. | Подп. и дата

ВЦ-09-01-00СБ

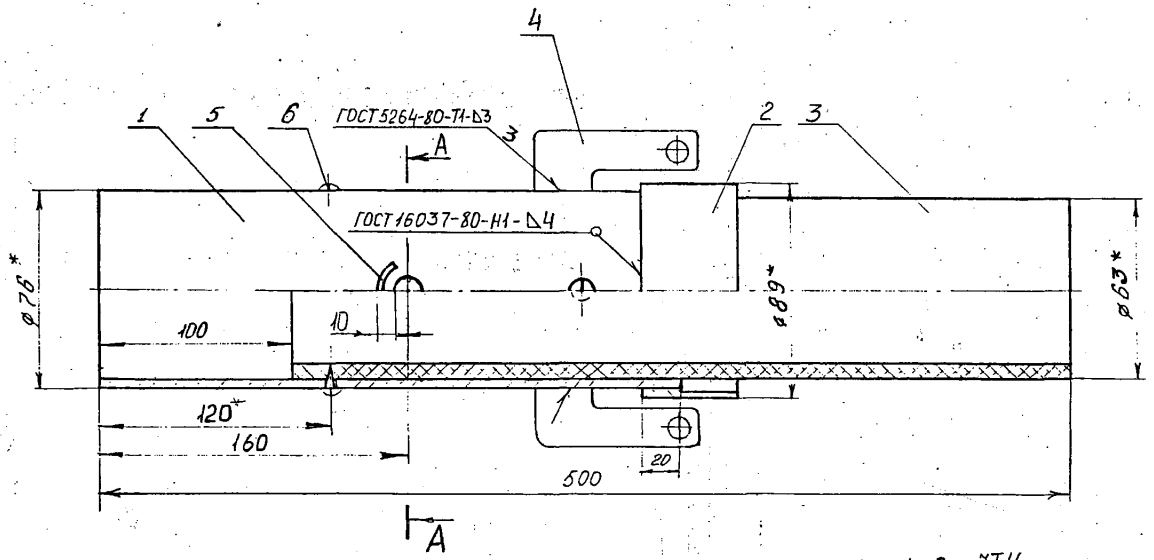

1. Н16; h16; $\pm\frac{JT16}{2}$.
2.* Размеры для справок.
3. Покрытие наружных металлических поверхностей – краской БТ.577 IV, УХЛ1, ГОСТ 5631-79.

А–А

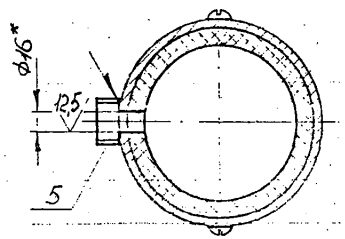

Изм.	Лист	№ докум.	Подп.	Дата	ВЦ-09-01-00СБ			
Разраб.		Григорьев		10.10.95	Колпак	Лит.	Масса	Масштаб
Пров.		Каргин		10.10.95	Сборочный чертеж		5,0	1:2
Т.контр.						Лист	Листов 1	
Н.контр.		Плотникова				АО "Гипрониигаз"		
Утв.		Кайгородцев						

Инв.№ подл. | Подп. и дата | Взам. инв.№ | Инв.№ дубл. | Подп. и дата

ВЦ – 09-01-02

12,5 (√)

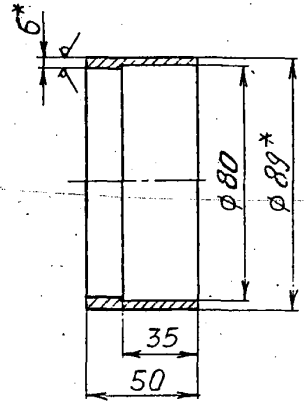

1.* Размеры для справок.

2. H14; h14; $\pm \frac{JT14}{2}$.

					ВЦ – 09-01-02	
Изм.	Лист	№ докум.	Подп.	Дата		
Разраб.		Григорьев		10.10.91	Кольцо	Лит. / Масса 0,67 / Масштаб 1:2
Пров.		Кайгин		10.10.91		Лист / Листов 1
Т.контр.						
Н.контр.		Плотникова			Труба 89×6 ГОСТ 8732-78 / Ст3сп ГОСТ 8731-87	АО "Гипроинигаз"
Нач.Б.		Кайгородов				

ВЦ – 09-01-03

12,5 (√)

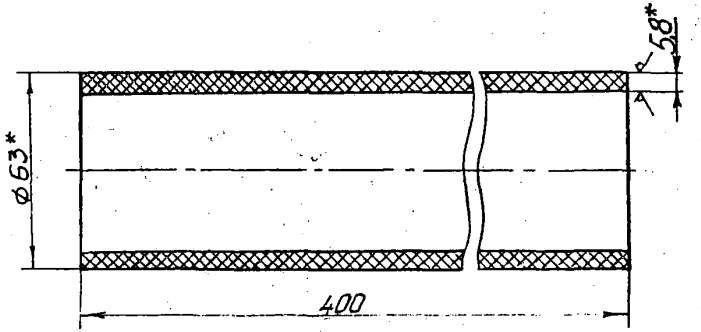

1.* Размеры для справок.

2. h16; $\pm \frac{JT16}{2}$.

					ВЦ – 09-01-03	
Изм.	Лист	№ докум.	Подп.	Дата		
Разраб.		Григорьев		10.10.91	Труба	Лит. / Масса 1,06 / Масштаб 1:2
Пров.		Кайгин		10.10.91		Лист / Листов 1
Т.контр.						
Н.контр.		Плотникова			Труба ПНД 63Т ГАЗ ТУ 6-19-352-87	АО "Гипроинигаз"
Нач.Б.		Кайгородов				

ВЦ-09-01-04

12,5 (√)

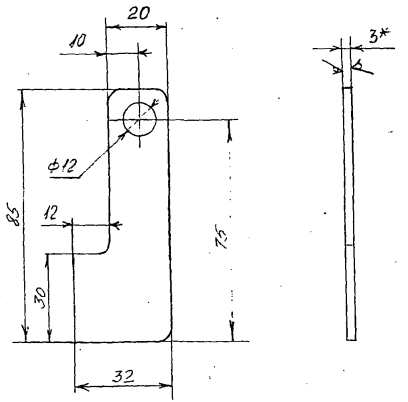

1. Н14. h14, $\pm\frac{IT14}{2}$
2. * Размер для справок
3. Радиусы закруглений 5 мм.

Изм.	Лист	№ докум.	Подп.	Дата
Разраб.	Григорьев			
Пров.	Каргин			
Т. контр.				
Н. контр.	Пилипенко			
Утв.	Найгородов			

ВЦ-09-01-04

Ушко

Лит.	Масса	Масштаб
	0,33	1:1

Лист | Листов 1

АО "Гипронинигаз"

Инв. № подл. | Подп. и дата | Взамен инв. № | Инв. № дубл. | Подп. и дата

21

Формат	Зона	Поз.	Обозначение	Наименование	Кол.	Примечание
				Документация		
А4			ВЦ-09-02-00 СБ	Сборочный чертеж		
				Детали		
А4		1	ВЦ-09-01-04	Ушко	2	
А4		2	ВЦ-09-02-01	Кронштейн	1	
А4		3	ВЦ-09-02-02	Труба	1	
А3		4	ВЦ-09-02-03	Отвод	1	

Изм.	Лист	№ докум.	Подп.	Дата
Разраб.	Григорьев			
Пров.	Каргин			
Н. контр.				
Утв.	Найгородов			

ВЦ-09-02-00

Футляр

Лит.	Лист	Листов
		1

АО "Гипронинигаз"

Инв. № подл. | Подп. и дата | Взамен инв. № | Инв. № дубл. | Подп. и дата

ВЦ-09-02-006

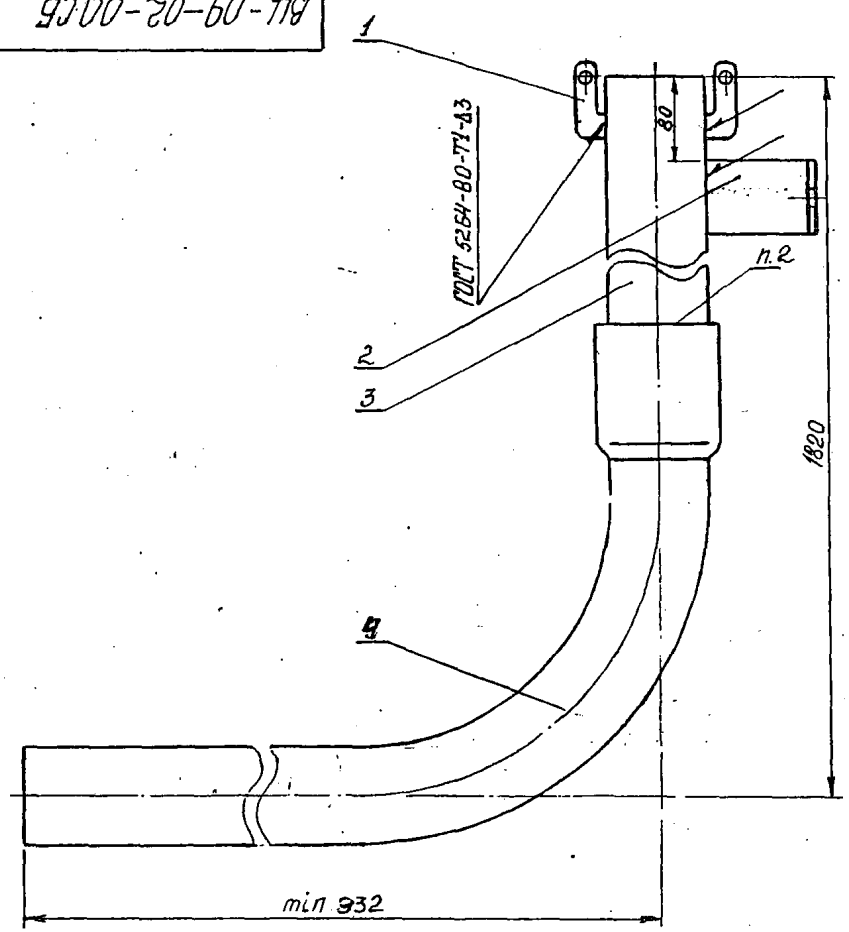

1. $\pm \frac{IT16}{2}$
2. Сварку полиэтиленовых труб производить согласно "Альбома технологических карт по строительству газопроводов из полиэтиленовых труб". 1991 г. АО "Гипрониигаз".
3. Покрытие наружных металлических поверхностей - краской БТ 577 IV. УХЛ 1 ГОСТ 5631-79.

				ВЦ-09-02-006			
Изм.	Лист	№ докум.	Подп.	Дата	Футляр сборочный чертеж	Лит.	Масса 11,5	Масштаб 1:4
Разраб.		Григорьев		10.10.95				
Пров.		Карягин		10.10.95		Лист	Листов 1
Т.контр.							
Н.контр.		Плотникова			АО "Гипрониигаз"		
Утв.		Кайгородов					

ВЦ-09-02-01

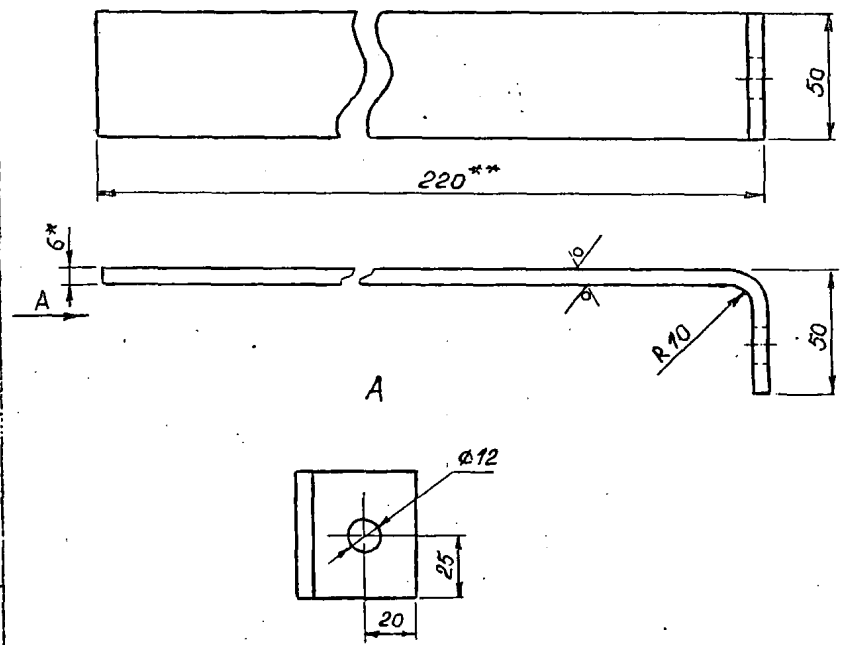

1. H14; h14; $\pm \frac{IT14}{2}$
2. * Размер для справок
3. ** Размер уточнить при проектировании

				ВЦ-09-02-01			
Изм.	Лист	№ докум.	Подп.	Дата	Кронштейн	Лит.	Масса 0,63	Масштаб 1:2
Разраб.		Григорьев		10.10.95				
Пров.		Карягин		10.10.95		Лист	Листов 1
Т.контр.							
Н.контр.		Плотникова			Лист Б-6 ГОСТ 19903-74	АО "Гипрониигаз"	
Утв.		Кайгородов			Ст45 ГОСТ 27772-88		

ВЦ-09-02-03

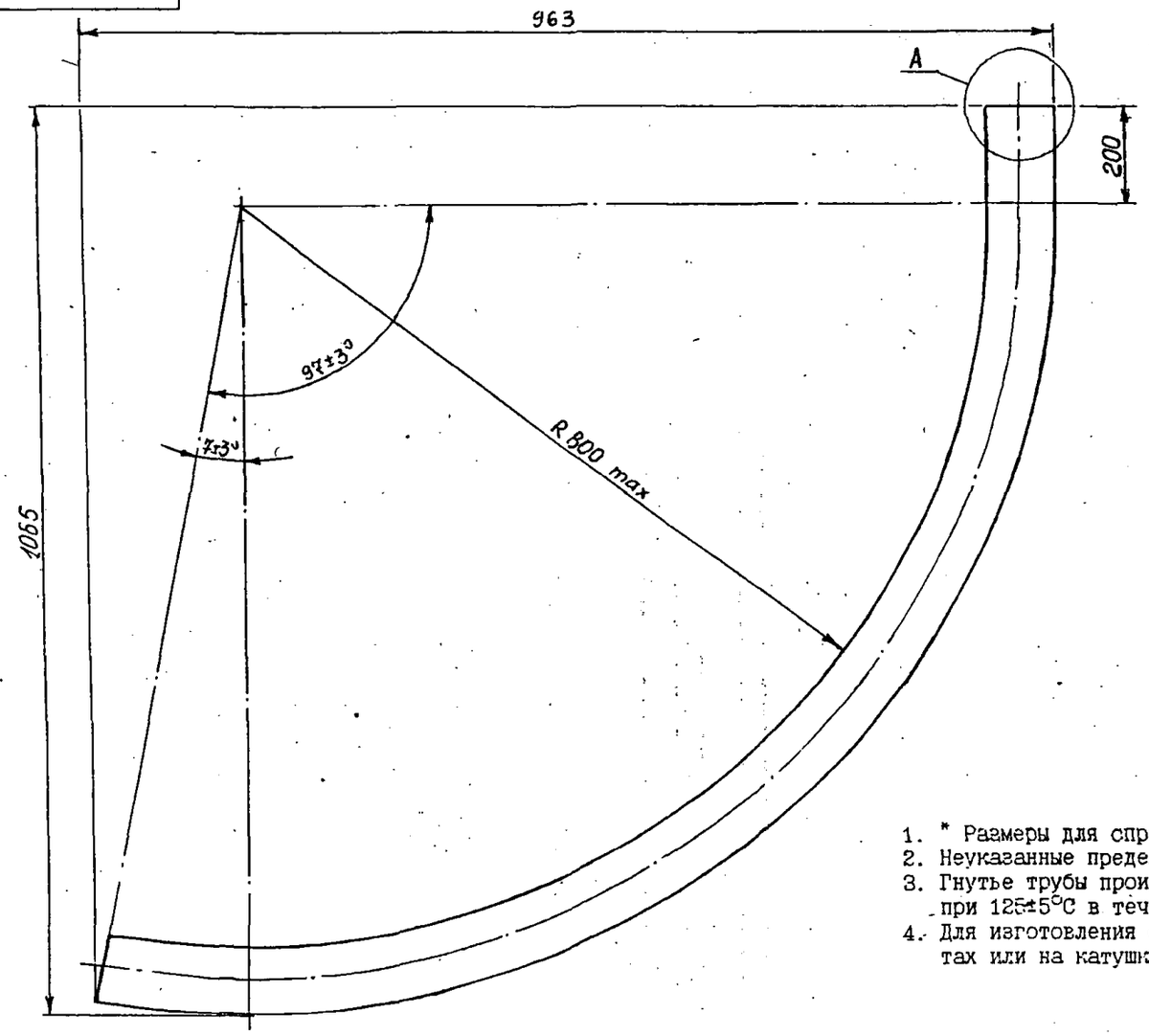

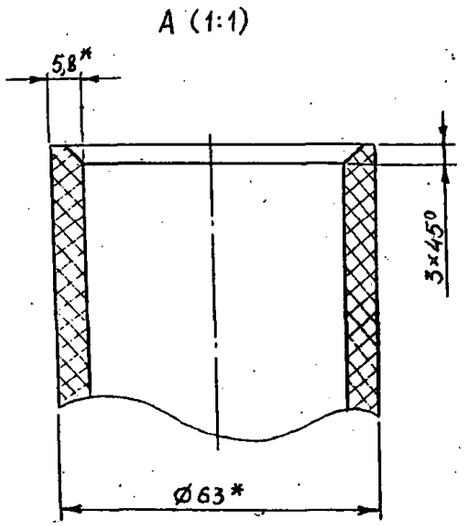

1. * Размеры для справок.
2. Неуказанные предельные отклонения размеров $\pm\frac{IT17}{2}$
3. Гнутье трубы производить после ее предварительного разогрева при 125±5°С в течение 10 минут.
4. Для изготовления отвода использовать трубы поставляемые в бухтах или на катушках.

					ВЦ-09-02-03		
Изм.	Лист	№ докум.	Подп.	Дата	Отвод	Лит.	Масса	Масштаб
Разраб.		Григорьев		09.10.95			1,8	1:5
Пров.		Каргин		10.10.95		Лист	Листов 1
Т.контр.					Труба ПНД(ПСП) Т-ГАЗ ТУ 6-19-352-87(6-49-04719662-120-94)	АО "Гипрониигаз"	
Н.контр.		Митникова					
Утв.		Кадаровская					

ВЦ-09-02-01

12,5 (√)

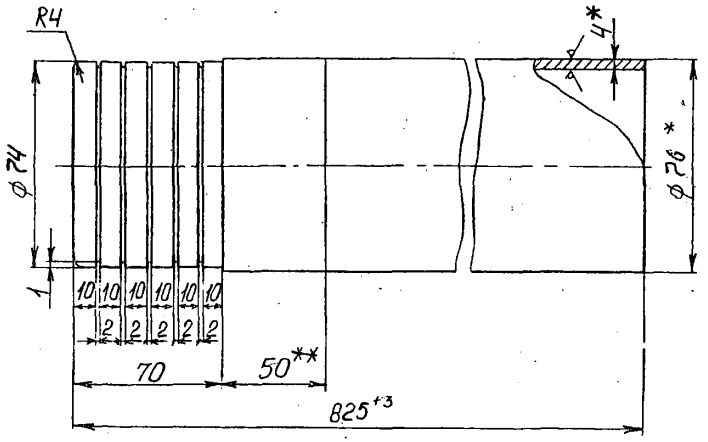

1.* Размеры для справок.

2.** Зачистить металлической щёткой или наждачной бумагой.

3. h14; ± $\frac{JT14}{2}$.

Изм.	Лист	№ докум.	Подп.	Дата
Разраб.		Григорьев		10.10.95
Пров.		Каргин		10.10.95
Т. контр.				
Н. контр.		Плотникова		
Утв.		Кайгородов		

ВЦ-09-02-02

Труба

Лит.	Масса	Масштаб
	3,1	1:2

Лист | Листов 1

Труба 76х4 ГОСТ 8732-78 / Б Ст 3 сп ГОСТ 8731-87

АО "Гипрониигаз"

Подп. и дата | Инв. № дубл. | Взамен инв. № | Подп. и дата | Инв. № подл.

ВЦ-09-03-01

12,5 (√)

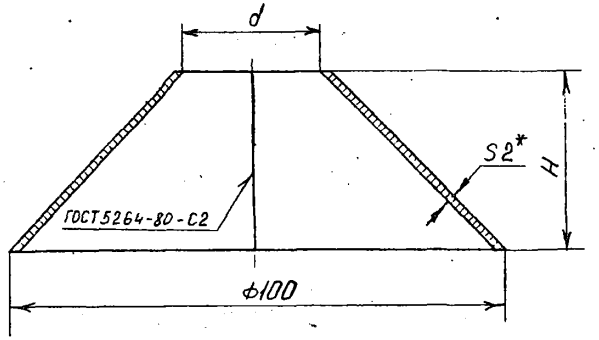

Обозначение	H, мм	d, мм	Масса кг
ВЦ-09-03-01	32	38	0,65
-01	28	44	0,64
-02	24	52	0,63
-03	21	58	0,62

1 H14, h14. ± $\frac{JT14}{2}$

2 *Размер для справок

Изм.	Лист	№ докум.	Подп.	Дата
Разраб.		Григорьев		10.10.95
Пров.		Каргин		10.10.95
Т. контр.				
Н. контр.		Плотникова		
Утв.		Кайгородов		

ВЦ-09-03-01

Юбка

Лит.	Масса	Масштаб
	См. табл.	1:1

Лист | Листов 1

Лист Б-2 ГОСТ 19903-74 / [illegible]

АО "Гипрониигаз"

Подп. и дата | Инв. № дубл. | Взамен инв. № | Подп. и дата | Инв. № подл.

Формат	Зона	Поз.	Обозначение	Наименование	Кол.	Примечание
				Документация		
А3			ВЦ-09-03-00СБ	Сборочный чертеж		
				Стандартные изделия		
		1		Болт М6-6g×16.58.019 ГОСТ 7798-70	1	
		2		Гайка М6-6Н.5.019 ГОСТ 5915-70	1	
		3		Шайба 6.01.10.019 ГОСТ 11371-78	1	
				Материалы		
		5		Пластина IH-I-АНС-Н-2 ГОСТ 7338-90	0,2 кг	
				Переменные данные для исполнений		
				ВЦ-09-03-00		
				Детали		
А4		6	ВЦ-09-03-01	Юбка	1	
А4		7	ВЦ-09-03-02	Хомут	1	

Инв. № подл. | Подп. и дата | Взам. инв. № | Инв. № дубл. | Подп. и дата

Изм.	Лист	№ докум.	Подп.	Дата
Разраб.		Григорьев		09.10.95
Пров.		Каргин		10.10.95
Н. контр.		Плотникова		
Утв.		Хайгородов		

ВЦ-09-03-00

Козырек

Лит.	Лист	Листов
	1	2

АО "Гипрониигаз"

Формат А4

Формат	Зона	Поз.	Обозначение	Наименование	Кол.	Примечание
				ВЦ-09-03-00.01		
				Детали		
А4		6	ВЦ-09-03-01-01	Юбка	1	
А4		7	ВЦ-09-03-02-01	Хомут	1	
				ВЦ-09-03-00-02		
				Детали		
А4		6	ВЦ-09-03-01-02	Юбка	1	
А4		7	ВЦ-09-03-02-02	Хомут		
				ВЦ-09-03-00-03		
				Детали		
А4		6	ВЦ-09-03-01-03	Юбка	1	
А4		7	ВЦ-09-03-02-03	Хомут	1	

Инв. № подл. | Подп. и дата | Взам. инв. № | Инв. № дубл. | Подп. и дата

Изм.	Лист	№ докум.	Подп.	Дата

ВЦ-09-03-00

Лист 2

Копировал

ВЦ-09-03-00СБ

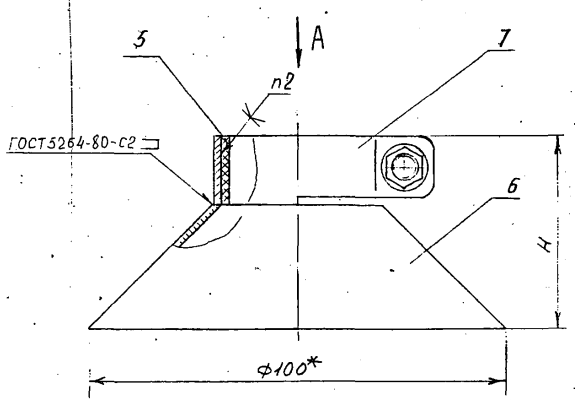

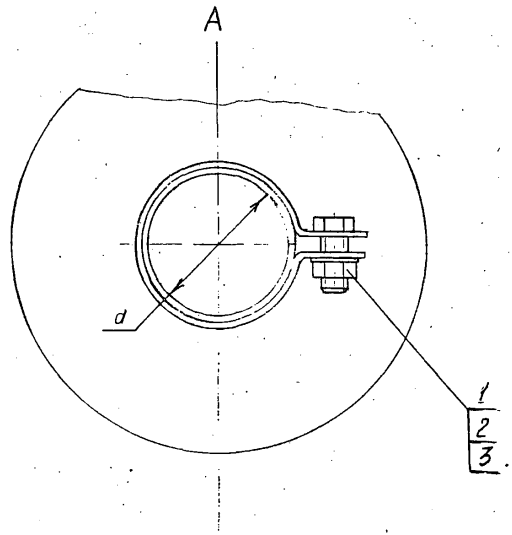

1. *Размер для справок
2. Клей водостойкий ТУ 6-15-1440-84
3. Неуказанные предельные отклонения размеров: $h14; \pm\frac{JT14}{2}$

Обозначение	H,мм	d,мм	Масса, кг
ВЦ-09-03-00	63	30	0,71
-01	60	36	0,71
-02	56	44	0,73
-03	53	50	0,73

Изм.	Лист	№ докум.	Подп.	Дата
Разраб.		Григорьев		10.10.95
Пров.		Каргин		10.10.95
Т.контр.				
Н.контр.		Плотникова		
Утв.		Кайгородов		

ВЦ-09-03-00СБ

Козырек
Сборочный чертеж

Лит.	Масса	Масштаб
	См. табл	1:1

Лист | Листов 1

АО "Гипрониигаз"

Инв.№ подл. | Подп. и дата | Взам. инв.№ | Инв.№ дубл. | Подп. и дата

Инв. № подл.	Подп. и дата	Взам. инв. №	Инв. № дубл.	Подп. и дата

ВЦ-09-03-02

1 лит. Ч.Ч. : 2 лит.

2* Размеры для справок.

Обозначение	d мм	L мм	Масса кг
ВЦ-09-03-02	34	55	0,06
-01	44	62	0,07
-02	48	70	0,08
-03	54	74	0,09

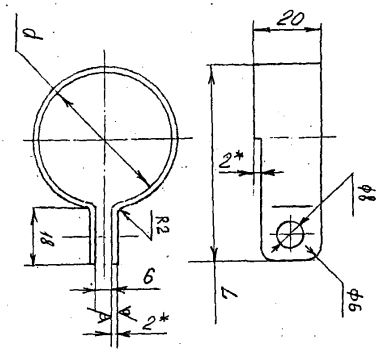

Изм.	Кол. уч.	Лист	№ док.	Подп.	Дата
Разраб.	Григорьев				19.03.91
Пров.	Карягин				19.03.91
Н. контр.	Плотникова				
Утв.	Кайгородов				

ВЦ-09-03-02

Ввод цокольный газопроводов $d_н$ 20-40 мм давлением до 0,3 МПа с подключением шкафного газорегуляторного пункта

Лит. | Лист 1 | Листов 3

АО "Гипроспецгаз"

Инв. № подл. | Подп. и дата | Взам. инв. № | Инв. № дубл. | Подп. и дата

Формат	Зона	Поз.	Обозначение	Наименование	Кол. на исполнение –	01	02	03	04	05	06	07	Примечание
				Документация									
А3			ВЦШ-09-00-00СБ	Сборочный чертеж	х	х	х	х	х	х	х	х	
				Сборочные единицы									
А4	1		ВЦ-09-01-00	Колпак	1	1	1	1	1	1	1	1	
А4	2		ВЦ-09-02-00	Футляр	1	1	1	1	1	1	1	1	
А4	3		ВЦ-09-03-00	Козырек	1				1				
			-01	Козырек		1				1			
			-02	Козырек			1				1		
			-03	Козырек				1				1	

Изм.	Кол. уч.	Лист	№ док.	Подп.	Дата
Разраб.	Григорьев				19.03.91
Пров.	Карягин				19.03.91
Н. контр.	Плотникова				
Утв.	Кайгородов				

ВЦШ-09-00-00

Ввод цокольный газопроводов $d_н$ 20-40 мм давлением до 0,3 МПа с подключением шкафного газорегуляторного пункта

Лит. | Лист 1 | Листов 3

АО "Гипроспецгаз"

Формат А4

Инв. N подл.	Подп. и дата	Взам. инв. N	Инв. N дубл.	Подп. и дата

Монтаж

Формат	Зона	Поз.	Обозначение	Наименование	Кол. на испол. –	01	02	03	04	05	06	07	Примечание
А4		4	СН-09-00-00-01	Соединение неразъемное Ду 20-40 мм для газопроводов давлением до 0,3 Мпа	1				1				
			-03	то же		1				1			
			-04	"			1				1		
			-07	"				1				1	
А4		5	ВЦШ-09-01-00	Труба соединительная	1	1	1	1					
			-01	Труба соединительная					1	1	1	1	
А4		6	ВЦШ-09-02-00	Кронштейн	1	1	1	1	1	1	1	1	
А4		7	ВЦШ-09-03-00	Кронштейн	1	1	1	1	1	1	1	1	
				Детали									
А3		8	ВЦШ-09-00-01	Штуцер	1				1				
			-01	Штуцер		1				1			
			-02	Штуцер			1				1		
			-03	Штуцер				1				1	
А4		9	ВЦШ-09-00-02	Прокладка	1	1	1	1	1	1	1	1	
А4		10	ВЦ-09-00-03	Втулка	1	1	1	1					
			-01	Втулка					1	1	1	1	

Изм.	Лист	N докум.	Подп.	Дата	ВЦ.Ш-09-00-00	Лист 2

Инв. N подл.	Подп. и дата	Взам. инв. N	Инв. N дубл.	Подп. и дата

Ряд

Формат	Зона	Поз.	Обозначение	Наименование	Кол. на испол. –	01	02	03	04	05	06	07	Примечание
				Стандартные изделия									
		12		Контргайка ГОСТ 8968-75									
				15					1	1	1	1	
				20	1	1	1	1					
		13		Муфты ГОСТ 8966-75									
				15					1	1	1	1	
				20	1	1	1	1					
				Прочие изделия									
		14		Кран шаровой									
				ТУ 3712-009-12213528-94									
				ГШК 20-2,5	1				1				
				ГШК 25-2,5		1				1			
				ГШК 32-2,5			1				1		
				ГШК 40-2,5				1				1	

Изм.	Лист	N докум.	Подп.	Дата	ВЦШ-09-00-00	Лист 3

00-00-60-ТПВ

Рис 1

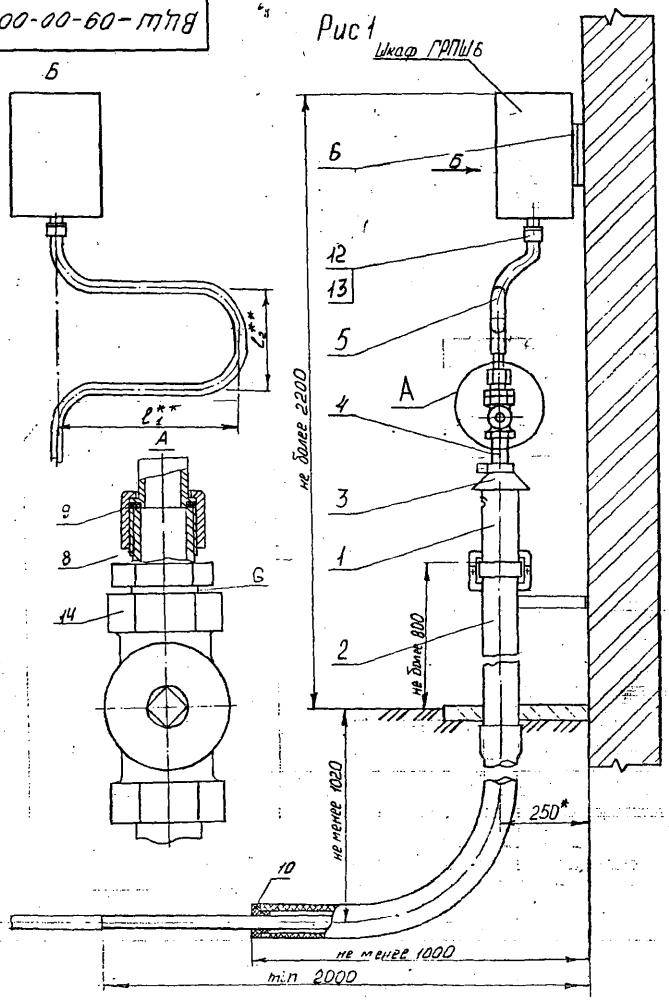

Рис 2

Остальное - см. Рис1

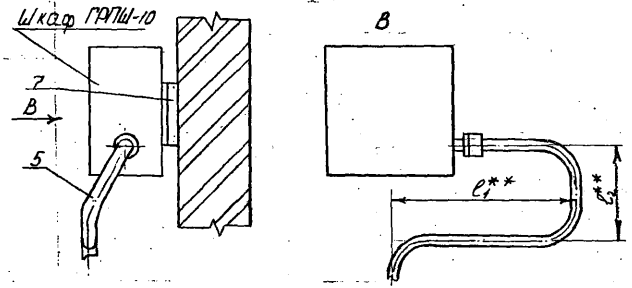

Обозначение	Рис	G*	Масса, кг
ВЦШ-09-00-00	1	3/4-В	22,6
-01	1	1-В	23,8
-02	1	1 1/4-В	25,9
-03	1	1 1/2-В	27,0
-04	2	3/4-В	22,4
-05	2	1-В	23,5
-06	2	1 1/4-В	25,5
-07	2	1 1/2-В	26,4

1.* Размер для справок
2. Беспрокладочные резьбовые соединения монтировать с волокном льняным ГОСТ 9394-76 на цинковых белилах ГОСТ 482-77.
3. Вылет компенсатора l_1^{**} должен определяться расчетом с учетом деформаций газопровода (включая надземный и подземный участки) от температурных воздействий и давления газа.

Изм	Лист	№ докум.	Подп.	Дата
Разраб		Григорьев		10.10.95
Пров.		Каргин		10.10.95
Т. контр.				
Н. контр.		Плотникова		
Утв.		Кайгородов		

ВЦШ-09-00-00СБ

Ввод цокольный газопроводов Ди 20-40 мм давлением до 0,3 МПа с подключением шкафного газорегуляторного пункта.

Сборочный чертеж.

Лит.	Масса	Масштаб
	См. табл.	1:10

Лист | Листов 1

АО "Гипрониигаз"

Инв. № подл. | Подп. и дата | Взам. инв. № | Инв. № дубл. | Подп. и дата

ВЦШ-09-00-01

6,3 (√)

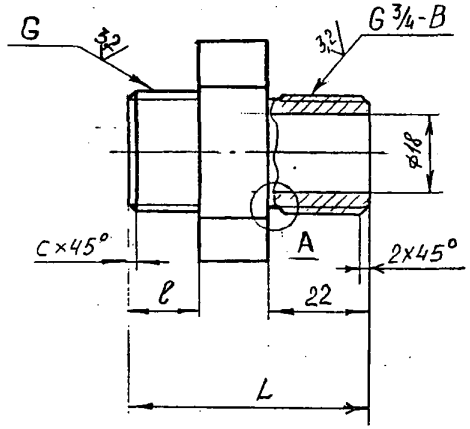

A (2:1)

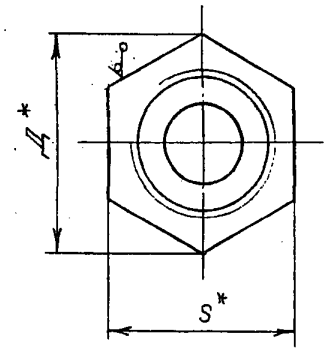

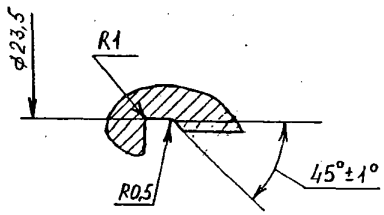

Обозначение	Размеры, мм					G	Материал	Масса, кг
	ℓ	C	L	S*	Д*			
ВЦШ-09-00-01	16	2,0	60	36	41,6	3/4-В	Шестигранник $\frac{36\text{-}h11\ ГОСТ\ 8560\text{-}78}{20\text{-}В\text{-}Т\ ГОСТ\ 1051\text{-}73}$	0,15
-01	18	2,5	62	42	48,5	1-В	Шестигранник $\frac{42\text{-}h11\ ГОСТ\ 8560\text{-}78}{20\text{-}В\text{-}Т\ ГОСТ\ 1051\text{-}73}$	0,22
-02	20	2,5	64	50	57,7	1 1/4-В	Шестигранник $\frac{50\text{-}h11\ ГОСТ\ 8560\text{-}78}{20\text{-}В\text{-}Т\ ГОСТ\ 1051\text{-}73}$	0,34
-03	22	2,5	66	58	67,5	1 1/2-В	Шестигранник $\frac{58\text{-}h11\ ГОСТ\ 8560\text{-}78}{20\text{-}В\text{-}Т\ ГОСТ\ 1051\text{-}73}$	0,48

1. $H14;\ h14;\ \pm\frac{JT14}{2}$
2. * Размеры для справок

					ВЦШ-09-00-01	
Изм.	Лист	№ докум.	Подп.	Дата		
Разраб.		Григорьев		10.10.94	Штуцер	Лит. / Масса / Масштаб: см. табл. / 1:1
Пров.		Каргин		10.10.94		Лист / Листов 1
Т. контр.						
Н. контр.		Пластникова			см. табл.	АО "Гипронефтегаз"
Утв.		Кондорский				

Инв. № подл. | Подп. и дата | Взам. инв. № | Инв. № дубл. | Подп. и дата

ВЦШ-09-00-02

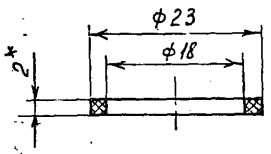

1. H16; h16; $\pm\frac{JT16}{2}$
2.* Размер для справок

Изм.	Лист	№ докум.	Подп.	Дата
Разраб.		Григорьев		10.10.95
Пров.		Каргин		10.10.95
Т. контр.				
Н. контр.		Плетникова		
Утв.		Кайгородов		

ВЦШ-09-00-02

Прокладка

Лит.	Масса	Масштаб
	0,003	2:1

Лист | Листов 1

Паронит ПОН 2.0 ГОСТ 481-80

АО "Гипронингаз"

Формат	Зона	Поз.	Обозначение	Наименование	Кол.	Примечание
				Документация		
А4			ВЦШ-09-01-00СБ	Сборочный чертеж		
				Детали		
А4		1	ВЦШ-09-01-01	Гайка накидная	1	
А4		2	ВЦШ-09-01-02	Ниппель	1	
			Переменные данные	для исполнений		
				ВЦШ-09-01-00		
				Детали		
А4		3	ВЦШ-09-01-03	Труба	1	
				ВЦШ-09-01-00-01		
А4		3	ВЦШ-09-01-03-01	Труба	1	

Изм.	Лист	№ докум.	Подп.	Дата
Разраб.		Григорьев		10.10.95
Пров.		Каргин		10.10.95
Н. контр.		Плетникова		
Утв.		Кайгородов		

ВЦШ-09-01-00

Труба соединительная

Лит.	Лист	Листов
		1

АО "Гипронингаз"

Инв. № подл. | Подп. и дата | Взамен инв. № | Инв. № дубл. | Подп. и дата

ВЦШ-09-01-00С5

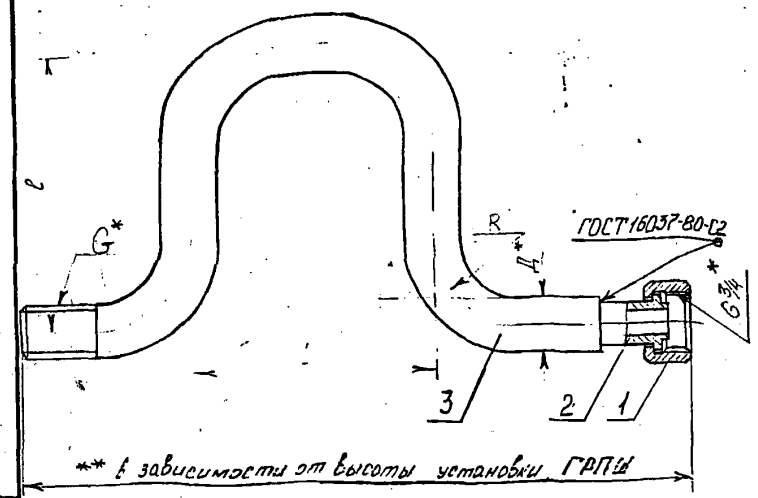

Обозначение	G*	Д*
ВЦШ-09-01-00	3/4	28
-01	1/2	22

1.* Размеры для справок

2.** Размеры уточнить при проектировании. Гибку трубы выполнить при изготовлении по месту.

Изм.	Лист	№ докум.	Подп.	Дата
Разраб.		Григорьев		
Пров.		Каргин		10.10.95
Т. контр.				
Н. контр.		Плотникова		
Утв.		Кайгородов		

ВЦШ-09-01-00С5

Труба соединительная

Сборочный чертеж

Лит.	Масса	Масштаб
	—	1:2

Лист | Листов 1

АО "Гипрониигаз"

Подп. и дата | Взамен инв. № | Инв. № дубл. | Подп. и дата | Инв. № подл.

ВЦШ-09-01-01

12,5 (√)

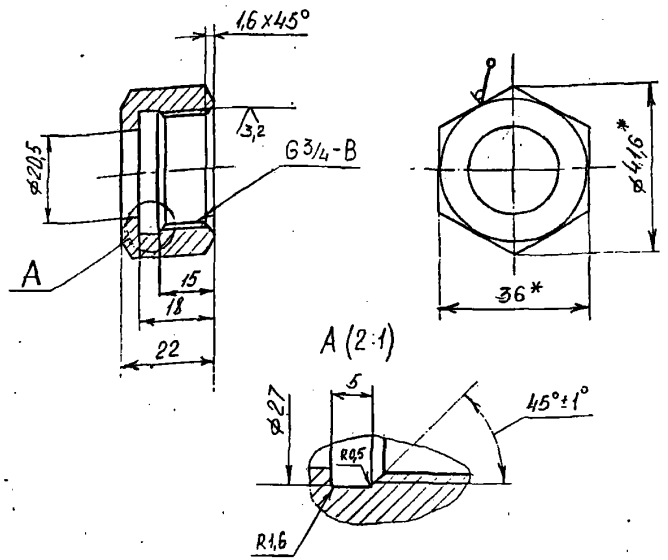

1. H14; h14; $\pm\frac{JT14}{2}$

2* Размеры для справок

Изм.	Лист	№ докум.	Подп.	Дата
Разраб.		Григорьев		
Пров.		Каргин		10.10.95
Т. контр.				
Н. контр.		Плотникова		
Утв.		Кайгородов		

ВЦШ-09-01-01

Гойка накидная

Лит.	Масса	Масштаб
	0,09	1:1

Лист | Листов 1

20-В-ТГОСТ 1051-73

АО "Гипрониигаз"

Подп. и дата | Взамен инв. № | Инв. № дубл. | Подп. и дата | Инв. № подл.

ВЦШ-09-01-02

6,3 (√)

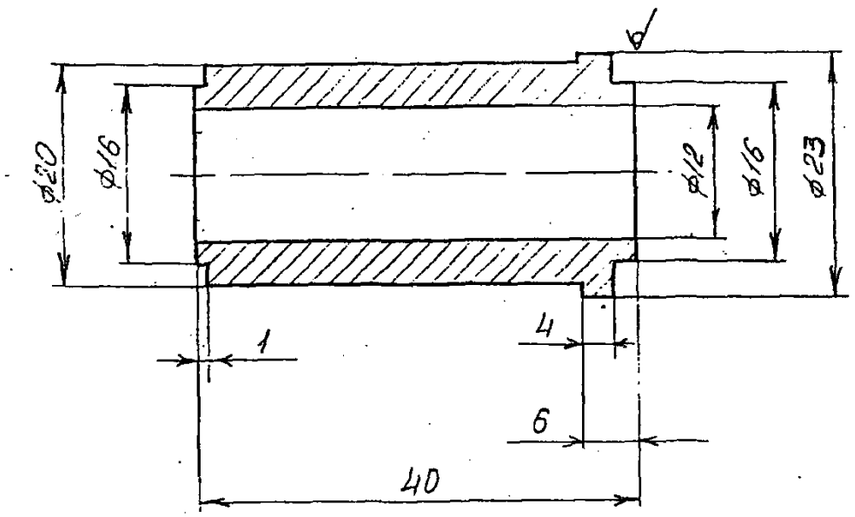

H14; h14: $\pm\frac{JT14}{2}$

Изм.	Лист	№ докум.	Подп.	Дата
Разраб.		Григорьев		
Пров.		Кирсин		10.10.85
Т. контр.				
Н. контр.		Плотникова		
Утв.		Кайсаровой		

ВЦШ-09-01-02

Ниппель

Лит.	Масса	Масштаб
	0,040	2:1

Лист | Листов 1

Ст 3сп-II ГОСТ 535-...

АО "Гипрониигаз"

ВЦШ-09-01-03

12,5 (√)

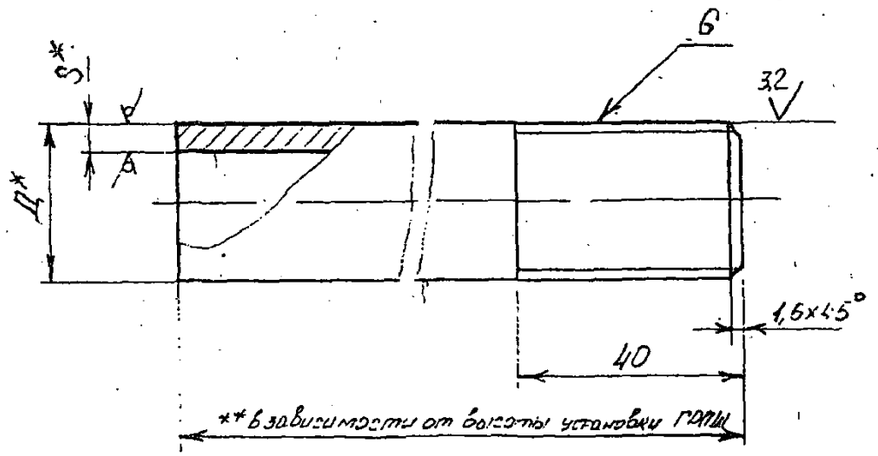

Обозначение	G	Д*, мм	S*, мм	Материал
ВЦШ-09-01-03	3/4	28	5	Труба 28×5 ГОСТ 8734-75 / В20 ГОСТ 8733-87
-01	1/2	22	3	Труба 22×3 ГОСТ 8734-75 / В20 ГОСТ 8733-87

1. H14; h14: $\pm\frac{JT14}{2}$
2. * Размеры для справок
3. ** Размер выполнить по месту

Изм.	Лист	№ докум.	Подп.	Дата
Разраб.		Григорьев		
Пров.		Кирсин		10.10.85
Т. контр.				
Н. контр.		Плотникова		
Утв.		Кайсаровой		

ВЦШ-09-01-03

Труба

Лит.	Масса	Масштаб
	–	1:1

Лист | Листов 1

См. обл.

АО "Гипрониигаз"

Подп. и дата | Инв. № дубл. | Взамен инв. № | Подп. и дата | Инв. № подл.

Формат	Зона	Поз.	Обозначение	Наименование	Кол.	Примечание
				Документация		
А4			ВЦШ-09-02-00 СБ	Сборочный чертёж		
				Детали		
Б.Ч.		1	ВЦШ-09-02-01	Уголок		
				Уголок 25×25×3-В ГОСТ 8509-93 / Ст3пп2-I ГОСТ 535-88		
				L=170; h14; ∇	2	0,2 кг.
Б.Ч.		2	ВЦШ-09-02-02	Уголок		
				Уголок 25×25×3-В ГОСТ 8509-93 / Ст3пп2-I ГОСТ 535-88		
				L=150; h14; 12,5 ∇	2	0,17 кг

Изм.	Лист	№ докум.	Подп.	Дата	ВЦШ-09-02-00	
Разраб.		Григорьев			Кронштейн	Лит. / Масса / Масштаб
Пров.		Каргин				
Н. контр.		Пластникова				Лист / Листов 1
Гл. спец.		Кайгородов			АО "Гипронигаз"	

Инв. № подл. | Подп. и дата | Взам. инв. № | Инв. № дубл. | Подп. и дата

Рем. "Гипронигаз" дог. 3618 тыс. 2003 г.

Адапт.

ЭЭ00-20-60-ТМ8

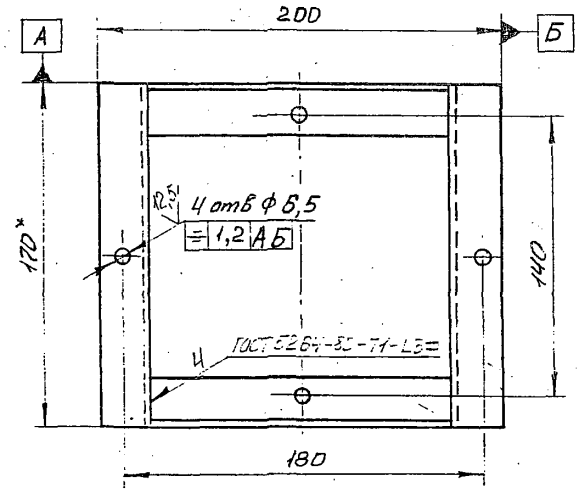

1. * Размер для справок.
2. h14; ±IT14/2.
3. Крепить по месту.

Изм.	Лист	№ докум.	Подп.	Дата	ВЦШ-09-02-00 СБ	
Разраб.		Григорьев			Кронштейн. Сборочный чертеж	Лит. / Масса 0,74 / Масштаб 1:2
Пров.		Каргин				
Н. контр.		Пластникова				Лист / Листов 1
Гл. спец.		Кайгородов			АО "Гипронигаз"	

Инв. № подл. | Подп. и дата | Взам. инв. № | Инв. № дубл. | Подп. и дата

ВЦШ-09-03-00СБ

Формат	Зона	Поз.	Обозначение	Наименование	Кол.	Примечание
				Документация		
А4			ВЦШ-09-03-00СБ	Сборочный чертёж		
				Детали		
Б4		1	ВЦШ-09-03-01	Уголок		
				Уголок $\frac{25\times25\times3\text{-В ГОСТ 8509-93}}{\text{Ст3кп-2-I ГОСТ 535-88}}$		
				L=216; h14; 12,5	2	0.24кг
Б4		2	ВЦШ-09-03-02	Уголок		
				Уголок $\frac{25\times25\times3\text{-В ГОСТ 8509-93}}{\text{Ст3кп-2-I ГОСТ 535-88}}$		
				L=330; h14; 12,5	2	0,37кг

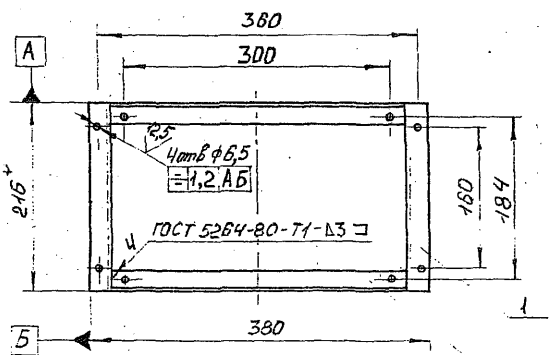

1. * Размер для справок.
2. h14; $\pm\frac{\delta T14}{2}$.
3. Крепить по месту.

Изм.	Лист	№ докум.	Подп.	Дата
Разраб.		Григорьев		
Пров.		Каргин		10.10.95
Т.контр.				
Н.контр.		Плотникова		
Утв.		Кайгородов		

ВЦШ-09-03-00

Кронштейн.

АО "Гипронингаз"

Изм.	Лист	№ докум.	Подп.	Дата
Разраб.		Григорьев		
Пров.		Каргин		10.10.95
Т.контр.				
Н.контр.		Плотникова		
Утв.		Кайгородов		

ВЦШ-09-03-00СБ

Кронштейн
Сборочный чертеж

Лист	Масса	Масштаб
	1,15	1:4

Лист | Листов

АО "Гипронингаз"

Р-№ "Гипронингаз" зак. 3612 тип. 200 экз.

Инв. № подл. | Подп. и дата | Взам. инв. № | Инв. № дубл. | Подп. и дата

Формат	Зона	Поз.	Обозначение	Наименование	Кол.	Примечание
				Документация		
А3			ВН-09-00-00СБ	Сборочный чертеж		
А3			ВН-09-00-00ХЧ	Схема монтажная		
				Материалы		
		1		Проволока 2,0-О-4		
				ГОСТ 3282-74	1м	0,025кг
		2		Битум нефтяной		
				БНИ-IУ ГОСТ 9812-74		2,0кг
		3		Волокно льняное		
				ГОСТ 9394-76		0,5кг
				Переменные данные для исполнений		
				ВН-09-00-00		
				Сборочные единицы		
А4		7	ВН-09-01-00	Патрубок	1	
А4		8	ВН-09-02-00	Козырек	1	
А4		9	ВН-09-03-00	Патрубок	1	
А4		10	ВН-09-04-00	Футляр	1	

Изм.	Лист	№ докум.	Подп.	Дата
Разраб.	Григорьев			10.10.90
Пров.	Карпин			10.10.90
Н.контр.	Пластникова			
Утв.	Кайгородов			

ВН-09-00-00

Выход надземный газопроводов Дн 63-160 мм давлением до 0,3 МПа.

Лит.	Лист	Листов
	1	5

АО "Гипрониигаз"

Формат	Зона	Поз.	Обозначение	Наименование	Кол.	Примечание
А4		11	ВН-09-05-00	Патрубок	1	
				Детали		
А4		14	ВН-09-00-01	Шайба	1	
А4		15	ВН-09-00-02	Поликольцо	2	
А4		16	ВН-09-00-03	Прокладка	2	
А3		17	ВН-09-00-04	Втулка разрезная	2	
А5		18	ВН-09-00-05	Шпилька	2	
				Стандартные изделия		
				Болты ГОСТ 7798-70		
		20		М16-6g×55.58.019	8	
		21		М16-6g×60.58.019	8	
				Гайки ГОСТ 5915-70		
		22		М16-6Н.5.019	16	
		23		М12-6Н.5.019	8	
		24		Фланец 1-50-10-Ст20 ГОСТ 12820-80	1	
		25		Шайба 16.01.10.019 ГОСТ 11371-78	16	
				Прочие изделия		
		26		Кран шаровой ГШК 50-1,6 ТУ 3742-002-12213528-93	1	3,0кг

Инв. № подл. | Подп. и дата | Взам. инв. № | Инв. № дубл. | Подп. и дата

Изм.	Лист	№ докум.	Подп.	Дата

ВН-09-00-00

Лист 2

Формат	Зона	Поз.	Обозначение	Наименование	Кол.	Примечание
				ВН-09-00-00-01		
				Сборочные единицы		
А4		7	ВН-09-01-00-01	Патрубок	1	
А4		8	ВН-09-02-00-02	Козырек	1	
А4		9	ВН-09-03-00-01	Патрубок	1	
А4		10	ВН-09-04-00-01	Футляр	1	
А4		11	ВН-09-05-00-01	Патрубок	1	
				Детали		
А4		14	ВН-09-00-01-01	Шайба	1	
А4		15	ВН-09-00-02-01	Полукольцо	2	
А4		16	ВН-09-00-03-01	Прокладка	2	
А3		17	ВН-09-00-04-01	Втулка разрезная	2	
А3		18	ВН-09-00-05-01	Шпилька	2	
				Стандартные изделия		
				Болты ГОСТ 7798-70		
		20		М16-6g х 60.58.019	8	
		21		М16-6g х 70.58.019	16	
				Гайки ГОСТ 5915-70		
		22		М16-5Н.5.019	24	
		23		М16-5Н.5.019	9	
		24		Фланец 1-400-10-0,25 ГОСТ 12820-80	1	

Инв. № подл. | Подп. и дата | Взам. инв. № | Инв. № дубл. | Подп. и дата

Изм. Лист № докум. Подп. Дата

ВН-09-00-00

Лист 3

Формат	Зона	Поз.	Обозначение	Наименование	Кол.	Примечание
		25		Шайба 16.01.10.019 ГОСТ 11371-78	24	
				Прочие изделия		
		26		Кран шаровой ГЦК 100-2,5 ТУ 3742-009-12213528-94	1	7,2 кг
					1	
				ВН-09-00-00-02		
				Сборочные единицы		
А4		7	ВН-09-01-00-02	Патрубок	1	
А4		8	ВН-09-02-00-04	Козырек	1	
А4		9	ВН-09-03-00-02	Патрубок	1	
А4		10	ВН-09-04-00-02	Футляр	1	
А4		11	ВН-09-05-00-02	Патрубок	1	
				Детали		
А4		14	ВН-09-00-01-02	Шайба	1	
А4		15	ВН-09-00-02-02	Полукольцо	2	
А4		16	ВН-09-00-03-02	Прокладка	2	
А3		17	ВН-09-00-04-02	Втулка разрезная	2	
А3		18	ВН-09-00-05-02	Шпилька	2	

Инв. № подл. | Подп. и дата | Взам. инв. № | Инв. № дубл. | Подп. и дата

Изм. Лист № докум. Подп. Дата

ВН-09-00-00

Лист 4

Формат	Зона	Поз.	Обозначение	Наименование	Кол.	Примечание
				Стандартные изделия		
				Болты ГОСТ 7798-70		
		20		М16-6g×65.58.019	8	
		21		М16-6g×70.58.019	16	
				Гайка ГОСТ 5915-70		
		22		М16-6Н.5.019	24	
		23		М20-6Н.5.019	8	
		24		Фланец 1-125-10-Ст20 ГОСТ 12820-80	1	
		25		Шайбы ГОСТ 11371-78 А16.01.08кл.019	24	
				Прочие изделия		
		26		Кран шаровой проходной сальниковый 11ч37п(Е3 39100-125) Ру10; Ду125 ТУ 26-07-1036-75		

Инв. № подл. | Подп. и дата | Взам. инв. № | Инв. № дубл. | Подп. и дата

Изм.	Лист	№ докум.	Подп.	Дата	ВН-09-00-00	Лист 5

ВН-09-00-01

125/М

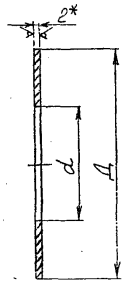

Обозначение	Д, мм	d, мм	Масса кг
ВН-09-00-01	147	65	0,22
-01	205	112	0,36
-02	257	162	0,49
-03	307	162	0,84

1.* Размер для справок.
2. Н14; h14

Изм.	Лист	№ докум.	Подп.	Дата	ВН-09-00-01	Лит.	Масса	Масштаб
Разраб.		Григорьев			Шайба		СМ.	—
Пров.		Керкин		10.10.91			Тоб.	
Т.контр.						Лист	Листов 1	
Н.контр.		Пистникова			Ст 5 ГОСТ 19903-74	АО "Гипронингаз"		
Утв.		Кайгородов			С245 ГОСТ 27772-88			

Инв. № подл. | Подп. и дата | Взамен инв. № | Инв. № дубл. | Подп. и дата

hХ00-00-60-- Н8

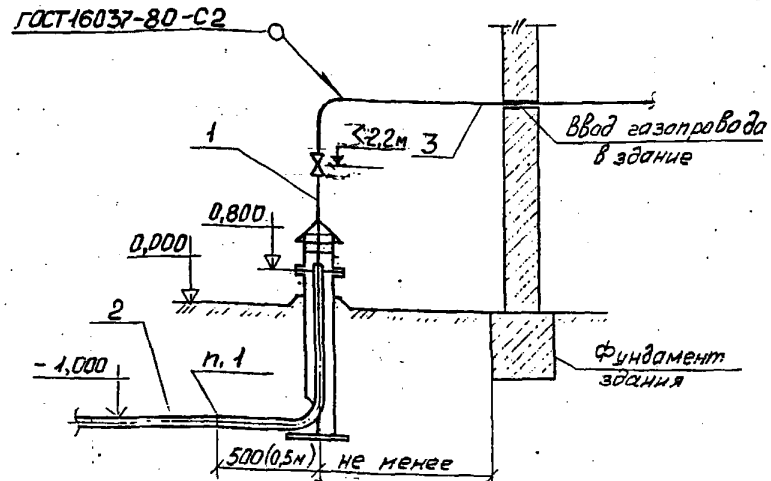

1000 (1,0 м) для газопроводов давлением до 0,005 МПа;
2000 (2,0 м) для газопроводов давлением от 0,005 до 0,3 МПа

Обозначение	Ду, мм
ВН-09-00-00	50
-01	100
-02	125

Сварку полиэтиленовых труб производить согласно "Альбома технологических карт по строительству газопроводов из полиэтиленовых труб. 1991 г. АО Гипронижгаз"

№ поз.	Обозначение	Наименование	Кол-во	Масса кг	Прим.
	ВН-09-00-00Х4	Схема монтажная			
		Переменные данные для исполнений			
		ВН-09-00-00			
1	ВН-09-00-00	Выход надземный газопроводов Дн 63-160 мм давлением до 0,3 МПа	1		
2		Труба ПНД 63 Т ГАЗ ТУ6-19-352-87	*		* по проекту
3		Труба Труба 57х3 ГОСТ 8732-78 В20 ГОСТ 8731-87	*		* по проекту
		ВН-09-00-00-01			
1	ВН-09-00-00-01	Выход надземный газопроводов Дн 63-160 мм давлением до 0,3 МПа	1		
2		Труба ПНД 110 Т ГАЗ ТУ6-19-352-87	*		* по проекту
3		Труба Труба 108х4 ГОСТ 8732-78 В20 ГОСТ 8731-87	*		* по проекту
		ВН-09-00-00-02			
1	ВН-09-00-00-02	Выход надземный газопроводов Дн 63-160 мм давлением до 0,3 МПа	1		
2		Труба ПНД 160 Т ГАЗ ТУ6-19-352-87	*		* по проекту
3		Труба Труба 133х4 ГОСТ 8732-78 В20 ГОСТ 8731-87	*		* по проекту

Изм.	Лист	№ докум.	Подп.	Дата
Разраб.	Григорьев			
Пров.	Карпин			
Т.контр.				
Н.контр.	Плотников			
Утв.	Кисельников			

ВН – 09-00-00 Х4

Выход надземный газопроводов Дн 63-160 мм давлением до 0,3 МПа.
Схема монтажная.

Лит.	Масса	Масштаб
	–	–
Лист	Листов 1	

АО "Гипронижгаз"

ВН-09-00-00СБ

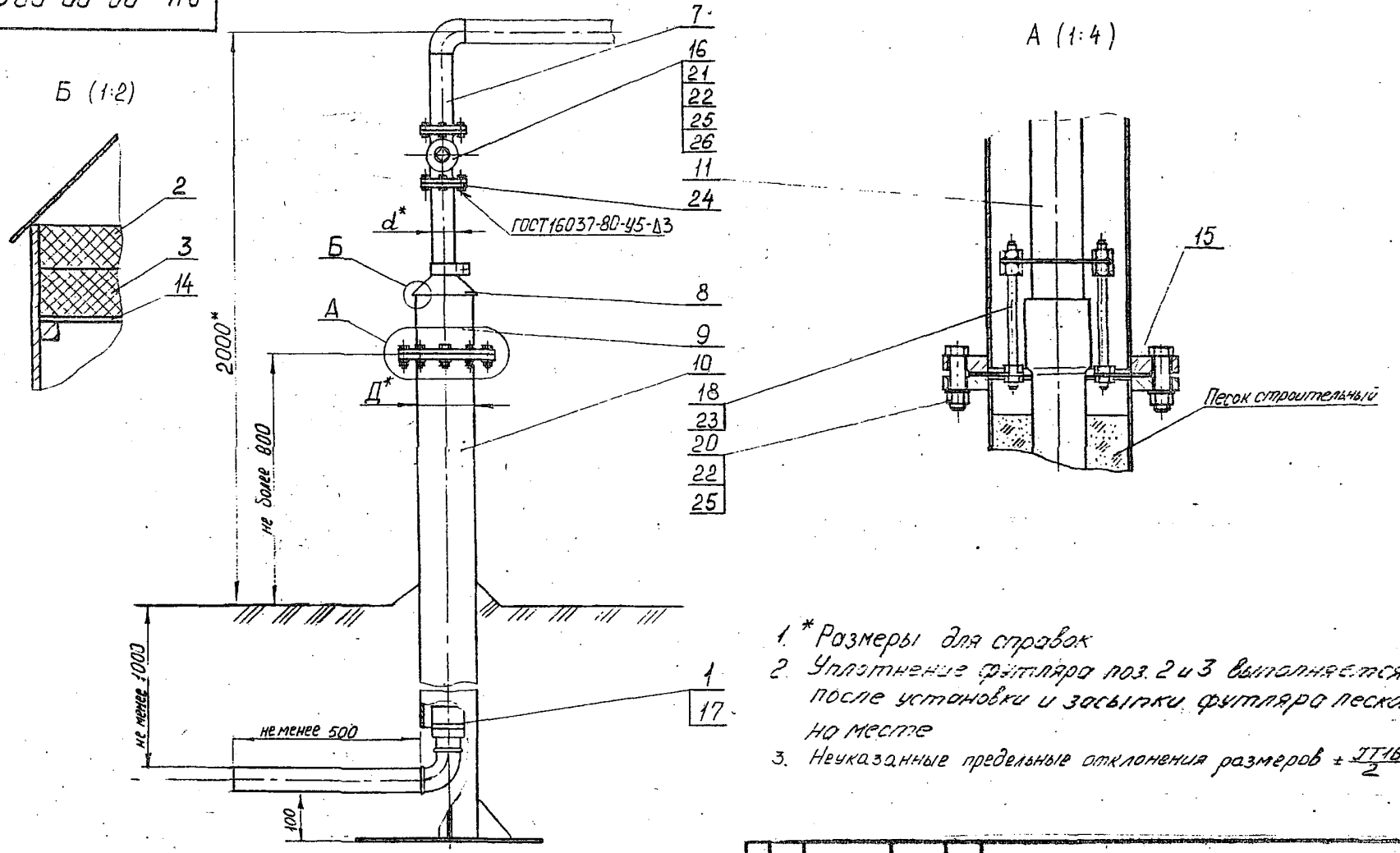

1. * Размеры для справок
2. Уплотнение футляра поз. 2 и 3 выполняется после установки и засыпки футляра песком на месте
3. Неуказанные предельные отклонения размеров $\pm \frac{IT16}{2}$

Обозначение	Ду	d, мм	Д, мм	Масса, кг
ВН-09-00-00	50	57	159	83,2
-01	100	102	219	153,3
-02	125	140	273	230

Изм.	Лист	№ докум.	Подп.	Дата
Разраб.		Григорьев		
Пров.		Каргин		10.10.93
Т.контр.				
Н.контр.		Плотникова		
Утв.		Кайгородов		

ВН-09-00-00СБ

Выход надземный газопроводов Дн 63-160 мм давлением до 0,3 МПа. Сборочный чертеж.

Лит.	Масса	Масштаб
	см. табл.	1:10

Лист 1 Листов 1

АО "Гипрогазмаш"

Инв. № подл. | Подп. и дата | Взам. инв. № | Инв. № дубл. | Подп. и дата

125/(√)

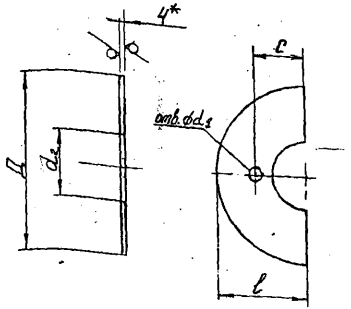

Обозначение	d_1, мм	c, мм	D, мм	d_2 мм	ℓ, мм	Масса, кг
ВН-09-00-02	12,5	52,5	202	80	101	0,88
-01	17,0	80,0	258	130	129	1,28
-02	21,0	107,5	312	190	156	1,58
-03	–	–	365	200	182	1,2

1. *Размер для справок.
2. H14, h14, ± JT14/2.
3. Покрытие краской БТ-577 ТУ УХЛ1 ГОСТ 5631-79

Изм.	Лист	№ докум.	Подп.	Дата
Разраб.		Григорьев		
Пров.		Каргин		
Т.контр.				
Н.контр.		Пластинкова		
Утв.		Кайгородов		

ВН-09-00-02

Полумуфта

Лит.	Масса	Масштаб
	см. табл.	1:4
Лист	Листов 1	

Вст. 5-4 ГОСТ 12080-74
Ст 45 ГОСТ 8731-74

АО "Гипрониигаз"

Формат А4

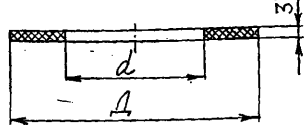

Обозначение	D, мм	d, мм	Масса, кг
ВН-09-00-03	102	59	0,02
-01	158	110	0,05
-02	184	135	0,06

1.* Размер для справок.
2. H16; h16.

Изм.	Лист	№ докум.	Подп.	Дата
Разраб.		Григорьев		
Пров.		Каргин		
Т.контр.				
Н.контр.		Пластинкова		
Утв.		Кайгородов		

ВН-09-00-03

Прокладка

Лит.	Масса	Масштаб
	см. табл.	–
Лист	Листов 1	

Эскиз по ГОСТ 2.109-73

АО "Гипрониигаз"

Формат А4

Инв. № подл. | Подп. и дата | Взам. инв. № | Инв. № дубл. | Подп. и дата

ВН-09-00-04

25√(√)

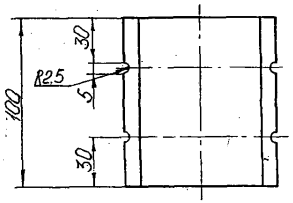

Обозначение	Д, мм	d, мм	S, мм	l, мм	Материал	Масса, кг
ВН-09-00-04	110	100	10,0	50	Труба ПНД 110Т-ГАЗ ТУ6-19-352-87	0,1
-01	160	135	14,6	66	Труба ПНД-160Т-ГАЗ ТУ6-19-352-87	0,25
-02	225	195	20,5	96	Труба ПНД-225Т-ГАЗ ТУ6-19-352-87	0,5

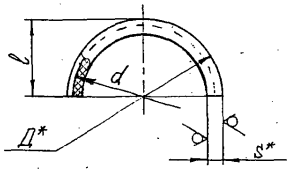

1.* Размеры для справок.
2. h 16, ± $\frac{IT16}{2}$.

					ВН-09-00-04		
Изм.	Лист	№ докум.	Подп.	Дата	Втулка разрезная	Лит.	Масса	Масштаб
Разраб.		Григорьев		10.10.95			см. табл.	1:2
Пров.		Каргин		10.10.95		Лист	Листов 1
Т. контр.							
Н. контр.		Плотникова			см. табл.	АО "Гипрониигаз"	
Утв.		Кайдоровов					

Инв. № подл. | Подп. и дата | Взам. инв. № | Инв. № дубл. | Подп. и дата

ВН-09-00-05

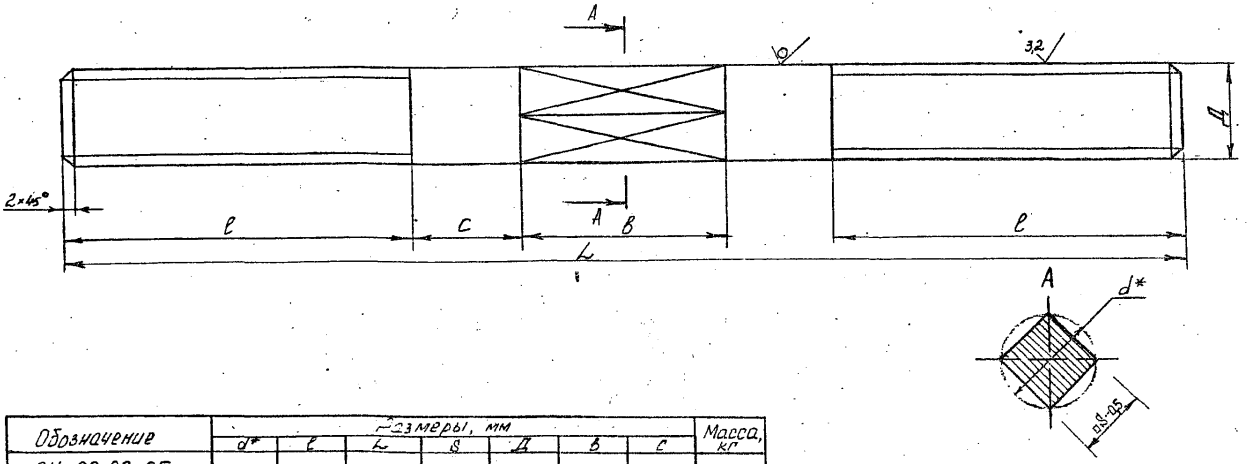

Обозначение	Размеры, мм							Масса, кг
	d*	l	L	S	Д	в	c	
ВН-09-00-05	12	50	160	9	М12-6g	30	15	0,142
-01	16	60	210	12	М16-6g	40	25	0,331
-02	20	70	270	17	М20-6g	50	40	0,693

1. * Размеры для справок.
2. $h14$; $\pm \frac{JT14}{2}$

Изм.	Лист	№ докум.	Подп.	Дата	ВН-09-00-05		
Разраб.		Григорьев			Шпилька	Лит.	Масса: см табл.	Масштаб: 2:1
Пров.		Каргин		10.10.91		Лист	Листов 1
Т. контр.							
Н. контр.		Плотникова			Ст 3 сп ГОСТ 380-88	АО "Гипрониигаз"	
Утв.		Кайсарбеев					

Инв. № подл. | Подп. и дата | Взам. инв. № | Инв. № дубл. | Подп. и дата

Инв. № подл.	Подп. и дата	Взам. инв. №	Инв. № дубл.	Подп. и дата

Лист 1

Формат	Зона	Поз.	Обозначение	Наименование	Кол. на исполнение –	01	02	Примечание
				Документация				
А3			ВН-09-01-00СБ	Сборочный чертеж	X	X	X	
				Детали				
Б4		1	ВН-09-01-01	Труба				
				Труба 57×3 ГОСТ 8732-78 / В20 ГОСТ 8731-87				
				L=220, h14, Ст3		1		0,88 кг
			-01	Труба				
				Труба 108×4 ГОСТ 8732-78 / В20 ГОСТ 8731-87				
				L=145, h14, Ст3			1	1,49 кг

Изм.	Лист	№ докум.	Подпись	Дата	ВН-09-01-00		
Разраб.		Григорьев		19.10.95	Патрубок	Лит.	Лист 1	Листов 2
Провер.		Карпин		19.10.95		АО "Тяжпромгаз"		
Н. контр.		Плотникова						
Утв.		Колегородов						

Ф. А4

Инв. № подл.	Подп. и дата	Взам. инв. №	Инв. № дубл.	Подп. и дата

Формат	Зона	Поз.	Обозначение	Наименование	Кол. на исполнение –	01	02	Примечание
			-02	Труба				
				Труба 133×4 ГОСТ 8732-78 / В20 ГОСТ 8731-87				
				L=105, h14, Ст3			1	1,34 кг
				Стандартные изделия				
		2		Отвод 90° 57×3 ГОСТ 17375-83	1			
				Отвод 90° 108×4 ГОСТ 17375-83		1		
				Отвод 90° 133×4 ГОСТ 17375-83			1	
		3		Фланец ГОСТ 12820-80				
				1-50-10-Ст20	1			
				1-100-10-Ст20		1		
				1-125-10-Ст20			1	

Изм.	Лист	№ докум.	Подп.	Дата	ВН-09-01-00	Лист 2

Ф. А4

ВН-09-01-00СБ

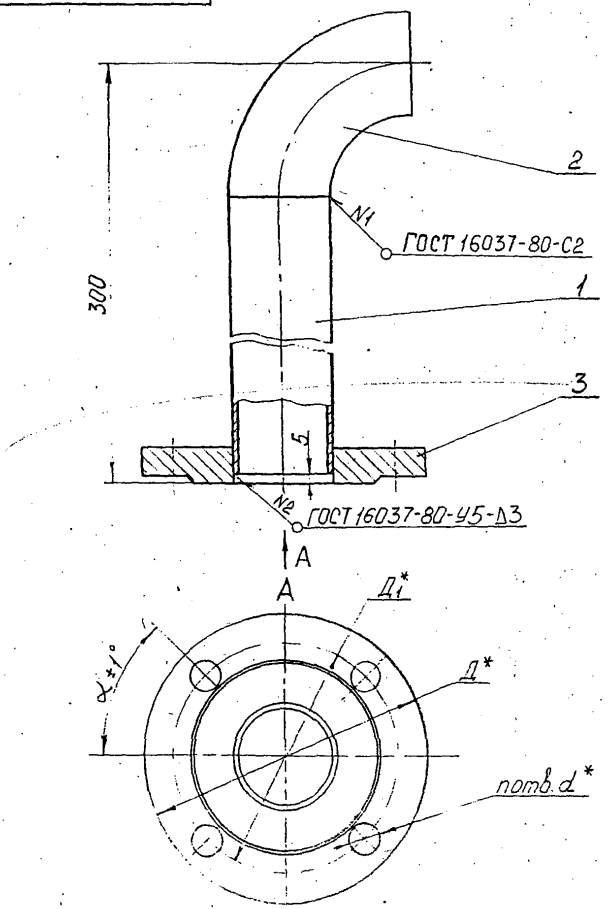

Обозначение	$Д_у$	Д, мм	$Д_1$, мм	d, мм	n	α	Масса, кг
ВН-09-01-00	50	160	125	18	4	45°	3,5
-01	100	215	180	18	8	22°30'	8
-02	125	245	210	18	8	22°30'	10,6

1. $\pm \frac{IT16}{2}$
2. * Размеры для справок.
3. Покрытие краской БТ-577 IV. УХЛ1; ГОСТ 5631-79.

Изм.	Лист	№ докум.	Подп.	Дата	ВН-09-01-00СБ
Разраб.		Григорьев			Патрубок Сборочный чертеж
Пров.		Корсин		10.11.85	
Т.контр.					
Н.контр.		Пастникова			
Утв.		Найгородов			

Лит.	Масса	Масштаб
	см. табл.	—
Лист	Листов	

АО "Гипроннигаз"

Инв. № подл. | Подп. и дата | Взам. инв. № | Инв. № дубл. | Подп. и дата

Формат	Зона	Поз.	Обозначение	Наименование	Кол.	Примечание
				Документация		
			ВН-09-02-00СБ	Сборочный чертеж		
				Стандартные изделия		
		1		Болт М8-6g Х20.58 ГОСТ 7798-70	1	
		2		Гайка М8-6Н.5 ГОСТ 5915-70	1	
		3		Шайба 6.01.10.016 ГОСТ 11371-78	1	
				Материалы		
		5		Пластина ГН-I-АМС-М-2 ГОСТ 7338-90	0,5	кг
			Переменные данные	для исполнений		
				ВН-09-02-00		
				Детали		
А4		6	ВН-09-02-01	Юбка	1	
А4		7	ВН-09-02-02	Хомут	1	

Изм.	Лист	№ докум.	Подп.	Дата
Разраб.	Григорьев			16.10.95
Пров.	Карпин			10.10.95
Н.контр.	Плотникова			
Утв.	Кайгородов			10.10.95

ВН-09-02-00

Козырек

Лит.	Лист	Листов
	1	2

АО "Гипронинигаз"

Формат	Зона	Поз.	Обозначение	Наименование	Кол.	Примечание
				ВН-09-02-00-01		
				Детали		
А4		6	ВН-09-02-01-01	Юбка	1	
А4		7	ВН-09-02-02	Хомут	1	
				ВН-09-02-00-02		
				Детали		
А4		6	ВН-09-02-01-02	Юбка	1	
А4		7	ВН-09-02-02-01	Хомут	1	
				ВН-09-02-00-03		
А4		6	ВН-09-02-01-03	Юбка	1	
А4		7	ВН-09-02-02-02	Хомут	1	
				ВН-09-02-00-04		
А4		6	ВН-09-02-01-04	Юбка	1	
А4		7	ВН-09-02-02-04	Хомут	1	
				ВН-09-02-00-05		
А4		6	ВН-09-02-01-05	Юбка	1	
А4		7	ВН-09-02-02-03	Хомут	1	

Изм.	Лист	№ докум.	Подп.	Дата

ВН-09-02-00

Лист

9300-20-60-НВ

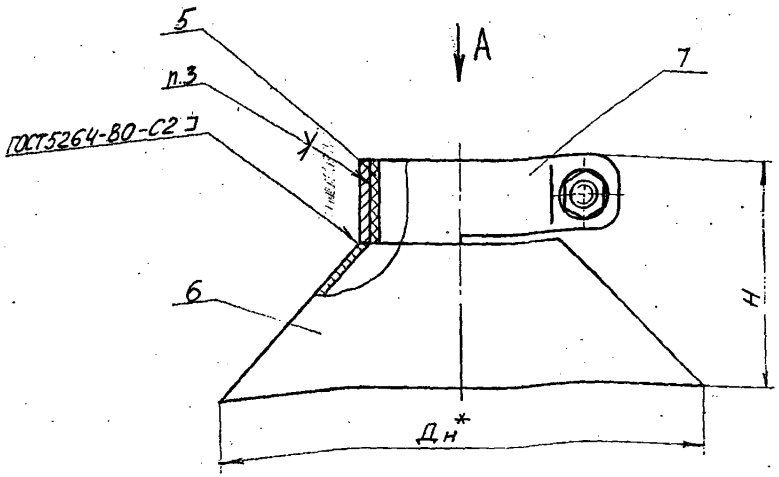

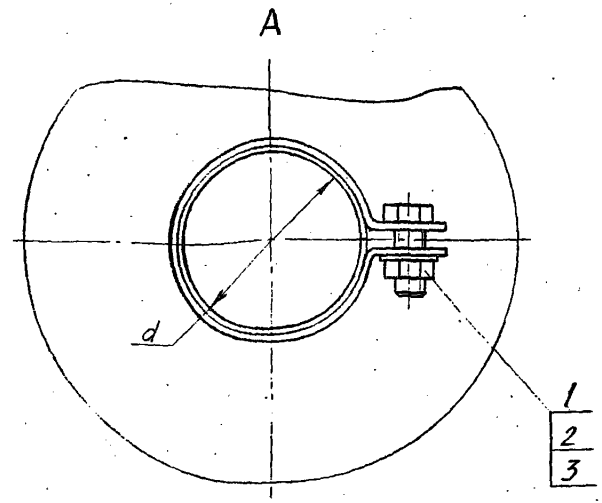

Обозначение	Д н,мм	d,мм	Н,мм	Масса, кг
ВН-09-02-00	180	57	77	0,5
-01	230	57	100	0,54
-02	240	102	83	0,795
-03	290	108	104	0,79
-04	300	140	112	1,55
-05	340	133	117	1,12

1 Неуказанные предельные отклонения размеров: h14; $\pm\frac{IT14}{2}$

2.* Размеры для справок

3. Клей водостойкий ТУ 6-15-1440-84

Инв.№ подл. | Подп. и дата | Взам.инв.№ | Инв.№ дубл. | Подп. и дата

Изм.	Лист	№ докум.	Подп.	Дата
Разраб.		Григорьев		
Пров.		Карелин		
Т.контр.				
Н.контр.		Пластинкас		
Утв.		Кайгородов		

ВН-09-02-00СБ

Козырек

Сборочный чертеж

Лит	Масса	Масштаб
	см. подл.	—

Лист | Листов 2

АО "Гипронигаз"

ВН-09-02-01

12,5 √М

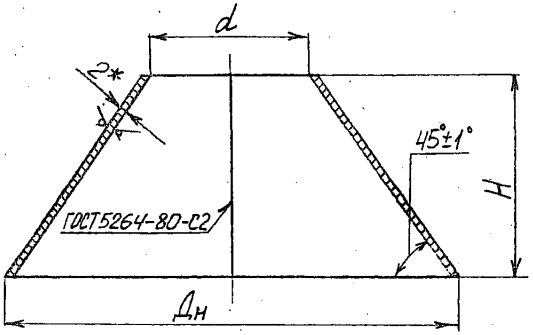

Обозначение	d,мм	Дн,мм	H,мм	Масса, кг
ВН-09-02-01	60	180	57	0,49
-01	60	230	79	0,53
-02	106	240	63	0,785
-03	112	290	84	0,78
-04	144	300	112	1,53
-05	136	340	97	1,10

1. H14; h14; $\pm \frac{JT14}{2}$.

2.* Размер для справок.

Изм.	Лист	№ докум.	Подп.	Дата
Разраб.		Григорьев		19.10.95
Пров.		Каргин		10.10.95
Т. контр.				
Н. контр.		Плотникова		
Утв.		Кайгородов		10.10.95

ВН-09-02-01

Юбка

Лит.	Масса	Масштаб
	СМ. табл.	—

Лист | Листов 1

Лист Б-2 ГОСТ 19903-74 / С245 ГОСТ 27772-88

АО "Гипронимгаз"

Инв. № подл. | Подп. и дата | Взамен инв. № | Инв. № дубл. | Подп. и дата

ВН-09-02-02

12,5 √М

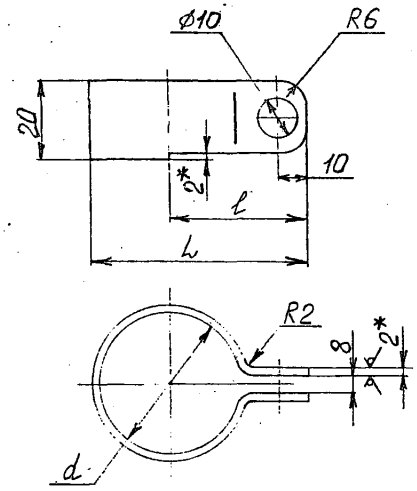

Обозначение	d,мм	l,мм	L,мм	Масса, кг
ВН-09-02-02	60	52	84	0,008
-01	106	75	130	0,010
-02	112	78	136	0,012
-03	136	90	160	0,015
-04	144	94	168	0,018

1.* Размеры для справок.

2. H14; h14; $\pm \frac{JT14}{2}$.

Изм.	Лист	№ докум.	Подп.	Дата
Разраб.		Григорьев		19.10.95
Пров.		Каргин		10.10.95
Т. контр.				
Н. контр.		Плотникова		
Утв.		Кайгородов		10.10.95

ВН-09-02-02

Хомут

Лит.	Масса	Масштаб
	СМ. табл.	—

Лист | Листов 1

Лист Б-2 ГОСТ 19903-74 / С245 ГОСТ 27772-88

АО "Гипронимгаз"

Инв. № подл. | Подп. и дата | Взамен инв. № | Инв. № дубл. | Подп. и дата

Инв. № подл.	Подп. и дата	Взамен инв. №	Инв. № дубл.	Подп. и дата

Лист 1

Формат	Зона	Поз.	Обозначение	Наименование	Кол. на исполнение -	01	02	03	Примечание
				Документация					
А4			ВН-09-03-00СБ	Сборочный чертеж	X	X	X	X	
				Детали					
А4		1	ВН-09-03-01	Труба	1				
			-01	Труба		1			
			-02	Труба			1		
			-03	Труба				1	
А4		2	ВН-09-03-02	Козырек	1	1	1	1	
Б.4		3	ВН-09-03-03	Круг 10-В-II ГОСТ 2590-88 / Ст3кп 1-II ГОСТ 535-88					
				$l=10$; $b14$; $\sqrt{12,5}$	3	3	3	3	0,0062

Изм.	Лист	N докум.	Подпись	Дата
Разраб.	Григорьев	[signature]		19.10.95
Провер.	Киргин	[signature]		10.10.95
Н.Контр.	Плотникова			
Утв.	Кайгородов	[signature]		

ВН-09-03-00

Патрубок

Лит.	Лист	Листов
	1	2

АО "Гипронимгаз"

Ф.14

Инв. № подл.	Подп. и дата	Взам. инв. №	Инв. № дубл.	Подп. и дата

Сп

Формат	Зона	Поз.	Обозначение	Наименование	Кол. на исполнение -	01	02	03	Примечание
				Стандартные изделия					
		4		Фланец ГОСТ 12820-80					
				1-150-2,5 Ст20	1				
				1-200-2,5 Ст20		1			
				1-250-2,5 Ст20			1		
				1-300-2,5 Ст20				1	

Изм.	Лист	N докум.	Подп.	Дата

ВН-09-03-00

Лист 2

Формат А4

ВН-09-03-00 СБ

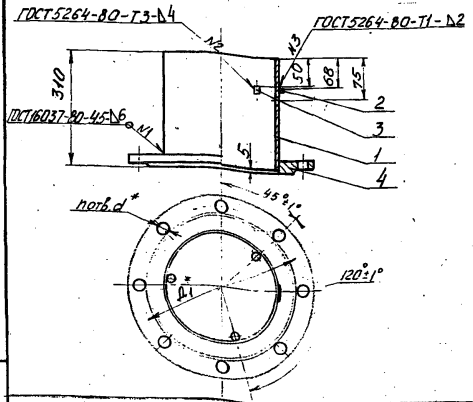

Обозначение	Д1, мм	n	d, мм	Масса, кг
ВН-09-03-00	225	8	18	8,7
-01	280	8	18	14,4
-02	335	12	18	21
-03	395	12	22	28,4

1. $\pm\frac{JT16}{2}$
2. * Размеры для справок
3. Покрытие краской БТ-577 IV, УХЛ1 ГОСТ5631-79

Изм.	Лист	№ докум.	Подп.	Дата
Разраб.		Григорьев		10.10.91
Пров.		Каргин		10.10.91
Т. контр.				
Н. контр.		Плотникова		
Утв.		Кайгородов		

ВН-09-03-00 СБ

Патрубок

Сборочный чертеж

Лит.	Масса	Масштаб
	см. табл.	1:5

Лист | Листов 1

АО "Гипронинигаз"

Инв. № подл. | Подп. и дата | Взамен инв. № | Инв. № дубл. | Подп. и дата

ВН-09-03-01

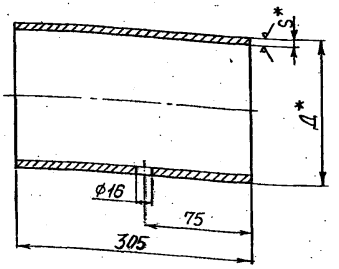

Обозначение	Д, мм	S, мм	Материал	Масса, кг
ВН-09-03-01	159	4	Труба 159×4,5 ГОСТ 8732-78 / В20 ГОСТ 8731-87	5,23
-01	219	5	Труба 219×6 ГОСТ 8732-78 / В20 ГОСТ 8731-87	9,61
-02	273	5	Труба 273×7 ГОСТ 8732-78 / В20 ГОСТ 8731-87	14,01
-03	325	5	Труба 325×8 ГОСТ 8732-78 / В20 ГОСТ 8731-87	19,07

1. * Размеры для справок.
2. H14; h14; $\pm\frac{JT14}{2}$.

Изм.	Лист	№ докум.	Подп.	Дата
Разраб.		Григорьев		10.10.91
Пров.		Каргин		10.10.91
Т. контр.				
Н. контр.		Плотникова		
Утв.		Кайгородов		

ВН-09-03-01

Труба

Лит.	Масса	Масштаб
	см. табл.	1:2

Лист | Листов 1

см. табл.

АО "Гипронинигаз"

Инв. № подл. | Подп. и дата | Взамен инв. № | Инв. № дубл. | Подп. и дата

ВН-09-03-02

12,5 (√)

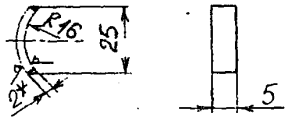

1.* Размер для справок.

2. h14; ± $\frac{IT14}{2}$.

Изм.	Лист	№ докум.	Подп.	Дата
Разраб.		Григорьев		10.10.95
Пров.		Кадгин		10.10.95
Т.контр.				
Н.контр.		Плотникова		
Утв.		Кайсаров		

ВН-09-03-02

Козырёк

Лит.	Масса	Масштаб
	0,002	1:1

Лист | Листов 1

Лист 5-0 ГОСТ 19903-74 / С245 ГОСТ 27772-88

АО "Гипронингаз"

Подп. и дата | Инв. № дубл. | Взамен инв. № | Подп. и дата | Инв. № подл.

ВН-09-04-03

12,5 (√)

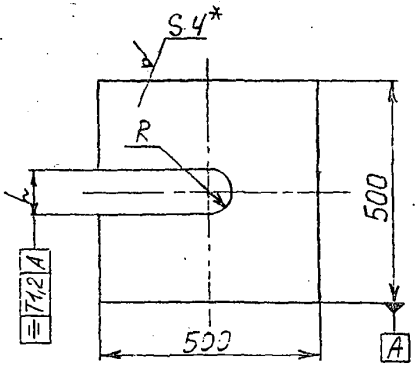

Обозначение	L, мм	R, мм	Масса, кг
ВН-09-04-03	100	50	7,7
-01	160	80	7,5
-02	200	100	7,2

1.* Размер для справок.

2. h14; ± $\frac{IT14}{2}$.

Изм.	Лист	№ докум.	Подп.	Дата
Разраб.		Григорьев		10.10.95
Пров.		Кадгин		10.10.95
Т.контр.				
Н.контр.		Плотникова		
Утв.		Кайсаров		

ВН-09-04-03

Плата

Лит.	Масса	Масштаб
	см. табл.	1:10

Лист | Листов 1

Лист 5-0 ГОСТ 19903-74 / С245 ГОСТ 27772-88

АО "Гипронингаз"

Подп. и дата | Инв. № дубл. | Взамен инв. № | Подп. и дата | Инв. № подл.

Инв.№ подл. | Подп. и дата | Взам.инв.№ | Инв.№ дубл. | Подп. и дата

Формат	Зона	Поз.	Обозначение	Наименование	Кол. на исполнение -	01	02	03	Примечание
				Документация					
А3			ВН-09-04-00СБ	Сборочный чертеж	Х	Х	Х	Х	
				Детали					
А3		1	ВН-09-04-01	Труба	1				
			-01	Труба		1			
			-02	Труба			1		
			-03	Труба				1	
А4		2	ВН-09-04-02	Косынка	5	5	5	5	
А4		3	ВН-09-04-03	Плата	1				
			-01	Плата		1			
			-02	Плата			1	1	

Изм.	Лист	№ докум.	Подпись	Дата
Разраб.		Григорьев		09.10.95
Провер.		Карпин		10.10.95
Н.Контр.		Плотников		
Утв.		Кайзоров		

ВН-09-04-00

Футляр

Лит.	Лист	Листов
	1	2

АО "ТИБОРИНГАЗ"

Копировал А4

Инв.№ подл. | Подп. и дата | Взам.инв.№ | Инв.№ дубл. | Подп. и дата

Формат	Зона	Поз.	Обозначение	Наименование	Кол. на исполнение -	01	02	03	Примечание
				Стандартные изделия					
		4		Фланцы ГОСТ 12820-80					
				1-150-2,5 Ст.20	1				
				1-200-2,5 Ст.20		1			
				1-250-2,5 Ст.20			1		
				1-300-2,5 Ст.20				1	

Изм.	Лист	№ докум.	Подп.	Дата

ВН-09-04-00

Лист 2

Копировал А4

9000-04-60-88

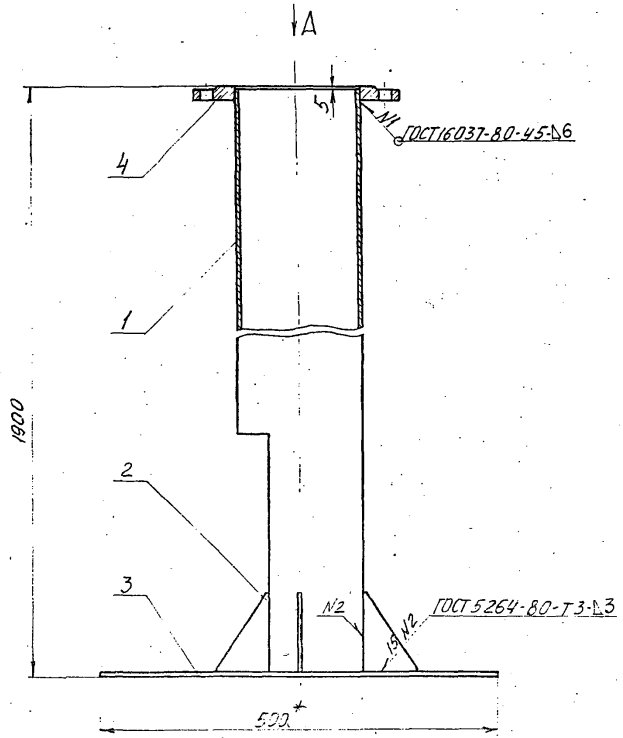

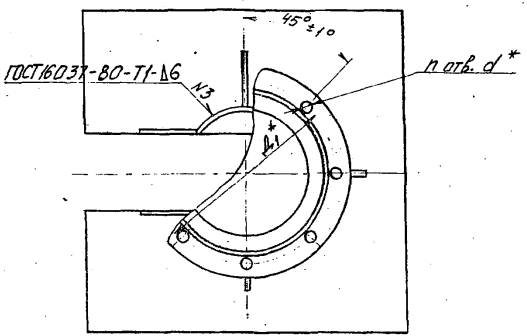

Обозначение	D_1, мм	n	d, мм	Масса, кг
ВН.–09-04-00	225	8	18	45,0
-01	280	8	18	73,0
-02	335	12	18	103,0
-03	395	12	22	137,0

1. $\pm \frac{JT16}{2}$.
2. * Размеры для справок
3. Покрытие краской БТ-577 IV. УХЛ1 ГОСТ 5631-79.

Изм.	Лист	№ докум.	Подп.	Дата	
Разраб.					
Пров.					
Т.контр.					
Н.контр.					
Утв.					

ВН – 09-04-00 СБ

Футляр

Сборочный чертеж

Лит.	Масса	Масштаб
	см. табл.	1:5
Лист	Листов 1	

АО "Гипронижгаз"

Инв. № подл. | Подп. и дата | Взам. инв. № | Инв. № дубл. | Подп. и дата

12,5 (V)

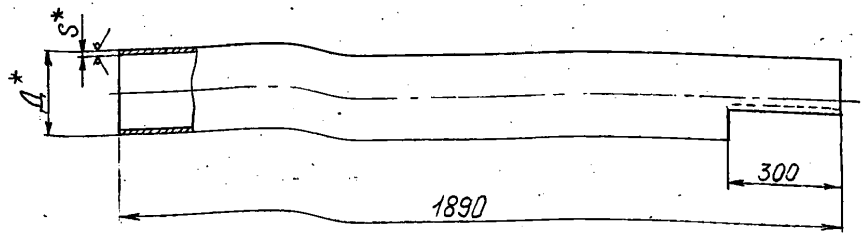

А

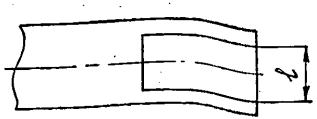

1.* Размеры для справок.

2. h14; $\pm \frac{IT14}{2}$.

Обозначение	Д, мм	S, мм	l, мм	Материалы	Масса кг
ВН-09-04-01	159	4	100	Труба $\frac{159\times4,5\text{-ГОСТ }8732\text{-}78}{\text{В 20. ГОСТ }8731\text{-}87}$	32,4
-01	219	5	160	Труба $\frac{219\times6\text{ ГОСТ }8732\text{-}78}{\text{В 20 ГОСТ }8731\text{-}87}$	59,5
-02	273	5	200	Труба $\frac{273\times7\text{ ГОСТ }8732\text{-}78}{\text{В 20 ГОСТ }8731\text{-}87}$	86,7
-03	325	5	200	Труба $\frac{325\times8\text{ ГОСТ }8732\text{-}78}{\text{В 20 ГОСТ }8731\text{-}87}$	118,2

Изм.	Лист	№ докум.	Подп.	Дата	ВН-09-04-01
Разраб.		Григорьев		10.10.91	Труба
Пров.		Карпик		10.10.91	
Т. контр.					
Н. контр.					см. табл.
Утв.					

Лит.	Масса	Масштаб
	см. табл.	1:10
Лист	Листов 1	

АО "Гипроспецгаз"

ВН-09-04-02

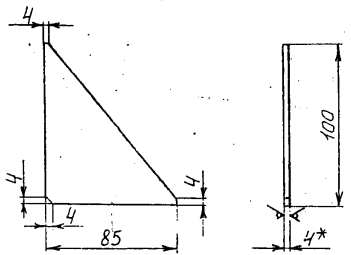

1.* Размер для справок.

2. $h14; \pm \frac{JT14}{2}$.

Изм.	Лист	№ докум.	Подп.	Дата
Разраб.		Прикорьев		
Пров.		Каргин		
Т.контр.				
Н.контр.				
Утв.		Кайгородов		

ВН-09-04-02

Косынка

Лит.	Масса	Масштаб
	02	1:2

Лист | Листов 1

Лист Б-4.0 ГОСТ 1[illegible]-74
С245 ГОСТ 27772-88

АО "Гипроникиг"

Инв. № подл. | Подп. и дата | Взам. инв. № | Инв. № дубл. | Подп. и дата

Обозначение	Наименование	Кол. на исполнение			Примечание
		–	01	02	
	Документация				
А3 ВН-09-05-00СБ	Сборочный чертеж	X	X	X	
	Детали				
А3 1 ВН-09-05-01	Труба	1			
-01	Труба		1		
-02	Труба			1	
А4 2 ВН-09-05-02	Кольцо	1			
-01	Кольцо		1		
-02	Кольцо			1	

Изм.	Лист	№ докум.	Подп.	Дата
Разраб.		Прикорьев		
Пров.		Каргин		

ВН-09-05-00

Патрубок

Лит.	Лист	Листов
	1	

55

Инв. № подл.	Подп. и дата	Взам. инв. №	Инв. № дубл.	Подп. и дата

Формат	Зона	Поз.	Обозначение	Наименование	Кол. на исполн. –	01	02	Примечание
54		3	ВН-09-05-03	Труба				
				Труба ПНД 63Т-ГАЗ				
				ТУБ-19-352-87				
				l=1851, h16, 12,5	1			1,96 кг
			-01	Труба				
				Труба ПНД 110Т-ГАЗ				
				ТУБ-19-352-87				
				l=1859, h16, 12,5		1		5,87 кг
			-02	Труба				
				Труба ПНД 160Т-ГАЗ				
				ТУБ-19-352-87				
				l=1869, h16, 12,5			1	12,52 кг

Изм.	Лист	№ докум.	Подп.	Дата	ВН-09-05-00	Лист 2

Формат А4

Инв. № подл.	Подп. и дата	Взам. инв. №	Инв. № дубл.	Подп. и дата

Формат	Зона	Поз.	Обозначение	Наименование	Кол. на исполн. –	01	02	Примечание
54		4	ВН-09-05-04	Труба				
				Труба ПНД 63Т-ГАЗ				
				ТУБ-19-352-87				
				l=500; h16, 12,5	1			0,53 кг
			-01	Труба				
				Труба ПНД 110Т-ГАЗ				
				ТУБ-19-352-87				
				l=500; h16, 12,5		1		1,58 кг
			-02	Труба				
				Труба ПНД 160Т-ГАЗ				
				ТУБ-19-352-87				
				l=500, h16, 12,5			1	3,35 кг

Изм.	Лист	№ докум.	Подп.	Дата	ВН-09-05-00	Лист 3

Формат А4

ВН-09-05-02

12,5 √(√)

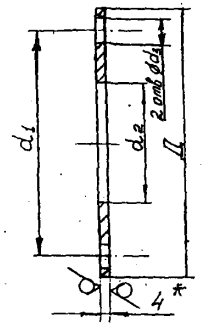

Обозначение	d_1	d_2 мм	Д, мм	d_3, мм	Масса, кг
ВН-09-05-02	105	59	130	12,5	0,223
-01	160	104	190	17,0	0,38
-02	215	142	240	21,0	0,785

Изм.	Лист	№ докум.	Подп.	Дата
Разраб.		Григорьев		10.10.95
Пров.		Каргин		10.10.95
Т. контр.				
Н. контр.		Плотникова		
Утв.		Кайгородов		

ВН-09-05-02

Кольцо

Лит.	Масса	Масштаб
	см тобл	1:2

Лист | Листов 1

Лист Б-4 ГОСТ 19903-74
С245 ГОСТ 27772-88

АО "Гипрониигаз"

Инв. № подл. | Подп. и дата | Взам. инв. № | Инв. № дубл. | Подп. и дата

Формат	Зона	Поз.	Обозначение	Наименование	Кол. на исполн.			Примечание
					-	01	02	
				Стандартные изделия				
		5		Отвод 90° литьевой ТУ6-19-359-87				
				ПНД 63Т-ГАЗ	1			
				ПНД 110Т-ГАЗ		1		
				ПНД 160Т-ГАЗ			1	

Лист 4

ВН-09-05-00

формат А4

Изм. | Лист | № докум. | Подп. | Дата

Инв. № подл. | Подп. и дата | Взамен инв. № | Инв. № дубл. | Подп. и дата

ВН - 09-05-00СБ

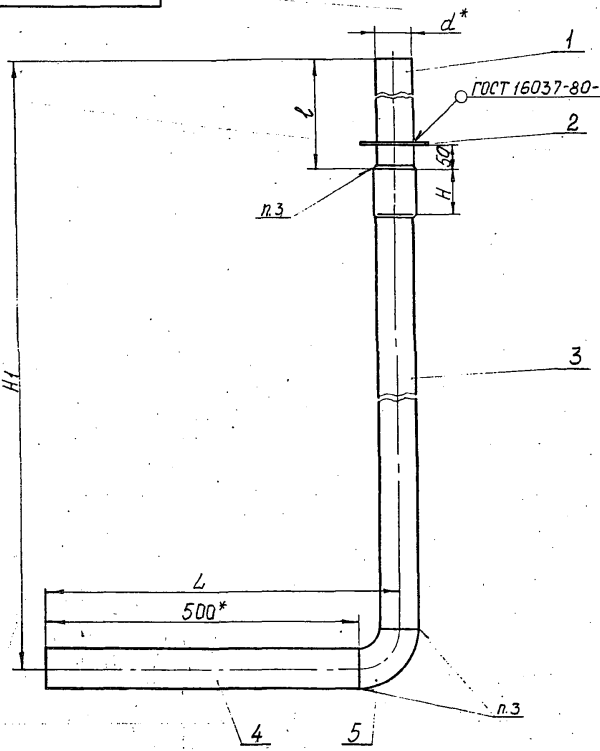

Обозначение	Ду	d, мм	l, мм	H, мм	H1, мм	L, мм	Масса, кг
ВН-09-05-00	50	57	635	75	2549	563	5,63
-01	100	102	450	130	2419	610	13,83
-02	125	140	390	190	2419	660	26,7

1. * Размеры для справок.
2. $\pm \frac{IT16}{2}$
3. Сварку полиэтиленовых труб и изготовление неразъемных соединений производить согласно „Альбома технологических карт по строительству газопроводов из полиэтиленовых труб." 1991 г. АО Гипрониигаз"
4. Кольцо поз.2 приварить к трубе поз. 1 перед соединением с полиэтиленовой трубой.

Изм.	Лист	№ докум.	Подп.	Дата
Разраб.		Григорьев		
Пров.		Кадрин		
Т.контр.				
Н.контр.		Плутникова		
Утв.		Найгородов		

ВН.-09-05-00СБ

Патрубок

Сборочный чертеж

Лит.	Масса	Масштаб
	см. табл.	1:5

Лист | Листов 1

АО „Гипрониигаз"

Инв. № подл. | Подп. и дата | Взам. инв. № | Инв. № дубл. | Подп. и дата

ВН-09-05-01

12,5 (√)

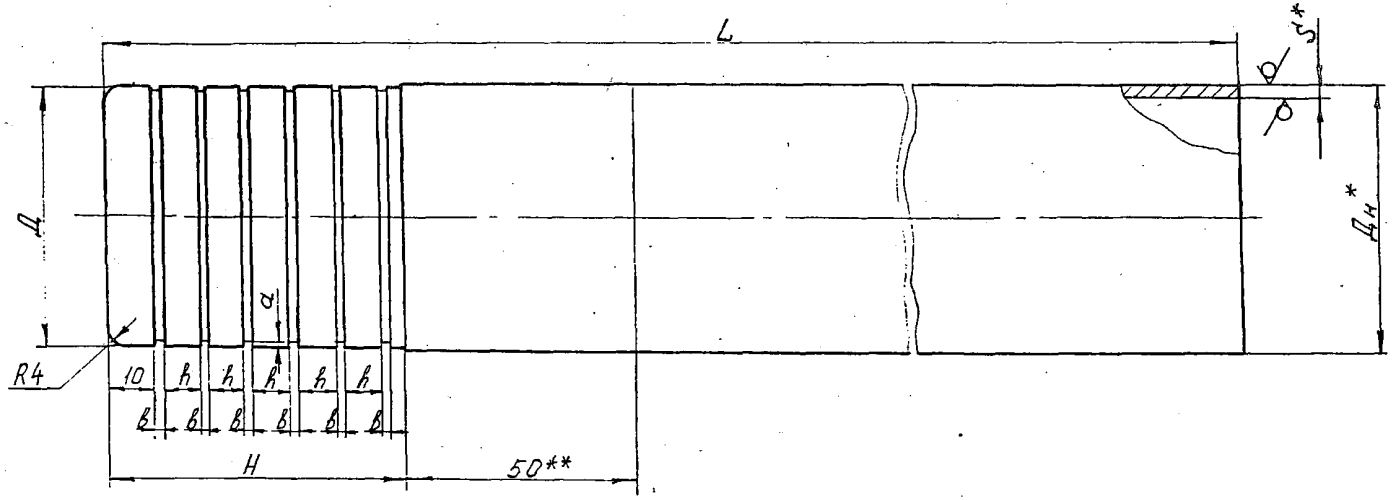

Обозначение	Дн*, мм	L, мм	Д, мм	H, мм	h, мм	в, мм	a, мм	Кол-во канавок	S*, мм	Материал	Масса, кг
ВН-09-05-01	57	700	56,8	65	8,0	2,0	1,0	6	3	Труба $\frac{57\times3\ ГОСТ\ 8732-78}{В20\ ГОСТ\ 8731-74}$	2,8
-01	102	562	101,8	112	10,0	2,0	1,0	9	4	Труба $\frac{102\times4\ ГОСТ\ 8732-78}{В20\ ГОСТ\ 8731-74}$	5,43
-02	140	554	139,8	164	14,0	2,5	1,5	10	4,5	Труба $\frac{140\times4,5\ ГОСТ\ 8732-78}{В20\ ГОСТ\ 8731-74}$	8,33

1. * Размеры для справок.
2. ** Зачистить металлической щёткой или наждачной бумагой
3. $h\,14$, $\pm\frac{JT14}{2}$

Изм.	Лист	№ докум.	Подп.	Дата
Разраб.				
Пров.				10.10.95
Т. контр.				
Н. контр.				
Утв.				

ВН-09-05-01

Труба

см. табл.

Лит	Масса	Масштаб
	см. табл.	1:1

Лист | Листов 1

АО "Гипрониигаз"

Инв. № подл. | Подп. и дата | Взам. инв. № | Инв. № дубл. | Подп. и дата

Формат	Зона	Поз.	Обозначение	Наименование	Кол.	Примечание
				Документация		
А3			ВНФ-09-00-00СБ	Сборочный чертёж		
А3			ВНФ-09-00-00Х4	Схема монтажная		
				Материалы		
		1		Проволока 2,0-0-4		
				ГОСТ 3282-74	1м	0,025кг
		2		Битум нефтяной		
				БНИ-IV ГОСТ 9812-74		2,0кг
		3		Волокно льняное		
				ГОСТ 9394-76		0,5кг
			Переменные данные для исполнений			
				ВНФ-09-00-00		
				Сборочные единицы		
А4		5	ВН-09-01-00	Патрубок	1	
А4		6	ВН.-09-02-00-01	Колпак	1	
А4		7	ВН.-09-03-00-01	Патрубок	1	
А4		8	ВН.-09-04-00-01	Футляр	1	
А4		9	ВНФ-09-01-00	Катушка	1	
А4		10	ВНФ-09-02-00	Патрубок	1	

Подп. и дата | Инв. № дубл. | Взам. инв. № | Подп. и дата | Инв. № подл.

Изм.	Лист	№ докум.	Подпись	Дата
Разраб.		Григорьев		19.10.95
Провер.		Карпин		20.10.95
Н.Контр.		Платников		
Утв.		Кайгородов		

ВНФ-09-00-00

Выход надземный газопроводов Дн 63-160 мм фланцевый давлением до 0,6 МПа.

Лит.	Лист	Листов
	1	5

АО "Гипрониигаз"

Формат	Зона	Поз.	Обозначение	Наименование	Кол.	Примечание
				Детали		
		11	ВН.-09-00-01-01	Шайба	1	
		12	ВН.-09-00-02-01	Полукольцо	2	
		13	ВН.-09-00-03	Прокладка	2	
		14	ВН.-09-00-04	Втулка разрезная	2	
		16	ВНФ-09-00-01	Фланец	1	
		17	ВНФ-09-00-02	Кольцо разрезное	1	
				Стандартные изделия		
		20		Болты ГОСТ 7798-70		
		21		М12-6g×50.58.019	4	
				М16-6g×55.58.019	16	
		22		Гайки ГОСТ 5915-70		
		23		М12-6Н.5.019	4	
				М16-6Н.5.019	16	
		24		Шайбы ГОСТ 11371-78		
		25		12.01.10.019	4	
				16.01.10.019	16	
				Прочие изделия		
		26		Кран пробковый проходной сальниковый 11ч8бк (ЕЗ 33011-050.03) Ру10 Ду50 ТУ26-07-1452-88	1	

Подп. и дата | Инв. № дубл. | Взам. инв. № | Подп. и дата | Инв. № подл.

ВНФ-09-00-00

Лист 2

Формат	Зона	Поз.	Обозначение	Наименование	Кол.	Примечание
				ВНФ-09-00-00-01		
				Сборочные единицы		
АУ		5	ВН-09-01-00-01	Патрубок	1	
АУ		6	ВН-09-02-00-03	Колпак	1	
АУ		7	ВН-09-03-00-02	Патрубок	1	
АУ		8	ВН-09-04-00-02	Футляр	1	
АУ		9	ВНФ-09-01-00-01	Катушка	1	
АУ		10	ВНФ-09-02-00-01	Патрубок	1	
				Детали		
АУ		11	ВН-09-00-01-02	Шайба	1	
АУ		12	ВН-09-00-02-02	Полукольцо	2	
АУ		13	ВН-09-00-03-01	Прокладка	2	
АУ		14	ВН-09-00-04-01	Втулка разрезная	2	
АУ		16	ВНФ-09-00-01-01	Фланец	1	
АУ		17	ВНФ-09-00-02-01	Кольцо разрезное	1	
				Стандартные изделия		
				Болты ГОСТ 7798-70		
		20		М16-6q×55.58.019	4	
		21		М16-6q×60.58.019	28	
				Гайки ГОСТ 5915-70		
		22		М16-6Н.5.019	4	
		23		М16-6Н.5.019	28	
				Шайбы ГОСТ 11371-78		
		24		16.01.10.019	4	
		25		16.01.10.019	28	

Инв. № подл. | Подп. и дата | Взам. инв. № | Инв. № дубл. | Подп. и дата

Изм. | Лист | № докум. | Подп. | Дата

ВНФ-09-00-00

Лист 3

Формат	Зона	Поз.	Обозначение	Наименование	Кол.	Примечание
				Прочие изделия		
		26		Кран пробковый проходной сальниковый 11ч 8бк (ЕЗ 33011-100) $P_у$10; $P_д$100 ТУ26-07-1452-88	1	
				ВНФ-09-00-00-02		
				Сборочные единицы		
АУ		5	ВН-09-01-00-02	Патрубок	1	
АУ		6	ВН-09-02-00-05	Колпак	1	
АУ		7	ВН-09-03-00-03	Патрубок	1	
АУ		8	ВН-09-04-00-03	Футляр	1	
АУ		9	ВНФ-09-01-00-02	Катушка	1	
АУ		10	ВНФ-09-02-00-02	Патрубок	1	
				Детали		
АУ		11	ВН-09-00-01-03	Шайба	1	
АУ		12	ВН-09-00-02-03	Полукольцо	2	
АУ		13	ВН-09-00-03-02	Прокладка	2	
АУ		14	ВН-09-00-04-02	Втулка разрезная	2	
АУ		16	ВНФ-09-00-01-02	Фланец	1	
АУ		17	ВНФ-09-00-02-02	Кольцо разрезное	1	
				Стандартные изделия		
				Болты ГОСТ 7798-70		
		20		М16-6q×65.58.019	8	
		21		М20-6q×65.58.019	28	

Инв. № подл. | Подп. и дата | Взам. инв. № | Инв. № дубл. | Подп. и дата

Изм. | Лист | № докум. | Подп. | Дата

ВНФ-09-00-00

Лист 4

Формат	Зона	Поз.	Обозначение	Наименование	Кол.	Примечание
				Гайки ГОСТ 5915-70		
		22		М16-6Н.5.019	8	
		23		М20-6Н.5.019	28	
				Шайбы ГОСТ 11371-78		
		24		16.01.10.019	8	
		25		20.01.10.019	28	
				Прочие изделия		
		26		Кран шаровой		
				проходной сальниковый		
				фланцевый 11ч37п		
				(ЕЗ 39100-125)		
				Ру10; Ду125		
				ТУ26-07-1036-75	1	

Инв. № подл. | Подп. и дата | Взам. инв. № | Инв. № дубл. | Подп. и дата

Изм.	Лист	№ докум.	Подп.	Дата	ВНФ-09-00-00	Лист 5

20-00-50-ФН8

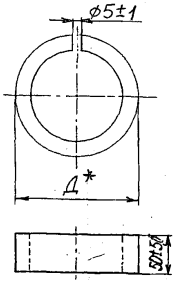

Обозначение	Д, мм	Материалы	Масса, кг
ВНФ-09-00-02	160	Труба ПВП 160Т ГОСТ 18599-83	0,33
-01	225	Труба ПВП 225Т ГОСТ 18599-83	0,66
-02	250	Труба ПВП 250Т ГОСТ 18599-83	0,81

*Размеры для справок.

Инв. № подл. | Подп. и дата | Взамен. инв. № | Инв. № дубл. | Подп. и дата

Изм.	Лист	№ докум.	Подп.	Дата	ВНФ-09-00-02	Лит.	Масса	Масштаб
Разраб.		Григорьев		10.10.95	Кольцо разрезное		см. табл.	1:4
Пров.		Каргин		10.10.95		Лист	Листов 1	
Т. контр.								
Н. контр.		Плотникова			см. табл.	АО "Гипрониигаз"		
Утв.		Кайгородов						

Формат А4

ИХ00-00-60-ФН8

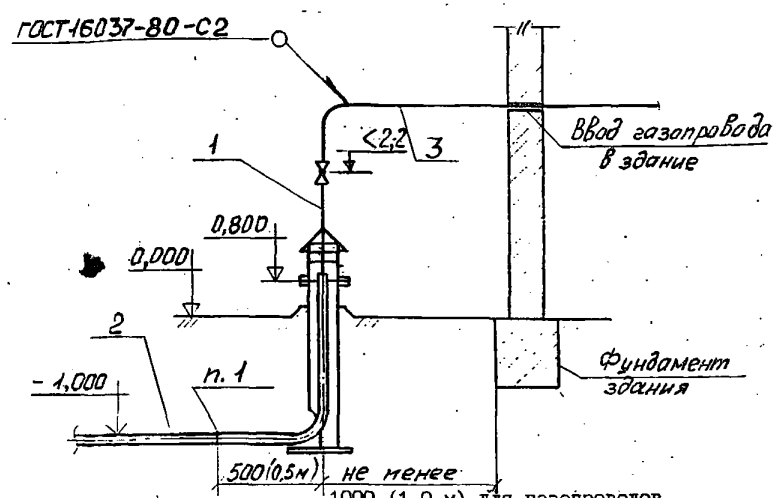

1000 (1,0 м) для газопроводов давлением до 0,005 МПа;
2000 (2,0 м) для газопроводов давлением от 0,005 до 0,3 МПа

Обозначение	Ду, мм
ВНФ-09-00-00	50
-01	100
-02	125

1. Сварку полиэтиленовых труб производить согласно „Альбома технологических карт по строительству газопроводов из полиэтиленовых труб. 1991 г. АО Гипрониигаз"

№ поз.	Обозначение	Наименование	Кол-во	Масса кг	Прим.
	ВНФ-09-00-00 ХЧ	Схема монтажная			
	Переменные данные для исполнений				
		ВН-09-00-00			
1	ВНФ-09-00-00	Выход надземный газопроводов Дн 63-160 мм фланцевый давлением до 0,6 МПа. Схема монтажная	1		
2		Труба ПНД63Т ГАЗ			
		ТУ6-19-352-87	*		* по проекту
3		Труба			
		Труба 57х3 ГОСТ 8732-78 / В20 ГОСТ 8731-87	*		* по проекту
		ВН-09-00-00-01			
1	ВНФ-09-00-00-01	Выход надземный газопроводов Дн 63-160 мм фланцевый давлением до 0,6 МПа. Схема монтажная	1		
2		Труба ПНД110Т ГАЗ			
		ТУ6-19-352-87	*		* по проекту
3		Труба			
		Труба 108х4 ГОСТ 8732-78 / В20 ГОСТ 8731-87	*		* по проекту
		ВН-09-00-00-02			
1	ВНФ-09-00-00-02	Выход надземный газопроводов Дн 63-160 мм фланцевый давлением до 0,6 МПа. Схема монтажная	1		
2		Труба ПНД160Т ГАЗ			
		ТУ6-19-352-87	*		* по проекту
3		Труба			
		Труба 133х4 ГОСТ 8732-78 / В20 ГОСТ 8731-87	*		* по проекту

Изм.	Лист	№ докум.	Подп.	Дата
Разраб.		Григорьев		10.10.95
Пров.		Корчин		10.10.95
Т.контр.				
Н.контр.		Плотникова		
Утв.		Кайгородов		

ВНФ-09-00-00 ХЧ

Выход надземный газопроводов Дн 63-160 мм фланцевый давлением до 0,6 МПа. Схема монтажная.

Лит.	Масса	Масштаб
	–	–

Лист | Листов 1

АО "Гипрониигаз"

Инв. № подл. | Подп. и дата | Взам. инв. № | Инв. № дубл. | Подп. и дата

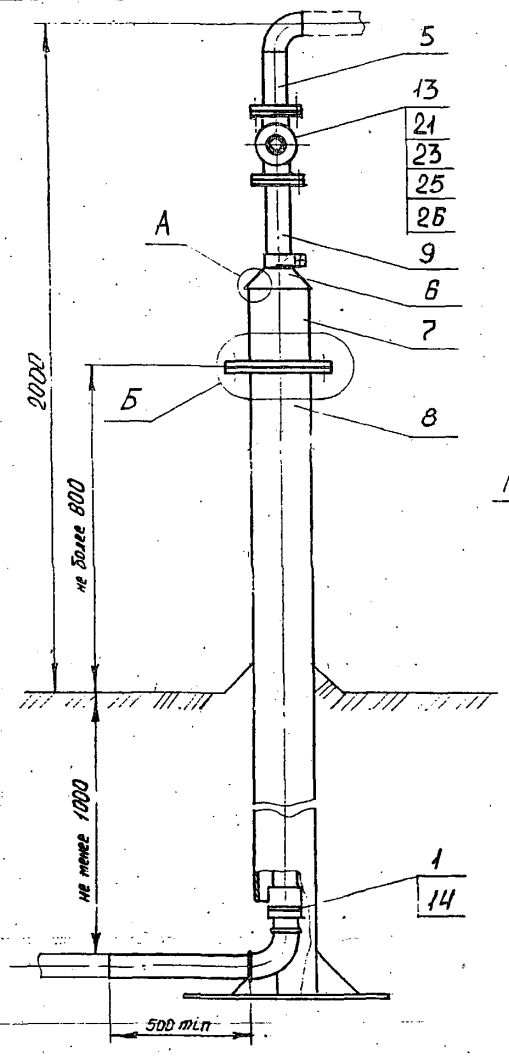

А (1:2)

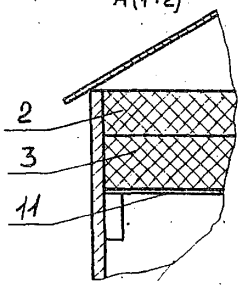

Б (1:2)

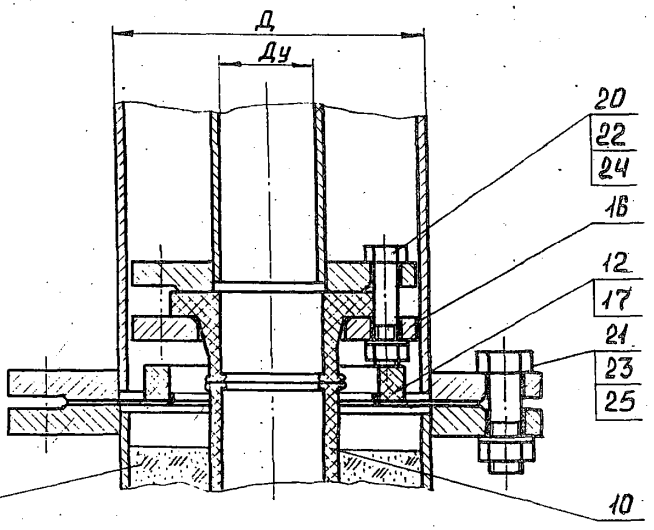

Обозначение	Ду, мм	Д, мм	Масса, кг
ВНФ-09-00-00	50	209	113,0
-01	100	273	180,0
-02	125	325	249,0

1. Размеры для справок.
2. Уплотнение футляра поз 2 и 3 выполняется после установки и засыпки футляра песком на месте
3. Неуказанные предельные отклонения размеров $\pm \frac{IT16}{2}$

Изм.	Лист	N докум.	Подп.	Дата
Разраб.		Григорьев		6.10.95
Пров.		Кургин		10.10.95
Т.контр.				
Н.контр.		Плетникова		
Утв.		Кайгородов		

ВНФ-09-00-00 СБ

Выход надземный газопроводов Дн 63-160 мм фланцевый давлением до 0,6 МПа. Сборочный чертеж.

Лит.	Масса	Масштаб
	См. табл.	1:10

Лист 1 | Листов 1

АО "Гипрониигаз"

Инв.N подл. | Подпись и дата | Взам. инв.N | Инв.N дубл. | Подп. и дата

ВНФ-09-00-01

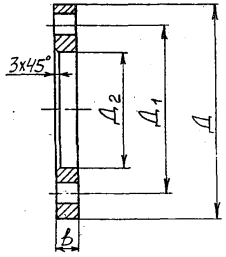

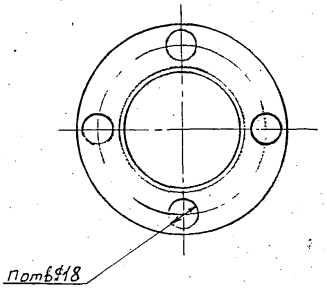

Обозначение	Ду	Дн	Д,мм	Д1,мм	Д2,мм	n	в,мм	Масса кг
ВНФ-09-00-01	50	63	160	125	76	4	15	1,7
-01	100	110	215	180	126	8	19	3,3
-02	125	160	280	240	176	8	21	3,5

Неуказанные предельные отклонения размеров:

$H14;\ h14;\ \pm\frac{\pi 14}{2}$.

Изм.	Лист	№ докум.	Подп.	Дата	ВНФ-09-00-01
Разраб.		Григорьев			Фланец
Пров.		Карпин		10.10.95	
Т.контр.					
Н.контр.		Плотникова			Сталь 20 ГОСТ 1050-88
Утв.		Кайгородов			

Лит.	Масса	Масштаб
	См. табл.	—
Лист	Листов 1	

АО "Гипрониигаз"

Инв. № подл. | Подп. и дата | Взамен инв. № | Инв. № дубл. | Подп. и дата

Инв. № подл.	Подп. и дата	Взам. инв. №	Инв. № дубл.	Подп. и дата

Формат	Зона	Поз.	Обозначение	Наименование	Кол. на исполнение –	01	02	Примечание
				Документация				
А3			ВНФ-09-01-00 СБ	Сборочный чертеж	Х	Х	Х	
				Детали				
А4		1	ВНФ-09-01-01	Труба 121×3 ГОСТ 8732-78 / В20 ГОСТ 8731-74				
				L = 650; h16; 12Г	1			2,6 кг
			-01	Труба 121×4 ГОСТ 8732-78 / В20 ГОСТ 8731-74				
				L = 520; h16; 12Г		1		5,33 кг
			-02	Труба 133×4 ГОСТ 8732-78 / В20 ГОСТ 8731-74				
				L = 520; h16; 12Г			1	6,62 кг

Изм.	Лист	№ докум.	Подп.	Дата
Разраб.	Григорьев			08.09.91
Пров.	Карзин			08.91
Н. контр.	Плотникова			
Утв.	Кайгородов			

ВНФ-09-01-00

Катушка

Лит.	Лист	Листов
	1	2

АО "Гипронефтехим"

Инв. № подл.	Подп. и дата	Взам. инв. №	Инв. № дубл.	Подп. и дата

Формат	Зона	Поз.	Обозначение	Наименование	Кол. на исполн. –	01	02	Примечание
				Стандартные изделия				
		2		Фланец ГОСТ 12820-80				
				1-50-10-Ст20	1			
				1-100-10-Ст20		1		
				1-125-10-Ст20			1	
		3		Фланец ГОСТ 12820-80				
				1-50-10-Ст20	1			
				1-100-10-Ст20		1		
				1-150-10-Ст20			1	

Изм.	Лист	№ докум.	Подп.	Дата

ВНФ-09-01-00

Лист 2

ВНФ-09-01-00СБ

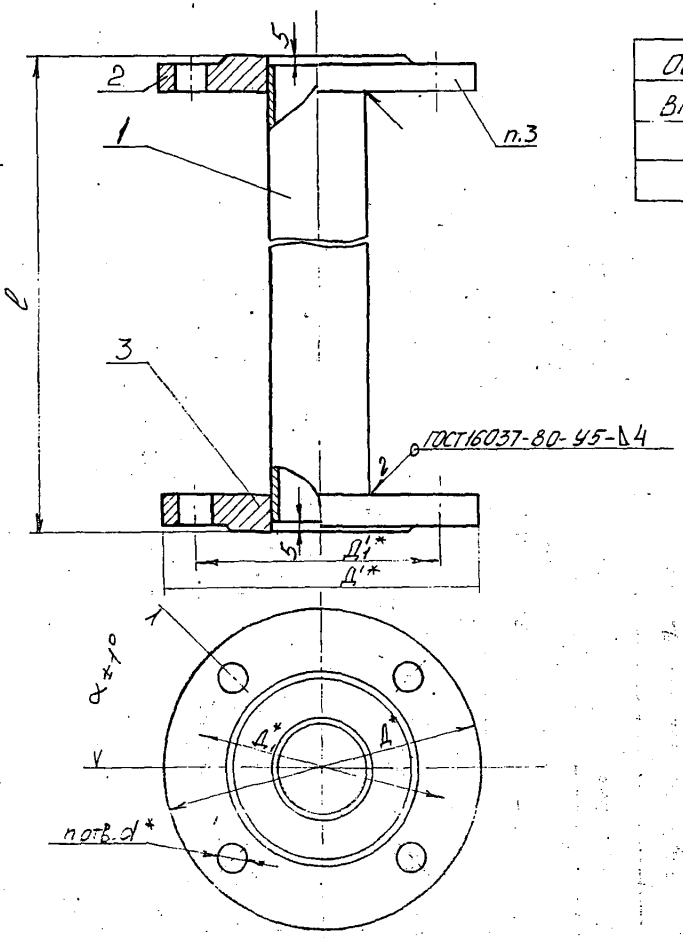

Обозначение	l, мм	$Д_у$, мм	$Д_{мм}$	$Д'_{мм}$	$Д_1$, мм	$Д'_1$, мм	d, мм	n	α	Масса, кг
ВНФ-09-01-00	660	50	160		125		18	4	45°	6,72
-01	530	100	215		180		18	8	22°30'	13,25
-02	530	125	245	280	210	240	18	8	22°30'	17,42

1. $\pm \frac{JT16}{2}$
2. * Размеры для справок
3. Приварить при сборке.
4. Покрытие краской БТ 577 IV. УХЛ1 ГОСТ 5631-79

Изм	Лист	№ докум	Подп	Дата
Разраб		Григорьев		15.10.95
Пров.		Каргин		10.10.95
Т. контр				
Н. контр		Плотникова		
Утв.		Кайгородов		

ВНФ-09-01-00СБ

Катушка

Сборочный чертеж

Лит.	Масса	Масштаб
	СН. табл.	—

Лист | Листов 1

АО "Гипрониигаз"

Инв. № подл. | Подп. и дата | Взамен инв. № | Инв. № дубл. | Подп. и дата

Инв. № подл.	Подп. и дата	Взам. инв. №	Инв. № дубл.	Подп. и дата

Формат	Зона	Поз.	Обозначение	Наименование	Кол. на исполнение –	01	02	Примечание
				Документация				
А3			ВНФ-09-02-00 СБ	Сборочный чертеж	X	X	X	
				Детали				
Б4		1	ВНФ-09-02-01	Труба				
				труба ПНД 63Т-ГАЗ				
				ТУ6-19-352-87				
				L=1787, h16, 12,5	1			1,9 кг
			-01	Труба ПНД110Т-ГАЗ				
				ТУ6-19-352-87				
				L=1710 h16 12,5		1		5,4 кг

Изм.	Лист	№ докум.	Подп.	Дата	ВНФ-09-02-00		
Разраб.		Григорьев		09.10.97	Патрубок	Лит.	Лист 1 / Листов 3
Пров.		Карсин		10.10.97			
Н. контр.		Платников				АО "Гипрониигаз"	
Утв.		Кайгородов					

Инв. № подл.	Подп. и дата	Взам. инв. №	Инв. № дубл.	Подп. и дата

Формат	Зона	Поз.	Обозначение	Наименование	Кол. на исполн. –	01	02	Примечание
			-02	Труба				
				Труба ПНД160Т-ГАЗ				
				ТУ6-19-352-87				
				L=1660, h16, 12,5			1	11,12 кг
Б4		2	ВНФ-09-02-02	Труба ПНД63Т-ГАЗ				
				ТУ6-19-352-87				
				l=500, h16, 12,5	1			0,53 кг
			-01	Труба ПНД110Т-ГАЗ				
				ТУ6-19-352-87				
				l=500, h16, 12,5		1		1,58 кг
			02	Труба				
				труба ПНД160Т-ГАЗ				
				ТУ6-19-352-87				
				l=500, h16, 12,5			1	3,35 кг

Изм.	Лист	№ докум.	Подп.	Дата	ВНФ-09-02-00	Лист 2

Инв. № подл.	Подп. и дата	Взам. инв. №	Инв. № дубл.	Подп. и дата

Лист

Поз.	Обозначение	Наименование	Кол. на испыт. –	01	02								Примечание
		Стандартные изделия											
		Втулка под фланец											
		ТУ 6-19-359-87											
3		ПНД 63Т-ГАЗ	1										
		ПНД 110Т-ГАЗ		1									
		ПНД 160Т-ГАЗ			1								
		Отвод 90° литьевой											
		ТУ 6-19-359-87											
4		ПНД 63Т-ГАЗ	1										
		ПНД 110Т-ГАЗ		1									
		ПНД 160Т-ГАЗ			1								

ВНФ-09-02-00СБ

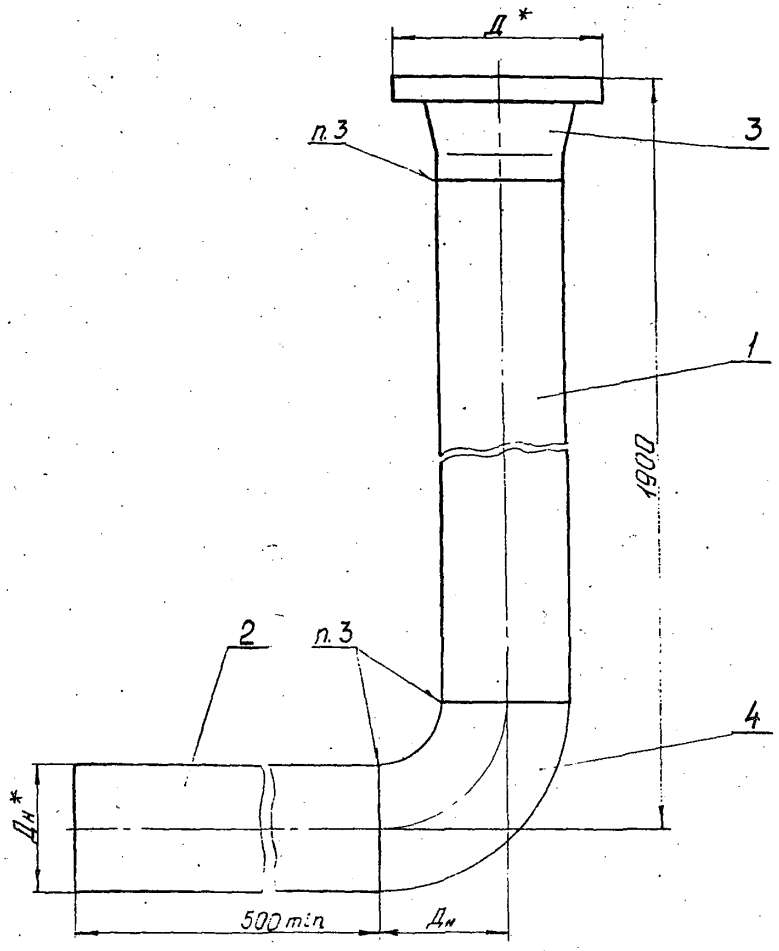

Обозначение	Ду	Дн	Д,мм	Масса, кг
ВНФ-09-02-00	50	63	102	2,85
-01	100	110	158	8,38
-02	125	160	212	17,52

1. *Размеры для справок.
2. $\pm \frac{JT16}{2}$.
3. Сварку полиэтиленовых труб производить согласно „Альбома технологических карт по строительству газопроводов из полиэтиленовых труб. 1991 г. А.О. Гипрониигаз"

Изм.	Лист	№ докум.	Подп.	Дата
Разраб.		Григорьев		
Пров.		Каргин		19.10.95
Т. контр.				
Н. контр.		Плетникова		
Утв.		Кайгорова		

ВНФ-09-02-00СБ

Патрубок
Сборочный чертеж

Лит	Масса	Масштаб
	см. табл.	1:2

Лист | Листов 1

АО "Гипрониигаз"

Инв. № подл. | Подп. и дата | Взам. инв. № | Инв. № дубл. | Подп. и дата

Формат	Зона	Поз.	Обозначение	Наименование	Кол.	Примечание
				Документация		
А3			ПЖД-09-01-00-00 СБ	Сборочный чертёж		
				Сборочные единицы		
А4		1	ПЖД-09-02-00	Трубка для контроля утечки газа	1	
А4		2	ПЖД-09-03-00	Подушка	1	
				Прочие изделия		
		3		Ковёр ТУ400-28-91-84	1	
				Материалы		
		4		Бетон тяжелый М150 ГОСТ26633-91		0.001м³
		5		Битум нефтяной БНИ-IV ГОСТ9812-74		8,0 кг
		6		Волокно льняное ГОСТ9394-76		3,0 кг
		7		Лента поливинилхлоридная ПВХ-Л-150 ТУ102-320-86; L=1500	1	Колич. опред. проектом
		8		Канат Ф20 ГОСТ30055-93 L=1100	1	Колич-во опред. проектом

Изм.	Лист	№ докум.	Подп.	Дата
Разраб.	Григорьев			10.10.95
Пров.	Каргин			10.10.95
Н.контр.	Плотникова			
Утв.	Найгородов			

ПЖД-09-01-00

Переход газопровода давлением до 0,3 МПа под железными дорогами промышленных предприятий на территории населенных пунктов с выводом трубки для контроля утечки газа под ковер.

Лит.	Лист	Листов
	1	2

АО "Гипрониигаз"

Подп. и дата | Инв. № дубл. | Взам. инв. № | Подп. и дата | Инв. № подл.

Формат	Зона	Поз.	Обозначение	Наименование	Кол.	Примечание
			Переменные данные для исполнения			
				ПЖД-09-01-00		
				Детали		
Б.4		9	ПЖД-09-01-01	Труба ПНД63Т-ГАЗ ТУ6-19-352-87; h16; 12,5	1	Длина опр. проектом
Б.4		10	ПЖД-09-01-02	Труба 133×4 ГОСТ 8732-78 / В20 ГОСТ 8731-87 h16; 12,5	1	Длина определ. проектом
				ПЖД-09-01-00-01		
				Детали		
Б.4		9	ПЖД-09-01-01-01	Труба ПНД110Т-ГАЗ ТУ6-19-352-87; h16; 12,5	1	Длина опред. проектом
Б.4		10	ПЖД-09-01-02-01	Труба 159×4,5 ГОСТ 8732-78 / В20 ГОСТ 8731-87 h16; 12,5	1	Длина опред. проектом
				ПЖД-09-01-00-02		
				Детали		
Б.4		9	ПЖД-09-01-01-02	Труба ПНД160Т-ГАЗ ТУ6-19-352-87; h16; 12,5	1	Длина опред. проектом
Б.4		10	ПЖД-09-01-02-02	Труба 219×6 ГОСТ 8732-78 / В20 ГОСТ 8731-87 h16; 12,5	1	Длина опред. проектом

Изм.	Лист	№ докум.	Подп.	Дата

ПЖД-09-01-00

Лист 2

9300-ТЗ-60-ТЖИ

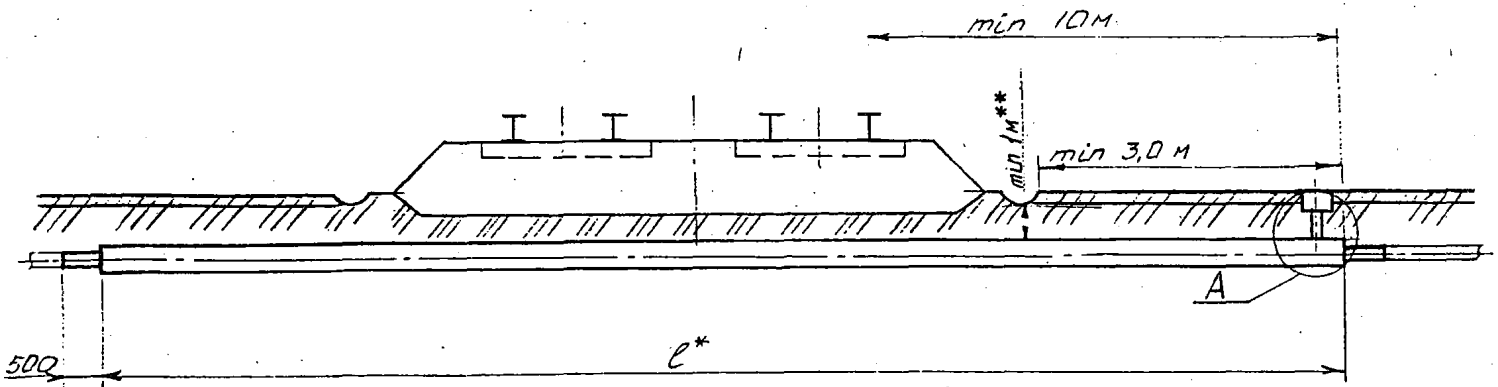

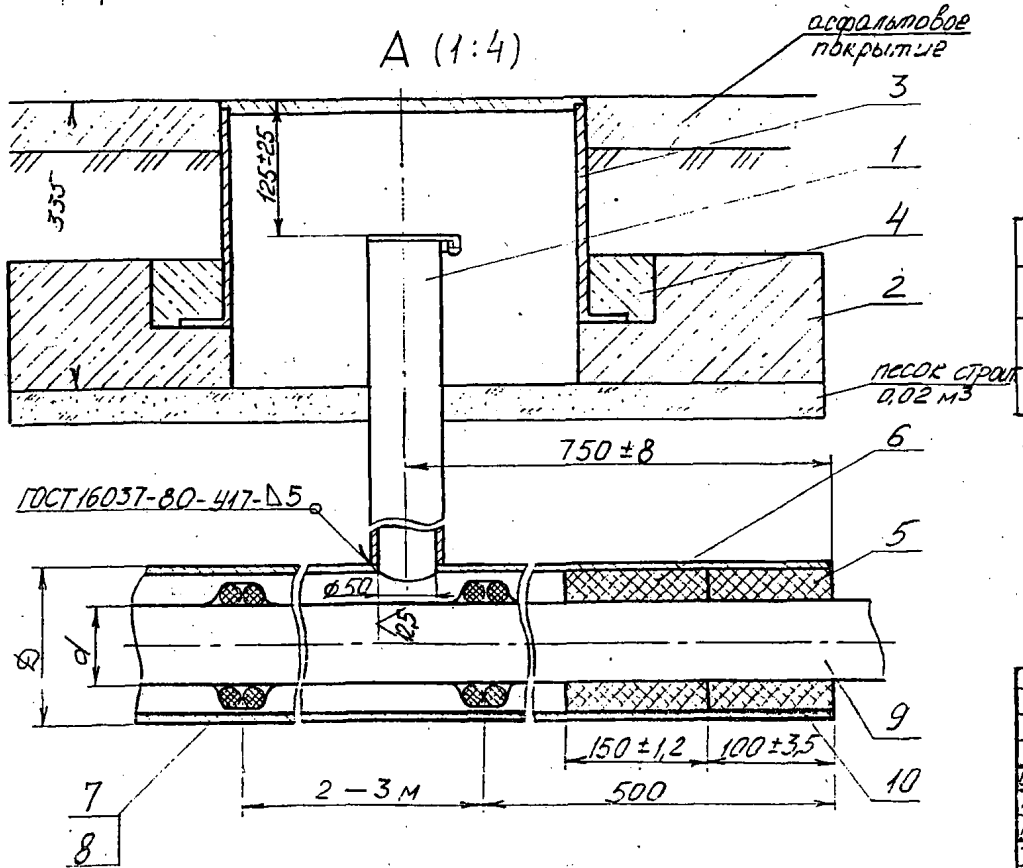

Обозначение	Ф, мм	d, мм
ПЖД-09-01-00	133	63
-01	159	110
-02	219	160

1* Размер уточнить при проектировании.

2** Расстояние указано при производстве работ открытым способом прокладки. При производстве работ другими способами руководствоваться требованиями п.4.56* СНиП 2.04.08-87*

3 Н 16; $\pm \frac{JT16}{2}$

Изм.	Лист	№ докум.	Подп.	Дата
Разраб.		Григорьев		10.10
Пров.		Каргин		10.10.95
Н. контр.		Пастернакова		
Утв.		Кейгородов		

ПЖД-09-01-00СБ

Переход газопровода давлением до 0,3 МПа под железными дорогами промышленных предприятий на территории населенных пунктов с выводом трубки для контроля утечки газа под ковер.

Сборочный чертеж.

Лит.	Масса	Масштаб

Лист 1 Листов 1

АО "Гипронижгаз"

Инв. № подл. | Подп. и дата | Взам. инв. № | Инв. № дубл. | Подп. и дата

Формат	Зона	Поз.	Обозначение	Наименование	Кол.	Примечание
				Документация		
А4			ПЖД-09-02-00 СБ	Сборочный чертёж		
				Детали		
А4		1	ПЖД-09-02-01	Крышка	1	
А4		2	ПЖД-09-02-02	Кронштейн	1	
А4		3	ПЖД-09-02-03	Ось	1	
				Стандартные изделия		
		4		Шайба 5.01.10.016 ГОСТ 11371-78	1	
		5		Шплинт 2х10. ГОСТ 397-79	1	
			Переменные данные для исполнений			
				ПЖД-09-02-00		
				Детали		
А4		6	ПЖД-09-02-04	Труба	1	

ПЖД-09-02-00

Изм.	Лист	№ докум.	Подп.	Дата
Разраб.		Григорьев		
Пров.		Карчин		
Н.контр.		Плотникова		
Утв.		Кайгородов		

Трубка для контроля утечки газа

Лит.	Лист	Листов
	1	2

АО "Гипрониигаз"

Формат	Зона	Поз.	Обозначение	Наименование	Кол.	Примечание
				ПЖД-09-02-00-01		
				Детали		
А4		6	ПЖД-09-02-04-01	Труба	1	
				ПЖД-09-02-00-02		
				Детали		
А4		6	ПЖД-09-02-04-02	Труба	1	

Подп. и дата | Инв. № дубл. | Взам. инв. № | Подп. и дата | Инв. № подл.

Изм.	Лист	№ докум.	Подп.	Дата

ПЖД-09-02-00

Лист 2

ПЖД-09-02-00 СБ

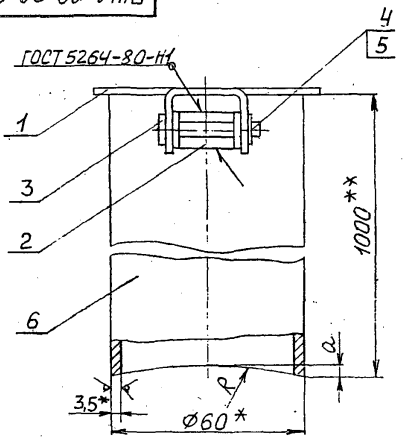

Обозначение	R,мм	a,мм	Масса, кг
ПЖД-09-03-00	133	4	4,91
-01	159	3	4,88
-02	219	2	4,86

1.* Размеры для справок.

2.** Уточнить по месту.

Изм.	Лист	№ докум.	Подп.	Дата
Разраб.		Григорьев		
Пров.		Каргин		
Т.контр.				
Н.контр.		Плетнева		
Утв.		Кайгородов		

ПЖД-09-02-00 СБ

Трубка для контроля утечки газа

Сборочный чертёж

Лит.	Масса	Масштаб
	СМ. табл.	1:1
Лист	Листов 1	

АО "ГИПРОНИИГАЗ"

Инв.№ подл. | Подп. и дата | Взам.инв.№ | Инв.№ дубл. | Подп. и дата

ПЖД-09-02-01

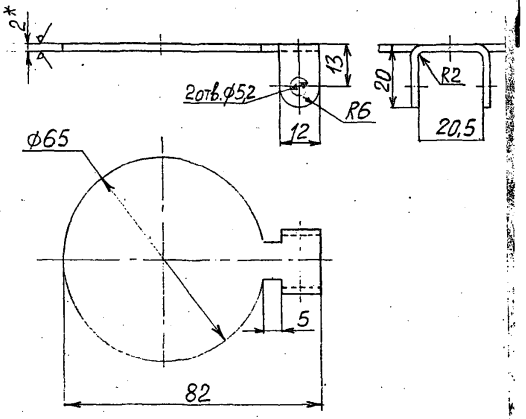

1.* Размер для справок.

2. H14; h14; $\pm \frac{IT14}{2}$.

Изм.	Лист	№ докум.	Подп.	Дата
Разраб.		Трикоров		
Пров.		Каргин		
Т.контр.				
Н.контр.		Плетнева		
Утв.		Кайгородов		

ПЖД-09-02-01

Крышка

Лит.	Масса	Масш.
	0,052	1:1
Лист	Листов 1	

Лист Б-2.0 ГОСТ 19903-74

С245 ГОСТ 27772-88

АО "ГИПРОНИИГАЗ"

Инв.№ подл. | Подп. и дата | Взам.инв.№ | Инв.№ дубл. | Подп. и дата

ПЖД-09-02-02

125 (√)

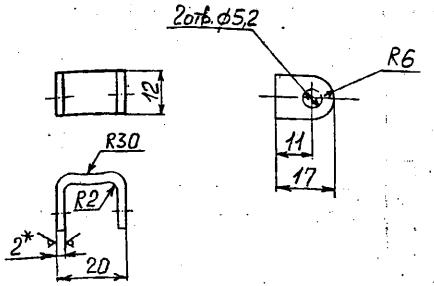

1.* Размер для справок.

2. H14; h14; $\pm \frac{JT14}{2}$.

Изм.	Лист	№ докум.	Подп.	Дата	ПЖД-09-02-02			
Разраб.		Григорьев			Кронштейн	Лит.	Масса	Масштаб
Пров.		Кирзин					0,002	1:1
Т.контр.						Лист	Листов 1	
Н.контр.		Плотников			Лист Б-2.0 ГОСТ 19903-74 / С245 ГОСТ 27772-88	АО "Гипроинигаз"		
Утв.		Койгородов						

Инв.№ подл. | Подп. и дата | Взам.инв.№ | Инв.№ дубл. | Подп. и дата

ПЖД-09-02-03

125 (√)

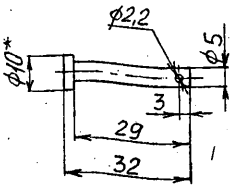

1. * Размер для справок.

2. Неуказанные предельные отклонения размеров: H14; h14; $\pm \frac{JT14}{2}$

Изм.	Лист	№ докум.	Подп.	Дата	ПЖД-09-02-03			
Разраб.		Григорьев			Ось	Лит.	Масса	Масштаб
Пров.		Кирзин					0,006	1:1
Т.контр.						Лист	Листов 1	
Н.контр.		Плотников			Круг 10-В ГОСТ 2590-88 / Ст3кп2-II ГОСТ 535-88	АО "Гипроинигаз"		
Утв.		Койгородов						

Инв.№ подл. | Подп. и дата | Взам.инв.№ | Инв.№ дубл. | Подп. и дата

ПЖД-09-02-04

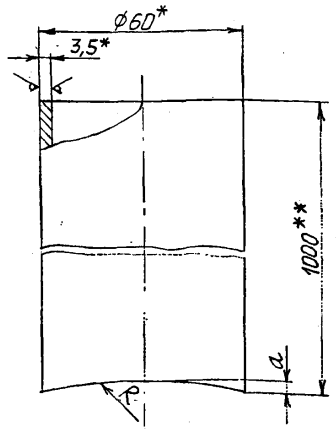

Обозначение	R, мм	a, мм	Масса кг
ПЖД-09-03-04	133	4	4,85
-01	159	3	4,82
-02	219	2	4,80

1.* Размеры для справок.

2.** Уточнить по месту.

Изм.	Лист	№ докум.	Подп.	Дата
Разраб.	Григорьев			09.10.95
Пров.	Коргин			10.10.95
Т.контр.				
Н.контр.	Плотникова			
Утв.	Кайгородов			

ПЖД-09-02-04

Труба

Лит.	Масса	Масштаб
	СМ. табл.	1:1

Лист | Листов 1

Труба 50×3,5 ГОСТ 3262-75

АО "Гипровимгаз"

Формат	Зона	Поз.	Обозначение	Наименование	Кол.	Примечание
				Документация		
А3			ПЖД-09-03-00СБ	Сборочный чертёж		
				Сборочные единицы		
А3		1	ПЖД-09-04-00	Каркас	2	
				Материалы		
		2		Бетон тяжёлый М150 ГОСТ 26633-91 0,04 м³		108,3 кг

Изм.	Лист	№ докум.	Подп.	Дата
Разраб.	Григорьев			
Пров.	Коргин			10.10.95
Н.контр.	Плотникова			
Утв.	Кайгородов			

ПЖД-09-03-00

Подушка

Лит.	Лист	Листов
	1	1

АО "Гипровимгаз"

ПЖД-09-03-00СБ

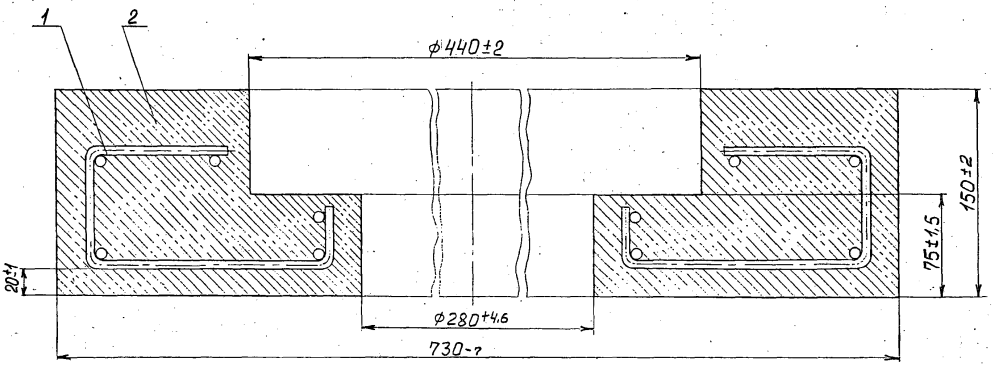

					ПЖД-09-03-00СБ		
Изм.	Лист	№ докум.	Подп.	Дата	Подушка Сборочный чертёж	Лит.	Масса	Масштаб
Разраб.		Григорьев					110,4	1:2
Пров.		Корчин				Лист	Листов 1
Т.контр.							
Н.контр.		Плетникова					
Утв.		Койгородов					

№ "Гипрониигаз"

Инв. № подл. | Подп. и дата | Взам. инв. № | Инв. № дубл. | Подп. и дата

Формат	Зона	Поз.	Обозначение	Наименование	Кол.	Примечание
				Документация		
А3			ПЖД-09-04-00СБ	Сборочный чертёж		
				Детали		
А4		1	ПЖД-09-04-01	Кольцо	2	
А4		2	-01	Кольцо	1	
А4		3	-02	Кольцо	2	
А4		4	ПЖД-09-04-02	Связка	4	

Изм.	Лист	№ докум.	Подп.	Дата
Разраб.		Григорьев		10.10.95
Пров.		Кергин		10.10.95
Н.контр.		Плотникова		
Утв.		Найгородов		

ПЖД-09-04-00

Каркас

Лит.	Лист	Листов
	1	1

АО "Гипрониигаз"

Инв. № подл. | Подп. и дата | Взам. инв. № | Инв. № дубл. | Подп. и дата

ПЖД-09-04-01

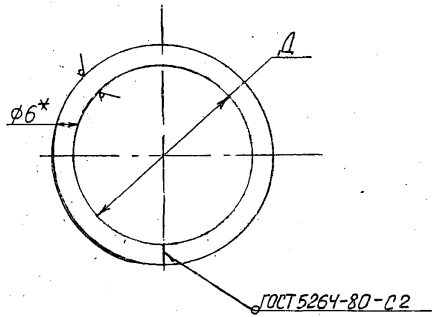

Обозначение	Д, мм	Масса, кг
ПЖД-09-05-01	346-5,4	0,2
-01	490-6,3	0,3
-02	680-7	0,5

*Размер для справок.

Изм.	Лист	№ докум.	Подп.	Дата
Разраб.		Григорьев		10.10.95
Пров.		Кергин		10.10.95
Т.контр.				
Н.контр.		Плотникова		
Утв.		Найгородов		

ПЖД-09-04-01

Кольцо

Н-1-6 ГОСТ 5781-82

Лит.	Масса	Масштаб
	см.	
	тадл.	
Лист	Листов 1	

АО "Гипрониигаз"

Инв. № подл. | Подп. и дата | Взамен инв. № | Инв. № дубл. | Подп. и дата

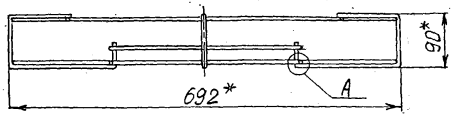

А (1:1)

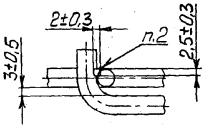

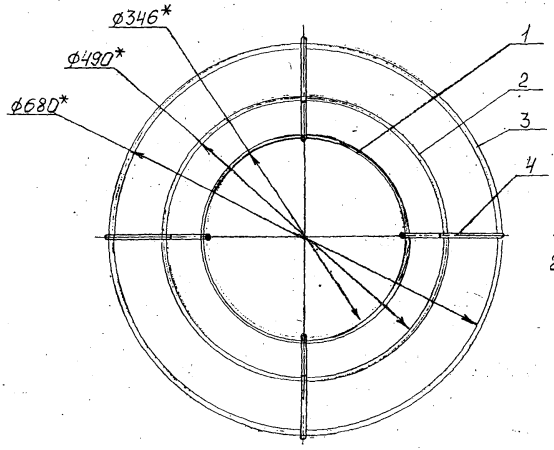

1.* Размеры для справок.
2. Сварка ручная дуговая.

				ПЖД-09-04-00 СБ			
Изм.	Лист	№ докум.	Подп.	Дата	Каркас	Лит.	Масса	Масштаб
Разраб.							2,1	1:5
Пров.					Сборочный чертёж	Лист	Листов 1
Т. контр.							
Н. контр.						АО "Гипрониигаз"	
Утв.							

Инв. № подл. | Подп. и дата | Взам. инв. № | Инв. № дубл. | Подп. и дата

Го-но-60-ТЖИ

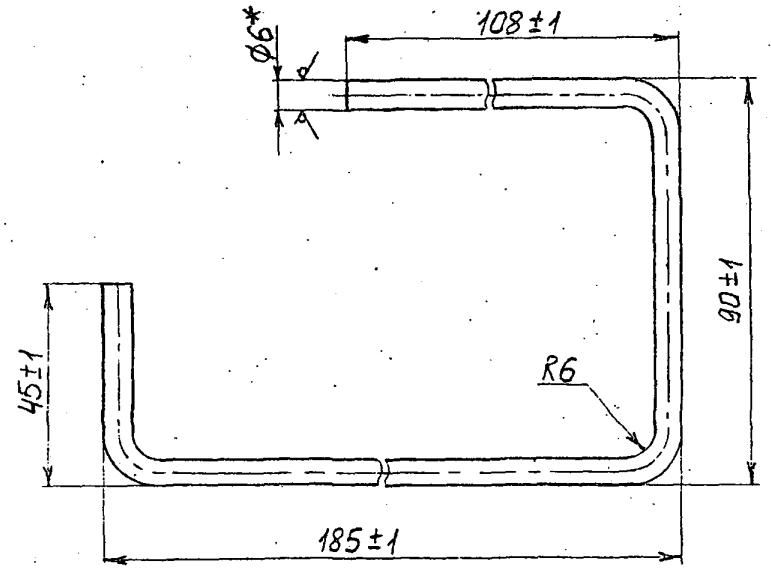

*Размер для справок.

Изм.	Лист	№ докум.	Подп.	Дата
Разраб.		Гончарь		09.10.95
Пров.		Кардин		09.10.95
Т.контр.				
Н.контр.		Плотников		
Утв.		Найгородов		

ПЖД-09-04-02

Связка

Лит.	Масса	Масштаб
	0,1	1:1

Лист | Листов 1

Н-1-6 ГОСТ 5781-82

АО "Гипронигаз"

Формат	Зона	Поз.	Обозначение	Наименование	Кол.	Примечание
				Документация		
А3			ПАД-09-01-00СБ	Сборочный чертёж		
				Детали		
А4		1	ПАД-09-01-01	Трубка	1	
				Материалы		
		2		Битум нефтяной БНИ-IV ГОСТ 9812-74		8,0 кг
		3		Волокно льняное ГОСТ 9394-76		3,0 кг
		4		Лента поливинилхлоридная ПВХ-Л-150 ТУ 102-320-86, L=1500	1	Колич. опред. проектом
		5		Канат ф20 ГОСТ 30055-93; L=1100	1	Колич. опред. проектом
			Переменные данные	Для исполнений		
				ПАД-09-01-00		
				Детали		
Б4		6	ПАД-09-01-02	Труба ПНД63Т-ГАЗ ТУ6-19-352-87, h16, Rz 125	1	Длина опред. проектом
Б4		7	ПАД-09-01-03	Труба 133х4 ГОСТ 8732-78 / В20 ГОСТ 8731-87 h16, Rz 125	1	Длина опред. проектом

Инв. № подл. | Подп. и дата | Взам. инв. № | Инв. № дубл. | Подп. и дата

Перв. примен. | Справ. № | Подп. и дата | Инв. № подл.

ПАД-09-01-00

Изм.	Лист	№ докум.	Подп.	Дата
Разраб.		Гончарь		09.10.95
Пров.		Кардин		09.10.95
Н.контр.		Плотников		
Утв.		Найгородов		

Переход газопровода давлением до 0.6 МПа под автомобильной дорогой с надземной установкой трубки для контроля утечки газа.

Лит.	Лист	Листов
	1	2

АО "Гипронигаз"

Формат	Зона	Поз.	Обозначение	Наименование	Кол.	Примечание
				ПАД-09-01-00-01		
				Детали		
БЧ		6	ПАД-09-01-02-01	Труба ПНД110Т-ГАЗ		
				ТУБ-19-352-87		
				h16; ±IT5/2	1	
БЧ		7	ПАД-09-01-03-01	Труба 159х4,5 ГОСТ 8732-78 / В20 ГОСТ 8731-87		
				h16; ±IT5/2	1	
				ПАД-09-01-00-02		
				Детали		
БЧ		6	ПАД-09-01-02-02	Труба ПНД160Т-ГАЗ		
				ТУБ-19-352-87		
				h16; ±IT5/2	1	
БЧ		7	ПАД-09-01-03-02	Труба 219х6 ГОСТ 8732-78 / В20 ГОСТ 8731-87		
				h16; ±IT5/2	1	

Изм. Кол. Лист № докум. Подп. Дата

ПАД-09-01-00

Лист 2

Инв. № подл. | Подп. и дата | Взам. инв. № | Инв. № дубл. | Подп. и дата

ПАД-09-01-01

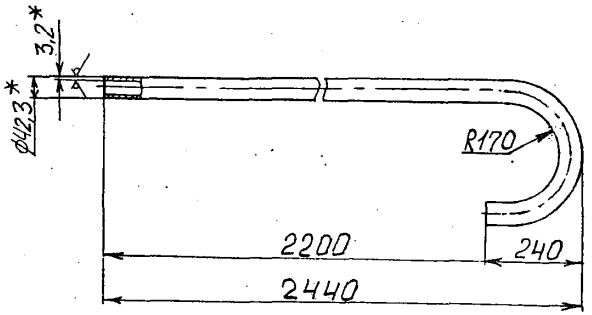

1.* Размеры для справок.

2. h14; ± IT14/2.

Инв. № подл. | Подп. и дата | Взам. инв. № | Инв. № дубл. | Подп. и дата

Изм.	Кол.	№ докум.	Подп.	Дата
Разраб.		Пастухов		
Пров.		Калгин		
Т.контр.				
Н.контр.		Пастухов		
Утв.		Кайгородов		

ПАД-09-01-01

Труба

Лит.	Масса	Масштаб
	8,3 т	1:10
Лист	Листов 1	

Труба 32х3,2 ГОСТ 3262-75

АО "ГИПРОНИИГАЗ"

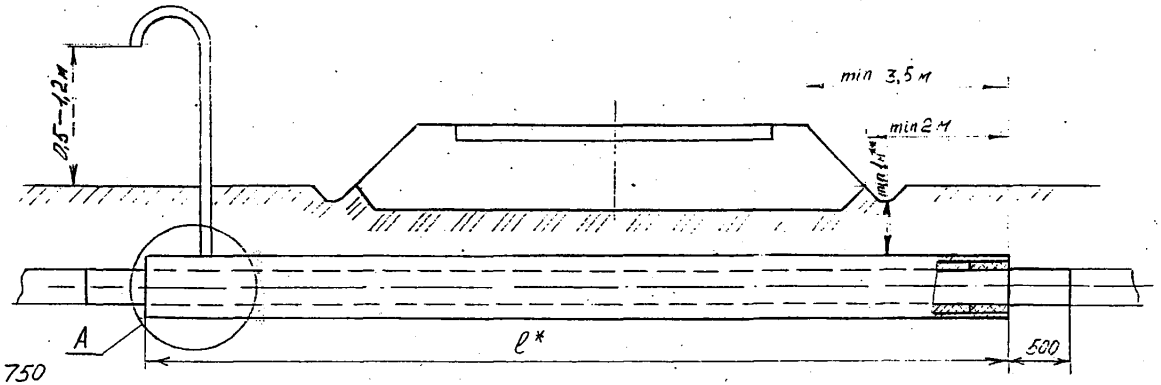

A (1:4)

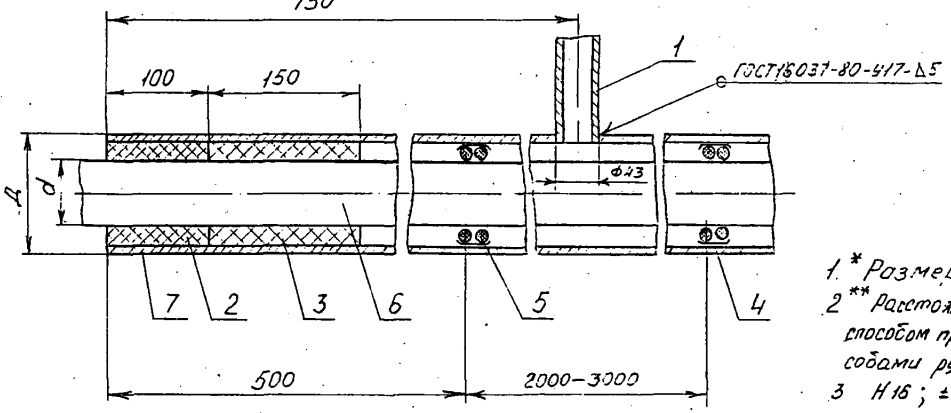

1.* Размер уточнить при проектировании.

2** Расстояние указано при производстве работ открытым способом прокладки. При производстве работ другими способами руководствоваться требованиями п. 4.56* СНиП 2.04.08-87*

3 $H16;\ \pm\frac{JT16}{2}$

Обозначение	Dу, мм	d, мм	D, мм
ПАД-09-01-00	50	63	133
-01	100	110	159
-02	125	160	219

Изм.	Кол.уч.	Подпись	Дата	
Разраб.	Григорьев		10.10.95	
Пров.	Жаргин		10.10.95	
Т. контр.				
Н. контр.	Плотников		10.10.95	
Утв.	Недогодов		10.10.95	

ПАД-09-01-00СБ

Переход газопровода давлением до 0.6 МПа под автомобильной дорогой с надземной установкой трубки для контроля утечки газа. Сборочный чертеж.

Лит.	Масса	Масштаб
	—	
Лист	Листов 1	

АО "Гипрониигаз"

Ф-13

Инв. № подл. | Подп. и дата | Взам. инв. № | Инв. № дубл. | Подп. и дата

Формат	Зона	Поз.	Обозначение	Наименование	Кол.	Примечание
				Документация		
А3			ПАД-09-02-00СБ	Сборочный чертеж		
				Сборочные единицы		
А4		1	ПЖД-09-02-00	Трубка для контроля утечки газа	1	
А4		2	ПЖД-09-03-00	Подушка	1	
				Прочие изделия		
		3		Ковер ТУ400-28-91-84	1	
				Материалы		
		4		Бетон тяжелый М150 ГОСТ 26633-91		0,001м³
		5		Битум нефтяной БНИ-IV ГОСТ 9812-74		8,0кг
		6		Волокно льняное ГОСТ 9394-76		3,0кг
		7		Лента поливинилхлоридная ПВХ-Л-150 ТУ102-320-86; L=1500	1	Колич. опред. проектом
		8		Канат ⌀20 ГОСТ 30055-93; L=1100	1	Колич. опредо. проектом

Инв. № подл. | Подп. и дата | Взам. инв. № | Инв. № дубл. | Подп. и дата

Изм.	Лист	№ докум.	Подп.	Дата
Разраб.	Григорьев			10.11.95
Пров.	Каргин			10.10.95
Н. контр.	Плотникова			
Утв.	Войгородов			

ПАД-09-02-00

Переход газопровода давлением до 0.6 МПа под автомобильной дорогой с выводом трубки для контроля утечки газа под ковер.

Лит.	Лист	Листов
	1	2

АО "Гипрониигаз"

Формат	Зона	Поз.	Обозначение	Наименование	Кол.	Примечание
			Переменные данные	для исполнений		
				ПАД-09-02-00		
				Детали		
Б4		9	ПАД-09-02-01	Труба ПНД63Т-ГАЗ ТУ6-19-352-87, h16, 12,5	1	Длина опред. проектом
Б4		10	ПАД-09-02-02	Труба 133×4 ГОСТ 8732-78 / В20 ГОСТ 8731-87 h16, 12,5	1	Длина опред. проектом
				ПАД-09-02-00-01		
				Детали		
Б4		9	ПАД-09-02-01-01	Труба ПНД-110Т-ГАЗ ТУ6-19-352-87; h16; 12,5	1	Длина опред. проектом
Б4		10	ПАД-09-02-02-01	Труба 159×4,5 ГОСТ 8732-78 / В20 ГОСТ 8731-87 h16; 12,5	1	Длина опред. проектом
				ПАД-09-02-00-02		
				Детали		
Б4		9	ПАД-09-02-01-02	Труба ПНД160Т-ГАЗ ТУ6-19-352-87; h16, 12,5	1	Длина опред. проектом
Б4		10	ПАД-09-02-02-02	Труба 219×6 ГОСТ 8732-78 / В20 ГОСТ 8731-87 h16; 12,5	1	Длина опред. проектом

Инв. № подл. | Подп. и дата | Взам. инв. № | Инв. № дубл. | Подп. и дата

Изм.	Лист	№ докум.	Подп.	Дата

ПАД-09-02-00

Лист 2

ПАД-09-02-00СБ

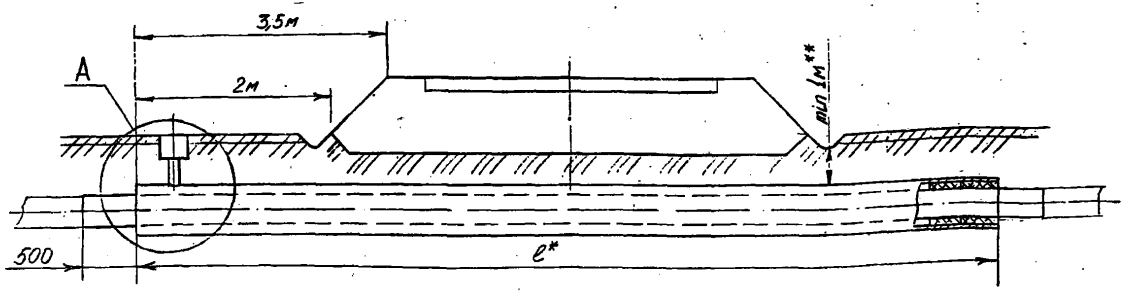

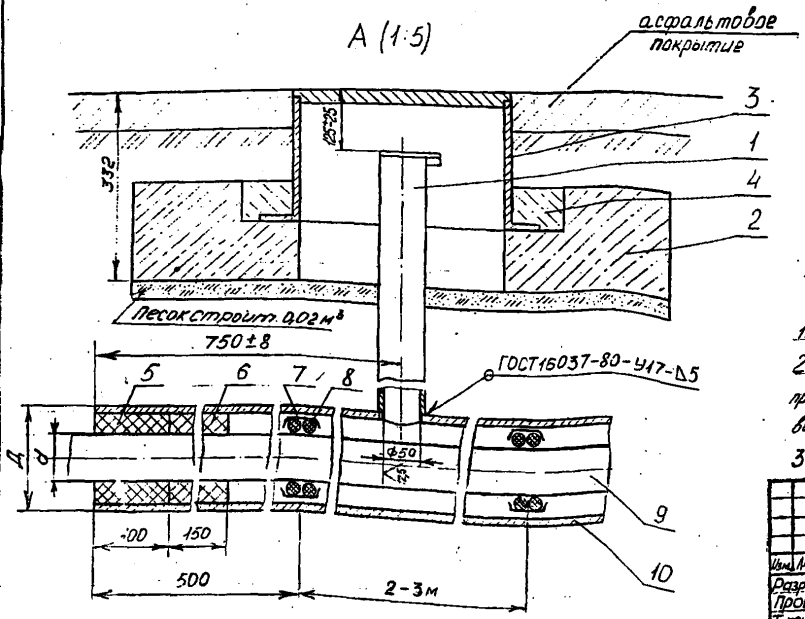

Обозначение	$Д_у$, мм	d, мм	Д, мм
ПАД-09-02-00	50	63	133
-01	100	110	159
-02	125	160	219

1.* Размер уточнить при проектировании

2.** Расстояние указано при производстве работ открытым способом прокладки. При производстве работ другими способами руководствоваться требованиями п. 4.56* СНиП 2.04.08-87.

3. H16; h16; $\pm \frac{JT16}{2}$

Изм.	Лист	№ докум.	Подп.	Дата
Разраб.		Григорьев		09.10.91
Пров.		Кагин		10.10.91
Т.контр.				
Н.контр.		Плотникова		
Утв.		Найдорова		

ПАД-09-02-00СБ

Переход газопровода давлением до 0,6 МПа под автомобильной дорогой с выводом трубки для контроля утечки газа под ковер.

Сборочный чертеж.

Лит.	Масса	Масштаб
	—	—

Лист | Листов 1

АО "Гипрониигаз"

Инв. № подл. | Подп. и дата | Взам. инв. № | Инв. № дубл. | Подп. и дата

Формат	Зона	Поз.	Обозначение	Наименование	Кол.	Примечание
				Документация		
А3			ППУ-09-00-00СБ	Сборочный чертёж		
				Сборочные единицы		
А4		1	ПЖД-09-02-00	Трубка для контроля утечки газа	1	
А4		2	ПЖД-09-03-00	Подушка	1	
				Прочие изделия		
		3		Ковер ТУ400-28-91-84	1	
				Материалы.		
		4		Бетон тяжелый М150 ГОСТ 26633-91		0,001 м³
		5		Битум нефтяной БНН-IV ГОСТ 9812-74		8,0 кг
		6		Волокно льняное ГОСТ 9394-76		3,0 кг
		7		Лента поливинилхлоридная ПВХ-Л-150 ТУ102-320-86; L=1500	1	Колич. опред. проектом
		8		Канат ф20 ГОСТ 30055-93; L=1100	1	Колич. опред. проектом

ППУ-09-00-00

Разраб.	Григорьев			
Пров.	Каргин			
Н.контр.	Плотникова			
Утв.	Новгородов			

Переход газопровода давлением до 0,3 МПа под проезжей частью улицы с выводом трубки для контроля утечки газа под ковер.

Лит.	Лист	Листов
	1	2

АО "Гипровнигаз"

Формат	Зона	Поз.	Обозначение	Наименование	Кол.	Примечание
			Переменные данные	для исполнений		
				ППУ-09-00-00		
				Детали		
Б4		9	ППУ-09-00-01	Труба ПНД63Т-ГАЗ ТУ6-19-352-87; h16; 12,5	1	Длина опред. проектом
Б4		10	ППУ-09-00-02	Труба 133×4 ГОСТ 8732-78 / В20 ГОСТ 8731-87; h16; 12,5	1	Длина опред. проектом
				ППУ-09-00-00-01		
				Детали		
Б4		9	ППУ-09-00-01-01	Труба ПНД-110Т-ГАЗ ТУ6-19-352-87; h16; 12,5	1	Длина опред. проектом
Б4		10	ППУ-09-00-02-01	Труба 159×4,5 ГОСТ 8732-78 / В20 ГОСТ 8731-87; h16; 12,5	1	Длина опред. проектом
				ППУ-09-00-00-02		
				Детали		
Б4		9	ППУ-09-00-01-02	Труба ПНД 160Т-ГАЗ ТУ6-19-352-87; h16; 12,5	1	Длина опред. проектом
Б4		10	ППУ-09-00-02-02	Труба 219×6 ГОСТ 8732-78 / В20 ГОСТ 8731-87; h16; 12,5	1	Длина опред. проектом

ППУ-09-00-00

Лист 2

ППУ-09-00-00СБ

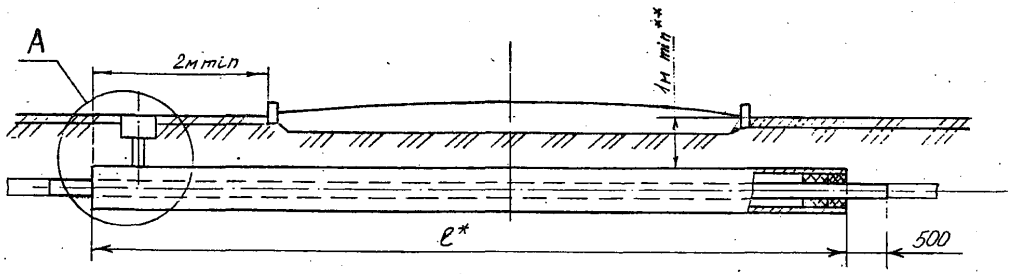

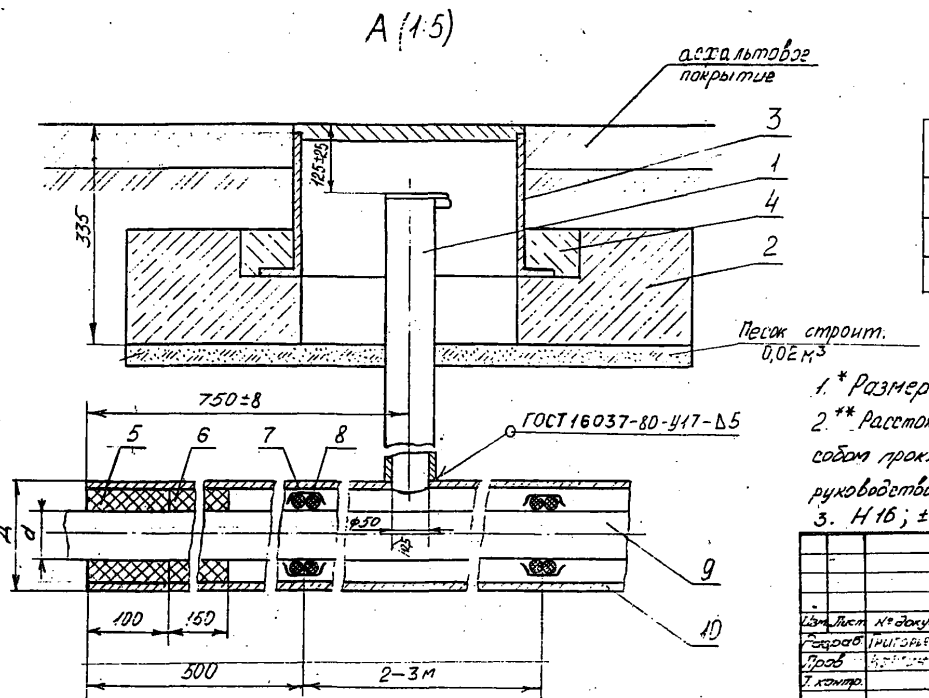

Обозначение	$Д_у$, мм	d, мм	Д, мм
ППУ-09-00-00	50	63	133
-01	100	110	159
-02	125	160	219

1. * Размер уточнить при проектировании.
2. ** Расстояние указано при производстве работ открытым способом прокладки. При производстве работ другими способами руководствоваться требованиями п. 4.56* СНиП 2.04.08-87.
3. Н16; ± $\frac{УТ16}{2}$

Изм.	Лист	№ докум.	Подп.	Дата
Разраб.		Григорьев		
Пров.				10.10.95
Т. контр.				
Н. контр.		Плотникова		
Утв.		Найгорова		10.10.95

ППУ-09-00-00СБ

Переход газопровода давлением до 0.3 МПа под проезжей частью улицы с выводом трубки для контроля утечки газа под ковер.

Сборочный чертеж.

Лист	Масса	Масштаб
	—	—

Лист | Листов 1

АО "Гипрониигаз"

Инв. № подл. | Подп. и дата | Взам. инв. № | Инв. № дубл. | Подп. и дата

Формат	Зона	Поз.	Обозначение	Наименование	Кол.	Примечание
				Документация		
А3			ПТ-09-00-00 СБ	Сборочный чертеж		
				Сборочные единицы		
А4		1	ПЖД-09-02-00	Трубка для контроля утечки газа	3	
А4		2	ПЖД-09-03-00	Подушка	3	
				Прочие изделия		
		3		Ковер ТУ400-28-91-84	3	
				Материалы		
		4		Бетон тяжелый М150 ГОСТ 26633-91		0,003м³
		5		Битум нефтяной БНИ-IV ГОСТ 9812-74		8,0 кг
		6		Волокно льняное ГОСТ 9394-76		3,0 кг
		7		Лента поливинилхлоридная ПВХ-Л-150 ТУ 102-320-86 L=1500	1	Колич. определ. проектом

Изм.	Лист	№ докум.	Подп.	Дата
Разраб.	Григорьев			
Пров.	[illegible]			
Н. контр.	Протникова			
Утв.	[illegible]			

ПТ-09-00-00

Переход газопровода давлением до 0,3 МПа над теплотрассой с выводом трубки для контроля утечки газа под ковер.

Лит.	Лист	Листов
	1	2

АО "Гипрониигаз"

Формат	Зона	Поз.	Обозначение	Наименование	Кол.	Примечание
		8		Канат Ø20 ГОСТ 30055-93	1	Колич. определ. проектом
				Переменные данные для исполнений		
				ПТ-09-00-00		
				Детали		
64		9	ПТ-09-00-01	Труба ПНД63 Т-ГАЗ ТУ 6-19-352-87; h16 12,5	1	Длина определ. проектом
64		10	ПТ-09-00-02	Труба 133×4 ГОСТ 8732-78 / В20 ГОСТ 8731-87 h16; 12,5	1	Длина определ. проектом
				ПТ-09-00-00-01		
				Детали		
64		9	ПТ-09-00-01-01	Труба ПНД110 Т-ГАЗ ТУ 6-19-352-87; h16 12,5	1	Длина определ. проектом
64		10	ПТ-09-00-02-01	Труба 159×4,5 ГОСТ 8732-78 / В20 ГОСТ 8731-87 h16; 12,5	1	Длина определ. проектом
				ПТ-09-00-00-02		
				Детали		
64		9	ПТ-09-00-01-02	Труба ПНД160 Т-ГАЗ ТУ 6-19-352-87 h16; 12,5	1	Длина определ. проектом
64		10	ПТ-09-00-02-02	Труба 219×6 ГОСТ 8732-78 / В20 ГОСТ 8731-87 h16; 12,5	1	Длина определ. проектом

Изм.	Лист	№ докум.	Подп.	Дата

ПТ-09-00-00

Лист 2

ПТ-09-00-00СБ

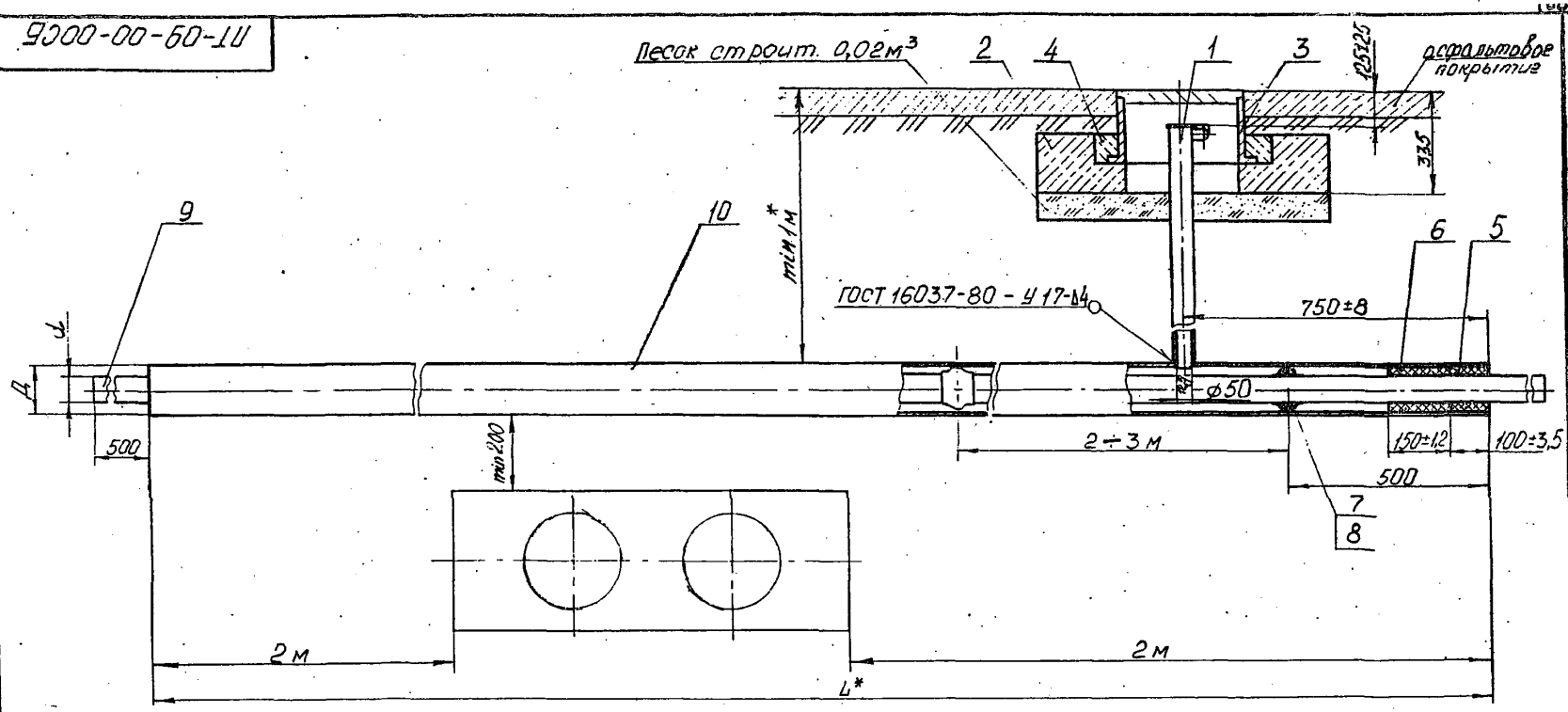

Обозначение	d, мм	Д, мм
ПТ-09-00-00	63	133
-01	110	159
-02	160	219

1.* Уточнить при проектировании.
2. Н16; $\pm \frac{JT16}{2}$

Изм.	Лист	№ докум.	Подп.	Дата
Разраб.				
Пров.				
Т.контр.				
Н.контр.				
Утв.				

ПТ-09-00-00 СБ

Переход газопровода давлением до 0,3 МПа над теплотрассой с выводом трубки для контроля утечки газа под ковер.

Сборочный чертеж

Лит.	Масса	Масштаб
	—	1:10

Лист 1 | Листов 2

АО "Гипрониигаз"

Инв. № подл. | Подп. и дата | Взам. инв. № | Инв. № дубл. | Подп. и дата

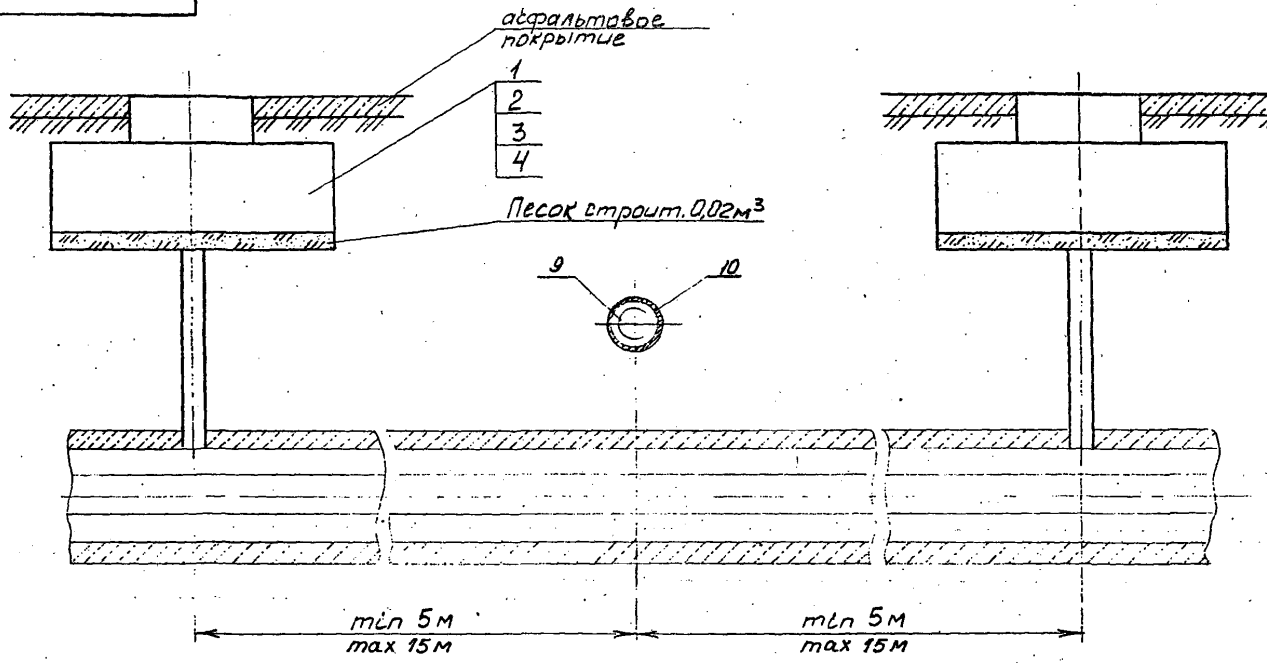

Инв.№ подл. | Подп. и дата | Взам.инв.№ | Инв.№ дубл. | Подп. и дата

Формат	Зона	Поз.	Обозначение	Наименование	Кол.	Примечание
				Документация		
А3			ПТ-09-01-00 СБ	Сборочный чертеж		
				Сборочные единицы		
А4		1	ПЖД-09-02-00	Трубка для контроля утечки газа	3	
А4		2	ПЖД-09-03-00	Подушка	3	
				Прочие изделия		
		3		Ковер ТУ400-28-91-84	3	
				Материалы		
		4		Бетон тяжелый М150 ГОСТ 26633-91		0,003м³
		5		Битум нефтяной БНИ-IV ГОСТ 9812-74		8,0кг
		6		Волокно льняное ГОСТ 9394-76		3,0кг
		7		Лента поливинилхлоридная ПВХ-Л-150 ТУ102-320-85 l=1500	1	Колич. определ. проектом

Изм.	Лист	№ докум.	Подп.	Дата
Разраб.		Гриценко		1.04.94
Пров.		Наргин		10.10.93
Н. контр.		Плотникова		
Утв.		Чайгородов		

ПТ-09-01-00

Переход газопровода давлением до 0,3 МПа под теплотрассой с выводом трубки для контроля утечки газа под ковер.

Лит.	Лист	Листов
	1	3

АО "Гипрониигаз"

Инв. № подл. | Подп. и дата | Взам. инв. № | Инв. № дубл. | Подп. и дата

Формат	Зона	Поз.	Обозначение	Наименование	Кол.	Примечание
		8		Канат Ø20 ГОСТ 30055-93, l=1100	1	Колич. определ. проектом
				Переменные данные для исполнений		
				ПТ-09-01-00		
				Детали		
Б4		9	ПТ-09-01-01	Труба ПНД63Т-ГАЗ ТУ6-19-352-87, h16 ^{12,5}	1	Длина определ. проектом
Б4		10	ПТ-09-01-02	Труба 133х4 ГОСТ 8732-78 / В20 ГОСТ 8731-87 h16, ^{12,5}	1	Длина определ. проектом
				ПТ-09-01-00-01		
				Детали		
Б4		9	ПТ-09-01-01-01	Труба ПНД110Т-ГАЗ ТУ6-19-352-87 h16 ^{12,5}	1	Длина определ. проектом
Б4		10	ПТ-09-01-02-01	Труба 159х4,5 ГОСТ 8732-78 / В20 ГОСТ 8731-87 h16; ^{12,5}	1	Длина определ. проектом
				ПТ-09-01-00-02		
				Детали		
Б4		9	ПТ-09-01-01-02	Труба ПНД160Т-ГАЗ ТУ6-19-352-87 h16 ^{12,5}	1	Длина опред. проектом
Б4		10	ПТ-09-01-02-02	Труба 219х6 ГОСТ 8732-78 / В20 ГОСТ 8731-87 h16, ^{12,5}	1	Длина опред. проектом

Изм.	Лист	№ докум.	Подп.	Дата

ПТ-09-01-00

Лист 2

Инв. № подл. | Подп. и дата | Взам. инв. № | Инв. № дубл. | Подп. и дата

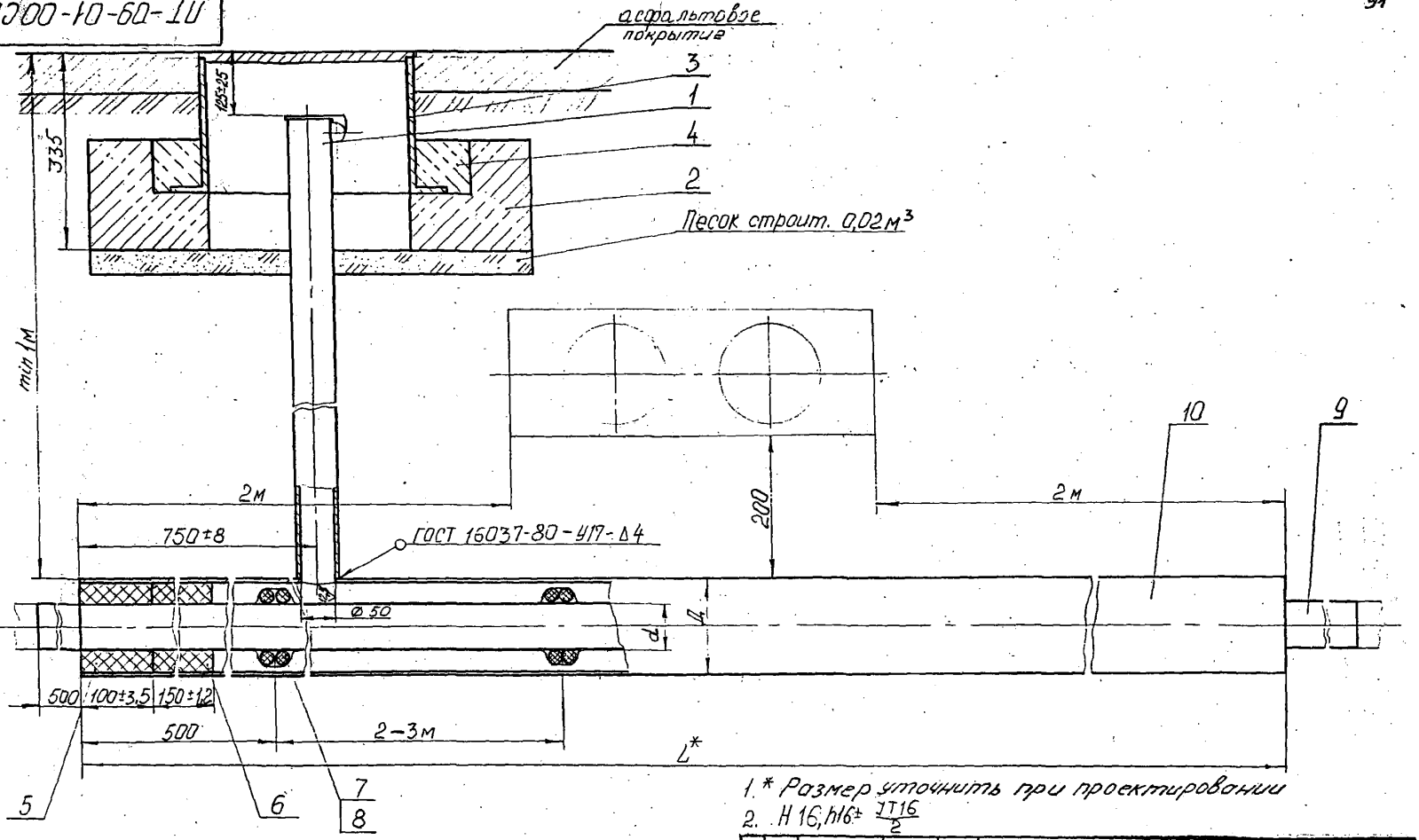

1.* Размер уточнить при проектировании

2. $H16, h16 \pm \frac{JT16}{2}$

Обозначение	d, мм	D, мм
ПТ-09-01-00	63	133
-01	110	159
-02	160	219

Изм.	Лист	№ докум.	Подп.	Дата
Разраб.				6.10.95
Пров.				10.10.95
Н. контр.				
Утв.				10.10.95

ПТ-09-01-00 СБ

Переход газопровода давлением до 0,3 МПа под теплотрассой с выводом трубки для контроля утечки газа под ковер.

Сборочный чертеж

Лит.	Масса	Масштаб
		1:5
Лист 1	Листов 2	

АО "Гипроспецгаз"

Инв.№ подл. | Подп. и дата | Взам. инв.№ | Инв.№ дубл. | Подп. и дата

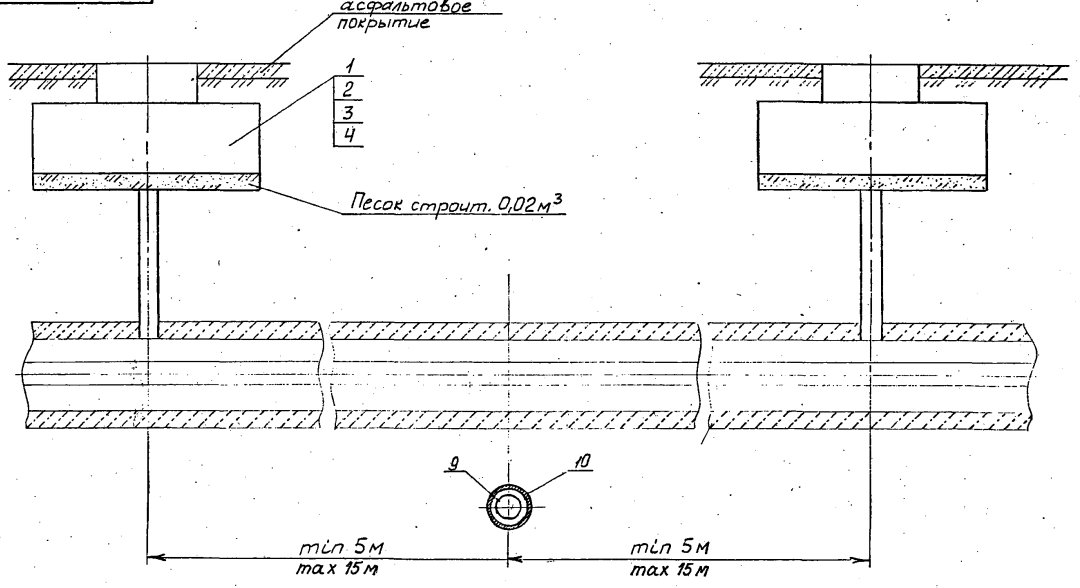

Инв. № подл. | Подп. и дата | Взам. инв. № | Инв. № дубл. | Подп. и дата

Инв. № подл.	Подп. и дата	Взам. инв. №	Инв. № дубл.	Подп. и дата

Лист

Формат	Зона	Поз.	Обозначение	Наименование	Кол. на исполнение –	01	02	Примечание
				Документация				
			КНД-09-00-00 СБ	Сборочный чертеж	х	х	х	
				Сборочные единицы				
		1	КНД-09-01-00	Патрубок	1	1	1	
		2	ПЖД-09-03-00	Подушка	1	1	1	
				Детали				
А3		3	КНД-09-00-01	Фланец	1	1	1	
А4		4	КНД-09-00-02	Прокладка	1	1	1	
				Труба ТУ6-19-352-87; 168×12				
Б2		5	КНД-09-00-03	ПНД 110Т-ГАЗ	2	1	1	Длина уточняется проектировщиком
		6	-01	ПНД 160Т-ГАЗ		1		— " —
		7	-02	ПНД 225Т-ГАЗ			1	— " —

Изм.	Лист	№ докум.	Подп.	Дата
Разраб.	Орлова			10.01.95
Пров.	Кротин			10.01.95
Н. контр.	Подпись			
Утв.	Подпись			10.01.95

КНД-09-00-00

Установка конденсатосборника на газопроводе давлением до 0,005МПа.

Лит.	Лист	Листов
	1	3

АО "Гипроспецгаз"

ФАЧ

Инв. № подл.	Подп. и дата	Взам. инв. №	Инв. № дубл.	Подп. и дата

Сдат

Формат	Зона	Поз.	Обозначение	Наименование	Кол. на испол. –	01	02	Примечание
				Стандартные изделия				
		8		Болт ГОСТ 7798-70				
				М16-6gх70.58.019	4	4	4	
		9		Гайка ГОСТ 5915-70				
				М16-6Н.5.019	4	4	4	
		10		Шайба ГОСТ 11371-78				
				16.01.10.019	4	4	4	
		11		Втулка под фланец ПНД 110Т-ГАЗ ТУ6-19-359-87	1	1	1	
		12		Тройник ПНД 110Т-ГАЗ	1			
				ТУ6-19-359-87				

Изм.	Лист	№ докум.	Подп.	Дата

КНД-09-00-00

Лист 2

ФАЧ

Инв. № подл.	Подп. и дата	Взам. инв. №	Инв. № дубл.	Подп. и дата

Альбом

Формат	Зона	Поз.	Обозначение	Наименование	Кол. на испол. –	01	02	Примечание
		13		Тройник ПНД 160Т				
				ГАЗ ТУ 6-19-359-87		1		
		14		Тройник ПНД 225Т				
				ГАЗ ТУ 6-19-359-87			1	
		15		Переход ПНД 110/63Т				
				ГАЗ ТУ 6-19-359-87	2			
		16		Переход ПНД 160/110Т				
				ГАЗ ТУ 6-19-359-87		3	1	
		17		Переход ПНД 225/160Т				
				ГАЗ ТУ 6-19-359-87			3	
				Прочие изделия				
		18		Ковер ТУ 400-28-91-84	1	1	1	
				Материалы				
		19		Бетон тяжелый М150 ГОСТ 26633-91	X	X	X	0,001 м³

Изм.	Лист	N докум.	Подп.	Дата	КНД-09-00-00	Лист 3

(15)

Инв. № подл.	Подп. и дата	Взам. инв. №	Инв. № дубл.	Подп. и дата

Формат	Зона	Поз.	Обозначение	Наименование	Кол.	Примечание
				Детали		
А4		1	КНД-09-01-01	Пробка	1	
А4		2	КНД-09-01-02	Прокладка	1	
А4		3	КНД-09-01-03	Муфта	1	
А4		4	КНД-09-01-04	Труба	1	
А4		5	КНД-09-01-05	Фланец	1	
А4		6	КНД-09-01-06	Пластина	1	
А3			КНД-09-01-00 СБ	Патрубок		
				Документация		

Материал: Полиэтилен ПЭ-80А ГОСТ 18599-83

Патрубок

КНД-09-01-00

Изм.	Кол. уч.	Лист	N докум.	Подп.	Дата
Разраб.					
Пров.					
Т. контр.					
Н. контр.					
Утв.					

Стадия: Р | Лист: 1 | Листов: 1

АО "Пластполимер"

КНД-09-00-00 СБ

Рис. 1

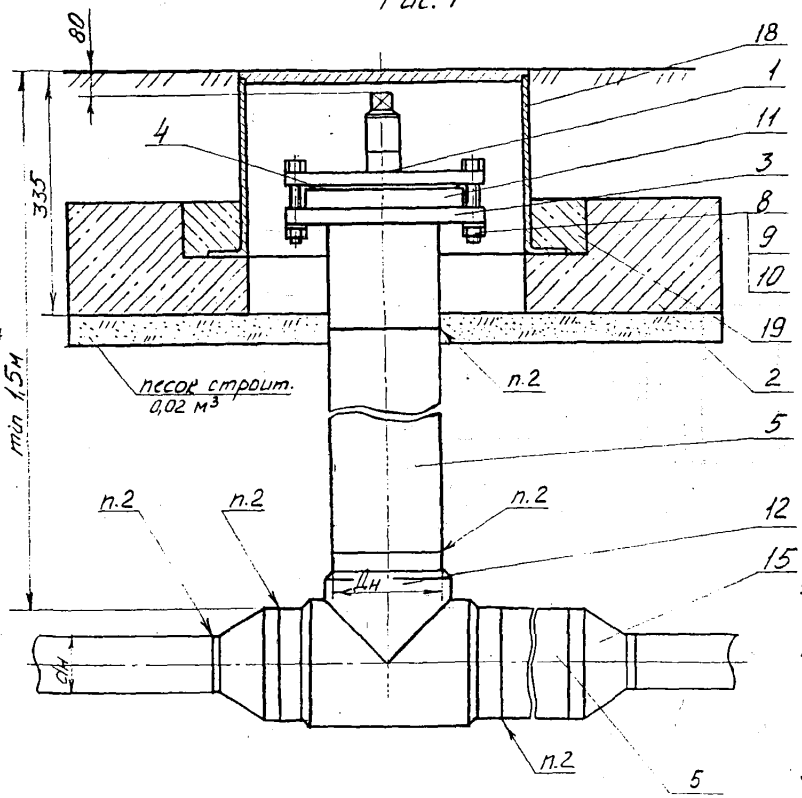

Обозначение	Рис.	dн, мм	Дн, мм
КНД-09-00-00	1	63	110
-01	2	110	160
-02	3	160	225

1.* Устанавливается проектированием в зависимости от глубины промерзания грунта.

2. Сварку полиэтиленовых труб производить согласно „Альбома технологических карт по строительству газопроводов из полиэтиленовых труб" 1991г. А.О. Гипрониигаз."

3. Неуказанные предельные отклонения размеров $\pm \frac{JT16}{2}$

Изм.	Лист	№ докум.	Подп.	Дата
Разраб.		Григорьев		
Пров.		Каргин		
Т. контр.				
Н. контр.		Плотникова		
Утв.		Кайгородов		

КНД-09-00-00 СБ

Установка конденсатосборника на газопроводе давлением до 0,005 МПа.

Сборочный чертеж

Лит.	Масса	Масштаб
	—	1:4

Лист 1 | Листов 2

АО "Гипрониигаз"

Инв. № подл. | Подп. и дата | Взам. инв. № | Инв. № дубл. | Подп. и дата

Рис 2. КНД-09-00-00-01 остальное см. Рис 1.

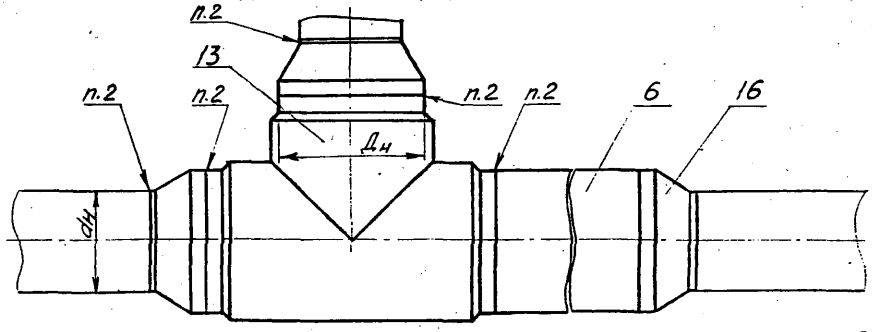

Рис. 3 КНД-09-00-00-02 остальное см. Рис. 1.

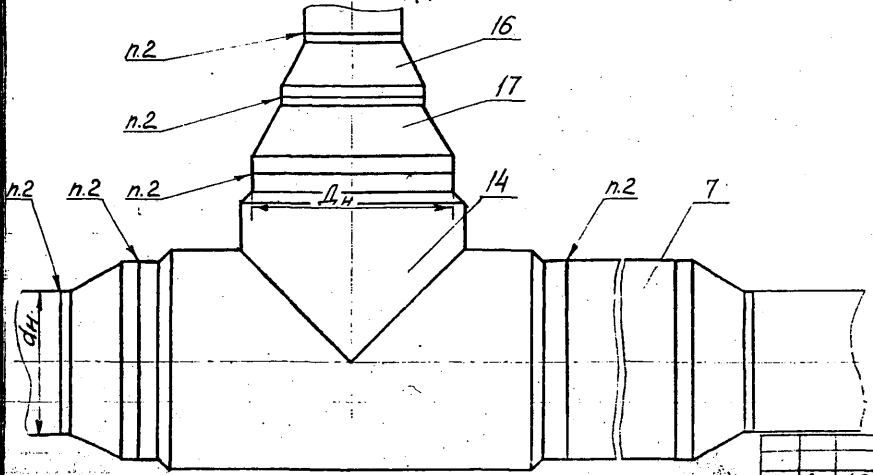

КНД-09-01-00 СБ

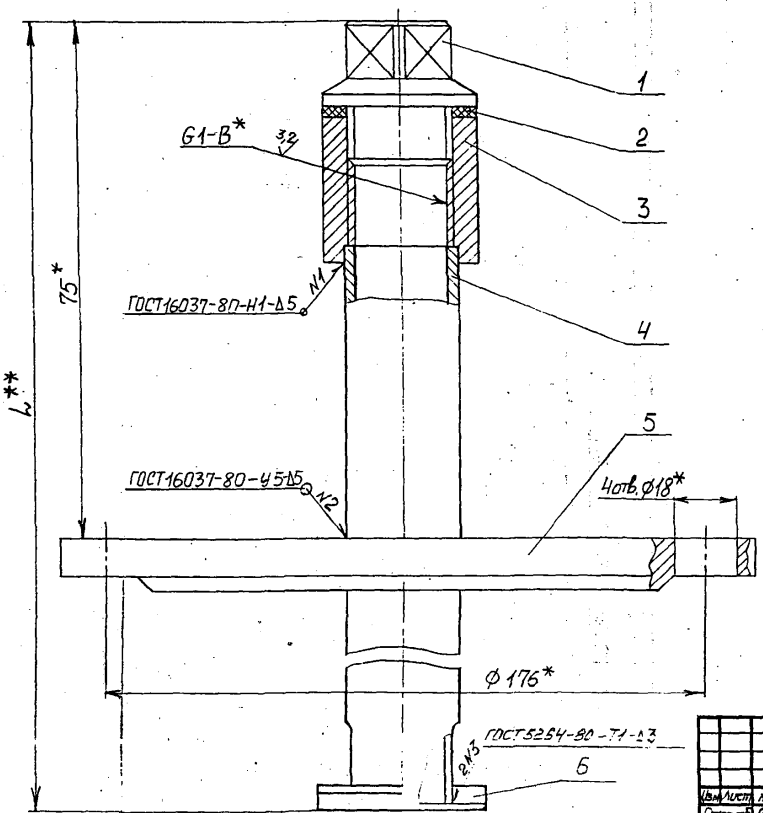

1.* Размеры для справок.

2.** Размер уточнить при проектировании

Изм.	Лист	№ докум.	Подп.	Дата	КНД-09-01-00 СБ
Разраб.	Григорьев			19.10.9	Патрубок Сборочный чертёж
Пров.	Наргин			10.10.9	
Т. контр.					
Н. контр.	Плотникова				
Утв.	Нагородов				

Лит.	Масса	Масштаб
	–	1:1
Лист	Листов 1	

АО "Гипрониигаз"

Инв. № подл. | Подп. и дата | Взам. инв. № | Инв. № дубл. | Подп. и дата

КНД-09-01-01

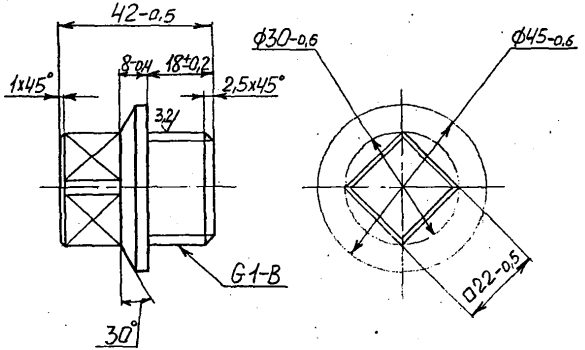

					КНД-09-01-01			
Изм.	Лист	№ докум.	Подп.	Дата	Пробка	Лит.	Масса	Масштаб
Разраб.		Григорьев					0,28	1:1
Пров.		Каргин				Лист	Листов 1	
Т.контр.								
Н.контр.		Плотников			Круг 45-В ГОСТ 2590-88 / 20-Б-4 ГОСТ 1050-88	АО "Гипрониигаз"		
Утв.		Найгородов						

Инв.№ подл. | Подп. и дата | Взам.инв.№ | Инв.№ дубл. | Подп. и дата

КНД-09-01-02

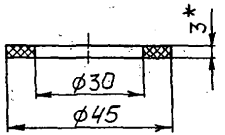

1. * Размер для справок.
2. $H14; h14; \pm \frac{JT14}{2}$.

					КНД-09-01-02			
Изм.	Лист	№ докум.	Подп.	Дата	Прокладка	Лит.	Масса	Масштаб
Разраб.		Григорьев					0,005	1:1
Пров.		Каргин				Лист	Листов 1	
Т.контр.								
Н.контр.		Плотников			Паронит ПОН 3,0 ГОСТ 481-80	АО "Гипрониигаз"		
Утв.		Найгородов						

Инв.№ подл. | Подп. и дата | Взам.инв.№ | Инв.№ дубл. | Подп. и дата

КНД-09-01-03

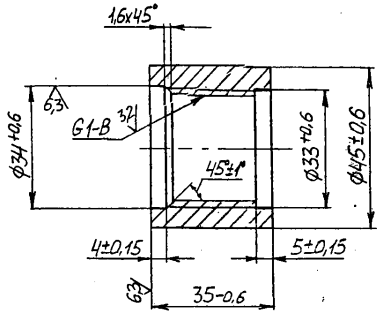

Изм.	Лист	№ докум.	Подп.	Дата
Разраб.		Григорьев		
Пров.		Каргин		
Т. контр.				
Н. контр.		Плотникова		
Нач.		Найгородов		

КНД-09-01-03

Муфта

Лит.	Масса	Масштаб
	0,2	1:1
Лист	Листов 1	

Круг 45-В ГОСТ 2590-88 / 20-б-4 ГОСТ 1050-88

АО "Гипрониигаз"

Инв. № подл. | Подп. и дата | Взам. инв. № | Инв. № дубл. | Подп. и дата

КНД-09-01-04

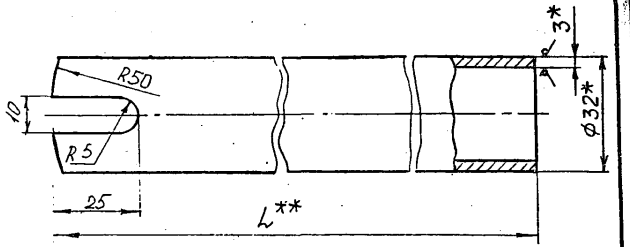

1.* Размеры для справок.

2.** Устанавливается проектированием.

Изм.	Лист	№ докум.	Подп.	Дата
Разраб.		Григорьев		
Пров.		Каргин		
Т. контр.				
Н. контр.		Плотникова		
Нач.		Найгородов		

КНД-09-01-04

Труба

Лит.	Масса	Масштаб
	—	1:1
Лист	Листов 1	

Труба 32х3 ГОСТ 10704-91 / В20 ГОСТ 10705-80

АО "Гипрониигаз"

Инв. № подл. | Подп. и дата | Взам. инв. № | Инв. № дубл. | Подп. и дата

КНД-09-01-05

12,5

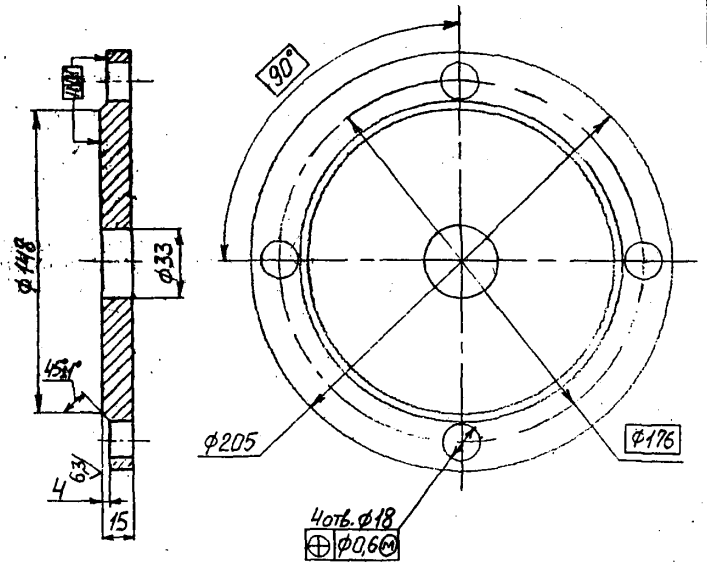

Неуказанные предельные отклонения размеров:
H14; h14; $\pm \frac{IT14}{2}$.

Изм.	Лист	№ докум.	Подп.	Дата	КНД-09-01-05		
Разраб.		Григорьев			Фланец	Лит.	Масса 3,2	Масштаб 1:2
Пров.		Каргин				Лист	Листов 1
Т. контр.							
Н. контр.		Плотникова			Сталь 20 ГОСТ1050-88	АО "Гипрониигаз"	
Утв.		Найгородов					

Подп. и дата | Взамен инв. № | Инв. № дубл. | Подп. и дата | Инв. № подл.

КНД-09-01-06

25

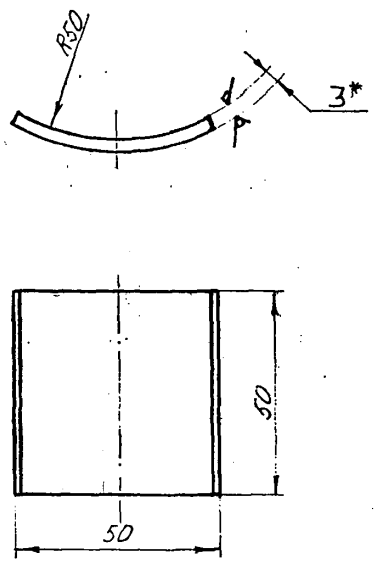

1. * Размер для справок.
2. h14; $\pm \frac{IT14}{2}$.

Изм.	Лист	№ докум.	Подп.	Дата	КНД-09-01-06		
Разраб.		Григорьев			Пластина	Лит.	Масса 0,06	Масштаб 1:1
Пров.		Каргин				Лист	Листов 1
Т. контр.							
Н. контр.		Плотникова			Лист Б-3 ГОСТ 19903-74 / Ст3кп4 ГОСТ14637-89	АО "Гипрониигаз"	
Утв.		Найгородов					

Подп. и дата | Взамен инв. № | Инв. № дубл. | Подп. и дата | Инв. № подл.

Инв. № подл.	Подп. и дата	Взам. инв. №	Инв. № дубл.	Подп. и дата

Формат	Зона	Поз.	Обозначение	Наименование	Кол. на исполнение УКП-09-00-00			Примечание
					–	01	02	
				Документация				
А3			УКП-09-00-00СБ	Сборочный чертеж	X	X	X	
				Сборочные единицы				
А4		1	ПЖД-09-03-00	Подушка	1	1	1	
А4		2	УКП-09-01-00	Ключ	1	1	1	
				Детали				
А4		3	УКП-09-00-01	Труба	1			
						1		
							1	

Изм.	Лист	№ докум.	Подп.	Дата
Разраб.		Григорьев		09.10.95
Пров.		Намин		09.10.95
Н. контр.		Плотникова		
Утв.		Федорова		

УКП-09-00-00

Устройство защитного кожуха для установки крана подземного на газопроводе давлением до 0,3 МПа.

Лит.	Лист	Листов
	1	2

АО "Гипрониигаз"

формат А4

Инв. № подл.	Подп. и дата	Взам. инв. №	Инв. № дубл.	Подп. и дата

Формат	Зона	Поз.	Обозначение	Наименование	Кол. на исполн. УКП-09-00-00			Примечание
					–	01	02	
А4		4	УКП-09-00-02	Труба	1			
						1		
							1	
А4		5	УКП-09-00-03	Крышка	1	1	1	
Б4		6	УКП-09-00-04	Труба ПВП 110Т				Длина определ. проектом.
				ГОСТ 18599-83, Л16	1	1	1	
				Стандартные изделия				
		7		Переход ПНД 160/110Т				
				ТУ 6-19-213-83	1	1	1	
				Прочие изделия				
		8		Ковер				
				ТУ 400-28-91-84	1	1	1	
				Материалы				
		9		Бетон тяжелый М150				
				ГОСТ 26633-91	X	X	X	0,005 м³

Изм.	Лист	№ докум.	Подп.	Дата

УКП-09

УКП-09-00-00

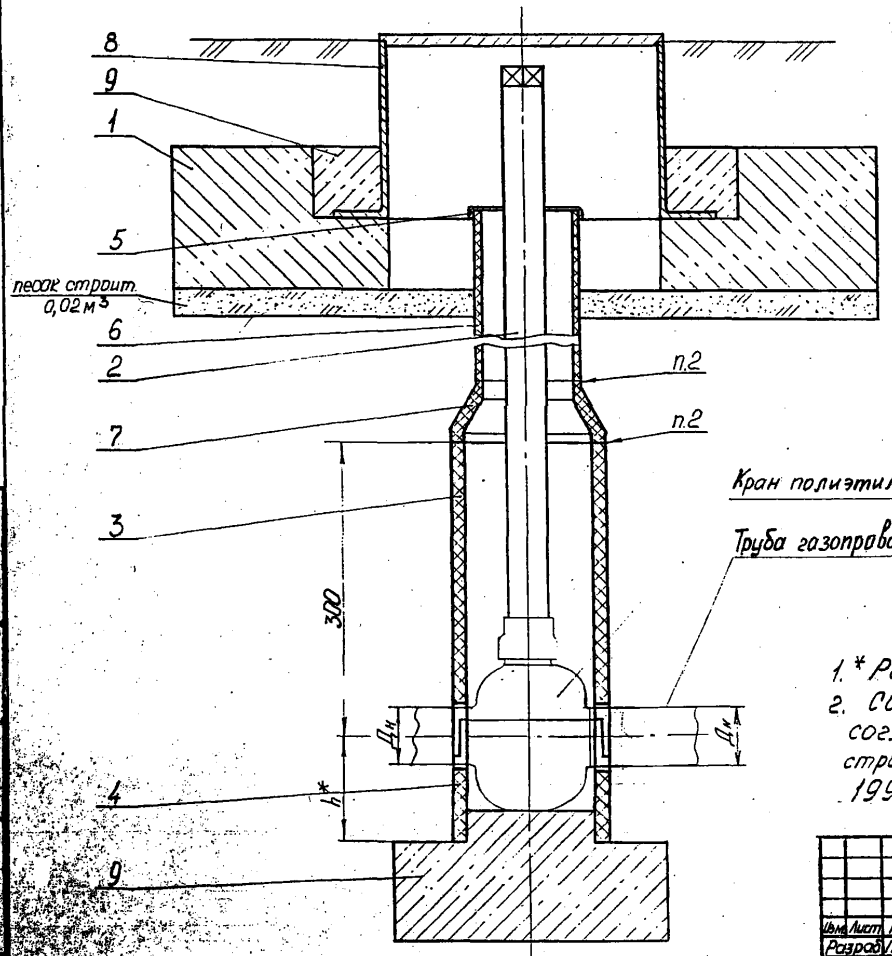

Кран полиэтиленовый Ду

Труба газопровода

Обозначение	Ду,мм	Дн,мм
УКП-09-00-00	25	32
-01	32	40
-02	50	63

1. * Размер уточнить при проектировании
2. Сварку полиэтиленовых труб производить согласно „Альбома технологических карт по строительству газопроводов из полиэтиленовых труб" 1991 г. А.О. Гипрониигаз."

Изм.	Лист	№ докум.	Подп.	Дата
Разраб.		Григорьев		
Пров.		Каргин		
Т.контр.				
Н.контр.		Плотников А.		

УКП-09-00-00СБ

Устройство защитного кожуха для установки крана подземного на газопроводе давлением до 0,3 МПа. Сборочный чертеж

Лит.	Масса	Масштаб
	—	1:4

Лист | Листов 1

АО "Гипрониигаз"

УКП-09-00-01

25 √(√)

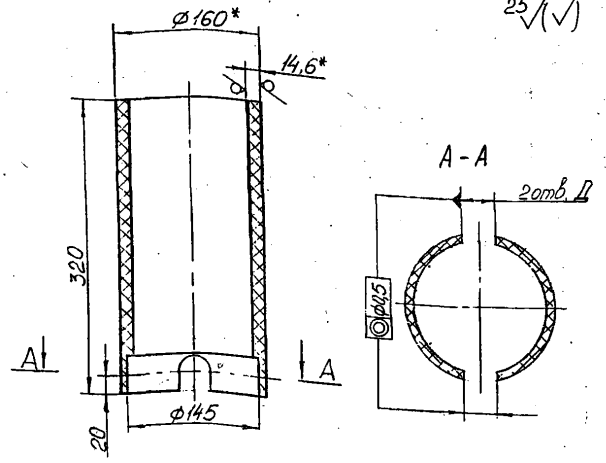

Обозначение	Д, мм	Масса, кг
УКП-09-00-01	34	2,065
-01	42	2,064
-02	65	2,036

1. * Размеры для справок.
2. Н16, в16

Изм.	Лист	№ докум.	Подп.	Дата
Разраб.		Григорьев		
Пров.		Наргин		
Т.контр.				
Н.контр.		Плотникова		
Утв.		Найгородов		10.05.95

УКП-09-00-01

Труба

Труба ПВП 160Т
ГОСТ 18599-83

Лит.	Масса	Масштаб
	см. табл.	1:4
Лист	Листов 1	

АО "Гипронигаз"

Инв. № подл. | Подп. и дата | Взам. инв. № | Инв. № дубл. | Подп. и дата

УКП-09-00-02

25 √(√)

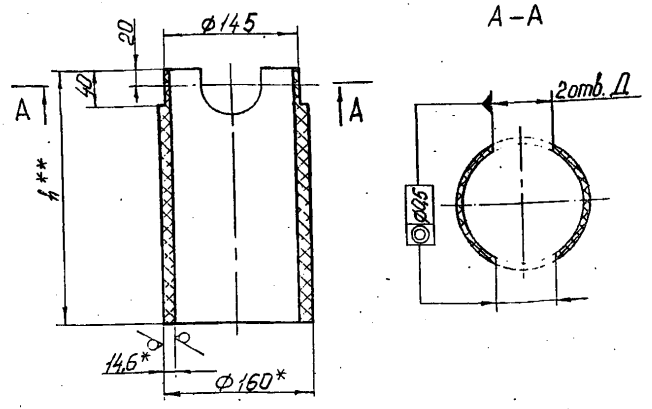

Обозначение	Д, мм
УКП-09-00-02	34
-01	42
-02	65

1. * Размеры для справок.
2. ** Размер уточнить при проектировании
3. Н15, в16.

Изм.	Лист	№ докум.	Подп.	Дата
Разраб.		Григорьев		
Пров.		Наргин		
Т.контр.				
Н.контр.		Плотникова		
Утв.		Найгородов		

УКП-09-00-02

Труба

Труба ПВП 160Т
ГОСТ 18599-83

Лит.	Масса	Масштаб
	-	1:4
Лист	Листов 1	

АО "Гипронигаз"

Инв. № подл. | Подп. и дата | Взам. инв. № | Инв. № дубл. | Подп. и дата

УКП-09-00-03

12,5 √ (√)

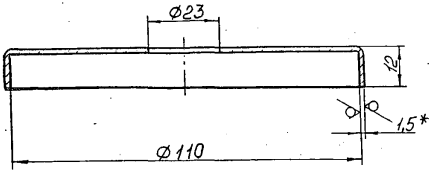

1. *Размеры для справок.
2. H14, h14, ± $\frac{JT14}{2}$.
3. Покрытие Ц12

Изм.	Лист	№ докум.	Подп.	Дата
Разраб.		Григорьев		
Пров.		Каргин		
Т. контр.				
Н. контр.		Плотникова		
Утв.		Найгородов		

УКП-09-00-03

Крышка

Лит.	Масса	Масштаб
	0,154	1:1

Лист | Листов 1

Лист Б 1,5 ГОСТ 19903-74 / ОК 35034-III ГОСТ 16523-83

АО "Гипрониигаз"

Формат А4

Формат	Зона	Поз.	Обозначение	Наименование	Кол.	Примечание
				Документация		
А4			УКП-09-01-00СБ	Сборочный чертеж		
				Детали		
А4		1	УКП-09-01-01	Втулка	1	
А4		2	УКП-09-01-02	Втулка	1	
Б4		4	УКП-09-01-04	Труба		
				Труба 22×2,8 ГОСТ 8734-75 / В20 ГОСТ 8733-87		длина опред.
				h14, 12,5 √	1	проектом

Изм.	Лист	№ докум.	Подп.	Дата
Разраб.		Григорьев		
Пров.		Каргин		
Н. контр.		Плотникова		
Утв.		Найгородов		

УКП-09-01-00

Ключ

Лит.	Лист	Листов
		1

АО "Гипрониигаз"

Подп. и дата | Инв. № дубл. | Взамен инв. № | Подп. и дата | Инв. № подл.

УКП-09-01-00СБ

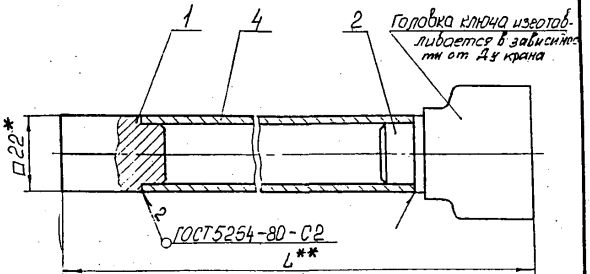

1.* Размер для справок.
2.** Размер уточнить при проектировании

Изм.	Лист	№ докум.	Подп.	Дата
Разраб.		Григорьев		
Пров.		Наргин		
Т. контр.				
Н. контр.		Плотникова		
Утв.		Найгородов		

УКП-09-01-00СБ

Ключ
Сборочный чертеж

Лит.	Масса	Масштаб
	—	1:1

Лист | Листов 1

АО "Гипрониигаз"

Формат А4

Подп. и дата | Инв. № дубл. | Взамен инв. № | Подп. и дата | Инв. № подл.

УКП-09-01-01

12,5 (√)

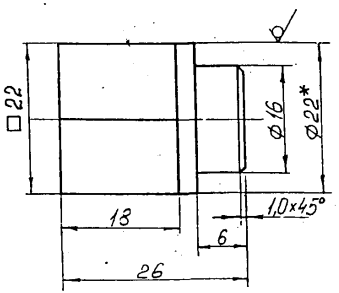

1.* Размер для справок.
2. h 14, $\pm \frac{JT14}{2}$.

Изм.	Лист	№ докум.	Подп.	Дата
Разраб.		Григорьев		
Пров.		Наргин		
Т. контр.				
Н. контр.		Плотникова		
Утв.		Найгородов		

УКП-09-01-01

Втулка

Лит.	Масса	Масштаб
	0,08	2:1

Лист | Листов 4

Круг $\frac{22\text{-}В\ ГОСТ2590\text{-}88}{Ст\ 3кп\ 2\text{-}И\ ГОСТ535\text{-}88}$

АО "Гипрониигаз"

Подп. и дата | Инв. № дубл. | Взамен инв. № | Подп. и дата | Инв. № подл.

УКП-09-01-02

12,5 √(√)

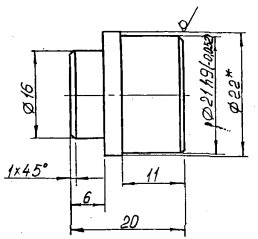

1.* Размер для справок.
2. h14, ± JT14/2.

Изм.	Лист	№ докум.	Подп.	Дата	УКП-09-01-02			
Разраб.		Григорьев			Втулка	Лит.	Масса	Масштаб
Пров.		Наргин					0,047	2:1
Т.контр.						Лист	Листов 1	
Н.контр.		Протникова			Круг 22-В ГОСТ 2590-88 Ст 3кп 2-Г ГОСТ 535-88	АО "Гипрониигаз"		
Утв.		Ионгородов						

Подп. и дата | Взамен инв. № | Инв. № дубл. | Подп. и дата | Инв. № подл.

Формат	Зона	Поз.	Обозначение	Наименование	Кол.	Примечание
				Документация		
А3			ФВП-09-00-00 СБ	Сборочный чертёж		
				Сборочные единицы		
А4		1	ФВП-09-01-00	Груз	2	
				Детали		
Б4		2	ФВП-09-00-01	Труба		
				Труба ПНД 225 Т-ГАЗ ТУ6-19-359-87; L* м.	1	* по проекту
				Стандартные изделия		
		3		Болт М16-6дх160.58 ГОСТ 7798-70	*	* по проекту
		4		Гайка М16-6Н.5 ГОСТ 5915-70	*	* по проекту
		5		Втулка под фланец ПНД 225 Т-ГАЗ ТУ 6-19-359-87	2	

Инв. № подл. | Подп. и дата | Взам. инв. № | Инв. № дубл. | Подп. и дата

Изм.	Лист	№ докум.	Подп.	Дата
Разраб.		Григорьев		
Пров.		Наргин		
Н. контр.		Плотникова		
Утв.		Найгородов		

ФВП-09-00-00

Футляр перехода газопровода давлением до 0,6 МПа через водные преграды шириной до 25 м. Сборочный чертеж

Лит.	Лист	Листов
		1

АО "Гипронигаз"

Формат	Зона	Поз.	Обозначение	Наименование	Кол.	Примечание
				Документация		
А3			ФВП-09-01-00 СБ	Сборочный чертёж		
				Сборочные единицы		
А3		2	ФВП-09-02-00	Каркас	1	
				Детали		
А4		1	ФВП-09-01-01	Пластина	2	
				Материалы		
		2		Бетон тяжёлый М150 ГОСТ 26633-91		0,03 м³

Инв. № подл. | Подп. и дата | Взам. инв. № | Инв. № дубл. | Подп. и дата

Изм.	Лист	№ докум.	Подп.	Дата
Разраб.		Григорьев		
Пров.		Наргин		
Н. контр.		Плотникова		
Утв.		Найгородов		

ФВП-09-01-00

Груз

Лит.	Лист	Листов
	1	1

АО "Гипронигаз"

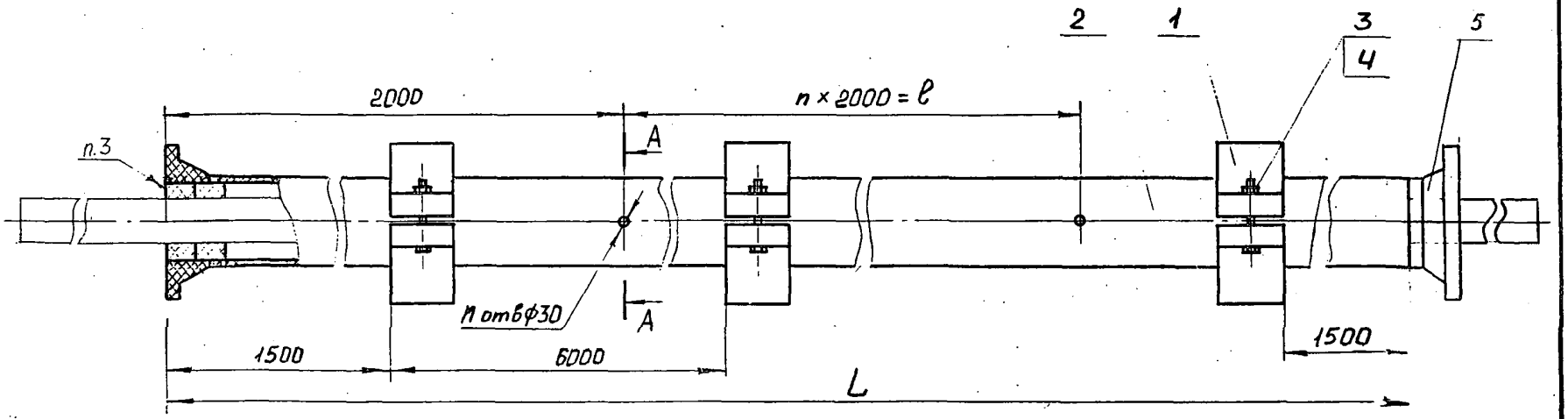

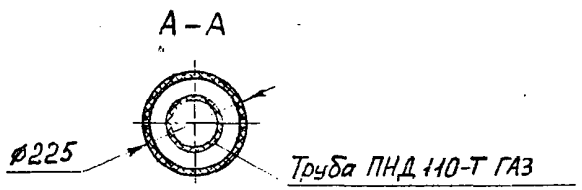

1. Отверстия ф30 выполняются в шахматном порядке через 2м.
2. Длина футляра L, количество отверстий n и грузов устанавливаются при проектировании.
3. После протяжки трубы торцы футляра заделываются льняным волокном ГОСТ 9394-76 и заливаются битумом нефтяным БНИ-IV ГОСТ 9812-76.

					ФВП-09-00-00 СБ		
Изм.	Лист	№ докум.	Подп.	Дата	Футляр перехода газопровода давлением до 0,6 МПа через водные преграды шириной до 25 м. Сборочный чертеж	Лит.	Масса	Масштаб
Разраб.		Григорьев					–	1:4
Пров.		Картин				Лист	Листов 1	
Т.контр.								
Н.контр.		Плотникова				АО "Гипроспецгаз"		
Утв.		Найгородов						

Формат А3

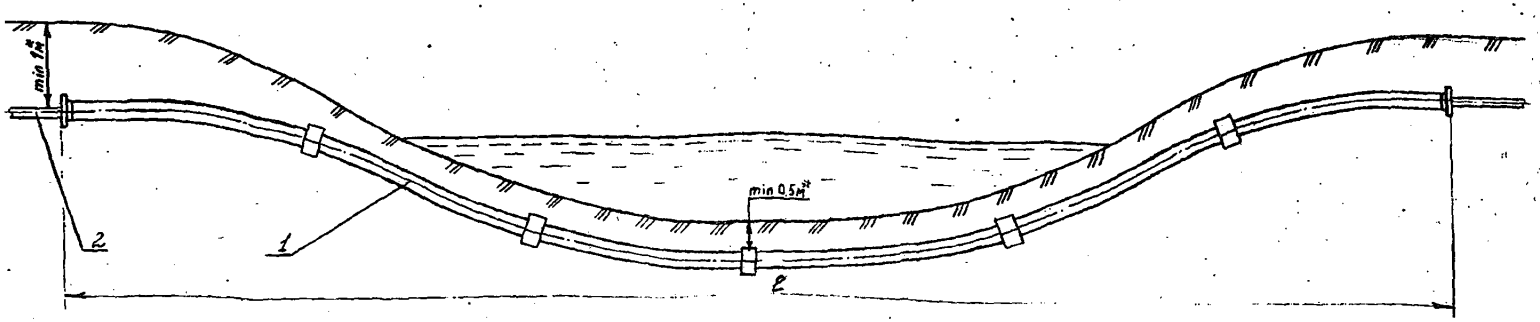

1. Проектную отметку верха забалластированного газопровода следует принимать на 0,5м, а на переходах через судоходные и сплавные реки на 1м ниже прогнозируемого профиля дна, определяемого с учетом возможного размыва русла в течение 25 лет после окончания строительства перехода.
2. Границами подводного перехода газопровода, определяющими длину перехода, следует считать участок, ограниченный ГВВ не ниже отметок 10%-ной обеспеченности.
3. Вес пригрузов и расстояние между ними определяется на стадии проектирования расчетным путем, руководствуясь требованиями Свода Правил по проектированию и строительству.

№ поз.	Обозначение	Наименование	Кол-во	Масса кг	Прим.
	ФВП-09-00-00 ХЧ	Схема монтажная			
	Переменные данные для исполнений				
1	ФВП-09-00-00	Футляр перехода газопровода давлением до 0,6 МПа через водные преграды шириной до 25м.			
2		Труба ПНД 110 Т-ГАЗ ТУ 6-19-352-87	*		* по проекту

Изм.	Лист	№ докум.	Подп.	Дата
Разраб.		Григорьев		
Пров.		Корпин		
Т.контр.				
Н.контр.		Пластинский		
Утв.		Кондратов		

ФВП-09-00-00 ХЧ

Футляр перехода газопровода давлением до 0,6МПа через водные преграды шириной до 25м. Схема монтажная.

Лит.	Масса	Масштаб
	—	—
Лист	Листов 1	

АО "Гипрониигаз"

Инв. № подл. | Подп. и дата | Взам. инв. №

ФВП-09-01-00 СБ

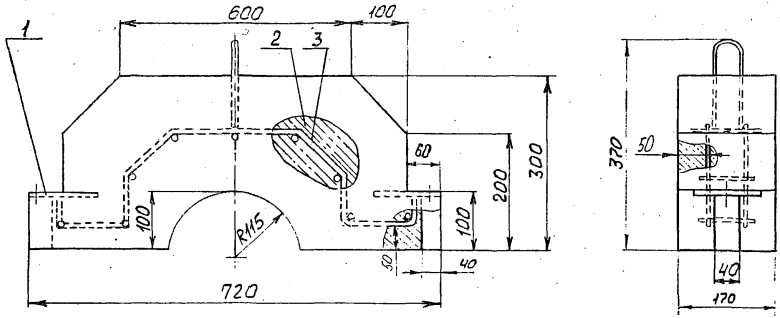

1. Неуказанные предельные отклонения размеров: $H17$; $h17$; $\pm\frac{IT17}{2}$.

				ФВП-09-01-00 СБ			
Изм.	Лист	№ докум.	Подп.	Дата	Груз Сборочный чертёж	Лит.	Масса 65,2	Масштаб 1:5
Разраб.		Григорьев		08.10.19				
Пров.		Наргин		10.10.19		Лист	Листов 1	
Т. контр.								
Н. контр.		Плотников А.				АО "Гипрогазмаш"		
Утв.		Найгородов						

Инв. № подл. | Подп. и дата | Взам. инв. № | Инв. № дубл. | Подп. и дата

ФВП-09-01-01

12,5 (√)

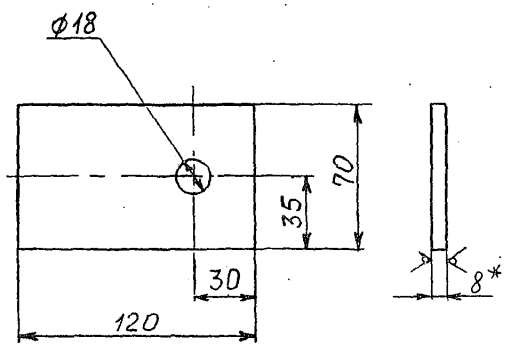

1.* Размер для справок.

2. H14; h14; ± JT14/2.

Изм.	Лист	№ докум.	Подп.	Дата
Разраб.		Григорьев		
Пров.		Каргин		
Т. контр.				
Н. контр.		Плотникова		
Утв.		Найгородов		

ФВП-09-01-01

Пластина

Лит.	Масса	Масштаб
	0,5	1:2

Лист | Листов 1

Лист Б-8 ГОСТ 19903-74
Ст3кп4 ГОСТ 14637-89

АО "Гипрониигаз"

Формат	Зона	Поз.	Обозначение	Наименование	Кол.	Примечание
				Документация		
А3			ФВП-09-02-00 СБ	Сборочный чертёж		
				Детали		
А4		1	ФВП-09-02-01	Петля	1	
Б4		2	ФВП-09-02-02	Каркас		см. ФВП-09-02-00
				Круг 8-В ГОСТ 2590-88 / Ст3сп2-II ГОСТ 535-88	2	0,4 кг
Б4		3	ФВП-09-02-03	Пруток		
				Круг 8-В ГОСТ 2590-88 / Ст3сп2-II ГОСТ 535-88		
				L=100 ; h14; 12,5 √	8	0,04 кг

ФВП-09-02-00

Каркас

Изм.	Лист	№ докум.	Подп.	Дата
Разраб.		Григорьев		
Пров.		Каргин		
Н. контр.		Плотникова		
Утв.		Найгородов		

Лит.	Лист	Листов
		1

АО "Гипрониигаз"

ЭЭ00-20-60-ИВФ

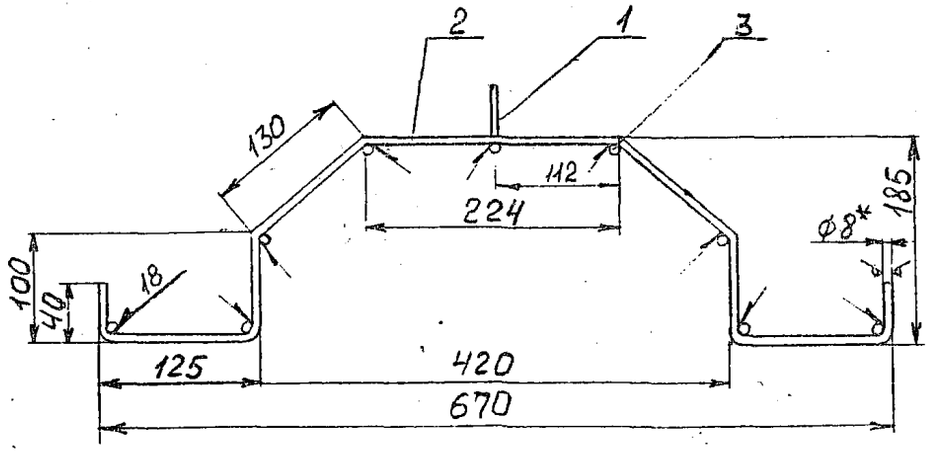

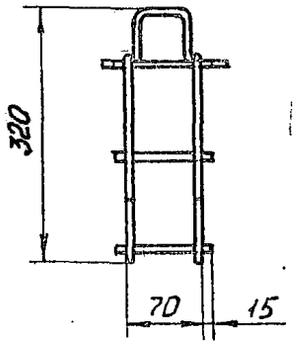

1. *Размер для справок.
2. $H14$; $h14$; $\pm \frac{IT14}{2}$.
3. Радиусы сгибов 8 мм.
4. Сварка ручная дуговая

						ФВП-09-02-00СБ	
Изм.	Кол.	№ докум.	Подп.	Дата			
Разраб.		Григорьев			Каркас	Лит.	Масса	Масштаб
Пров.		Наргин			Сборочный чертёж		1,3	1:5
Т.контр.						Лист	Листов 1
Н.контр.		Пластникова					
Утв.		Григорьев					

Инв.№ подл. | Подп. и дата | Взам.инв.№ | Инв.№ дубл. | Подп. и дата

ФВП-09-02-01

12,5 (V)

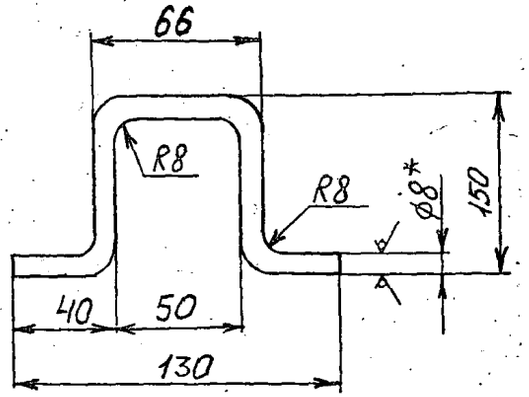

1.* Размер для справок.

2. h14; $\pm \frac{IT14}{2}$.

					ФВП-09-02-01			
Изм.	Кист	№ докум.	Подп.	Дата	Петля	Лит.	Масса	Масштаб
Разраб.		Григорьева		19.11.93			0,08	1:2
Пров.		Каргин		10.10.94				
Т.контр.						Лист	Листов 1	
Н.контр.		Плотникова			Круг 8-В ГОСТ 2590-88 / Ст3кп 2-Е ГОСТ 535-88	АО "Гипрониигаз"		
Утв.		Нейгородов						

Инв.№ подл. | Подп. и дата | Взам.инв.№ | Инв.№ дубл. | Подп. и дата

Формат	Зона	Поз.	Обозначение	Наименование	Кол.	Примечание
				Документация		
А3			УВГ-09-00-00СБ	Сборочный чертеж		
				Детали		
А4		1	УВГ-09-00-01	Фреза	1	
А4		2	УВГ-09-00-02	Гайка	1	
А4		3	УВГ-09-00-03	Заглушка	1	
				Материалы		
		4		Материал фторопластовый уплотнительный ФУМ ТУ6-05-1570-86, L=0,3 м	1	0,001 кг
				Переменные данные для исполнений:		
				УВГ-09-00-00		
				Детали		
А3		5	УВГ-09-00-04	Тройник	1	
А4		6	УВГ-09-00-05	Втулка переходная	1	

УВГ-09-00-00

Изм.	Лист	№ докум.	Подп.	Дата
Разраб.		Боков		09.10.93
Пров.		Карвецкий		
Н.контр.				
Утв.		Чайковский		

Устройство врезки в действующий полиэтиленовый газопро-

Лит.	Лист	Листов
	1	6

Формат	Зона	Поз.	Обозначение	Наименование	Кол.	Примечание
Б4		7	УВГ-09-00-06	Патрубок		
				Труба ПСПГАЗ SDR 11 32х3		
				ТУ6-49-04719662-120-94		Длина определ.
				h16; 63/	1	проектом
				Прочие изделия		
		–		Тройник ПНД ВЗТ ГАЗ		
				ТУ6-19-359-87		
				(заготовка для		
				УВГ-09-00-04)	1	
				УВГ-09-00-00-01		
				Детали		
А3		5	УВГ-09-00-04	Тройник	1	
А4		6	УВГ-09-00-05	Втулка переходная	1	
Б4		7	УВГ-09-00-07	Патрубок		
				Труба ПСПГАЗ SDR 11 40х3,7		
				ТУ6-49-04719662-120-94		Длина опред.
				h16; 63/	1	проектом

УВГ-09-00-00

Лист

Формат	Зона	Поз.	Обозначение	Наименование	Кол.	Примечание
				Прочие изделия		
				Тройник ПНД 63Т-ГАЗ		
				ТУ 6-19-359-87		
				(заготовка для		
				УВГ-09-00-04-01)	1	
				УВГ-09-00-00-02		
				Детали		
А3		5	УВГ-09-00-04-01	Тройник	1	
А4		6	УВГ-09-00-05	Втулка переходная	1	
Б4		7	УВГ-09-00-06	Патрубок		
				Труба ПЭ ГАЗ SDR11 32х3		
				ТУ 6-19-047195852-120-94		Длина опред.
				h 16; 6,3	1	проектом
				Прочие изделия		
				Тройник ПНД 63Т-ГАЗ		
				ТУ 6-19-359-87		
				(заготовка для		
				УВГ-09-00-04-01)	1	

Инв.№ подл. | Подп. и дата | Взам.инв.№ | Инв.№ дубл. | Подп. и дата

Изм. Лист № докум. Подп. Дата

УВГ-09-00-00

Лист 3

Формат	Зона	Поз.	Обозначение	Наименование	Кол.	Примечание
				УВГ-09-00-00-03		
				Детали		
А3		5	УВГ-09-00-04-01	Тройник	1	
А4		6	УВГ-09-00-05-01	Втулка переходная	1	
Б4		7	УВГ-09-00-07	Патрубок		
				Труба ПЭ ГАЗ SDR11 32х3		
				ТУ 6-19-047195852-120-94		Длина опред.
				h 16; 6,3	1	проектом
				Прочие изделия		
		—		Тройник ПНД 63Т-ГАЗ		
				ТУ 6-19-359-87		
				(заготовка для		
				УВГ-09-00-04-01)	1	
				УВГ-09-00-00-04		
				Детали		
А3		5	УВГ-09-00-04-02	Тройник	1	
А4		6	УВГ-09-00-05	Втулка переходная	1	

Инв.№ подл. | Подп. и дата | Взам.инв.№ | Инв.№ дубл. | Подп. и дата

Изм. Лист № докум. Подп. Дата

УВГ-09-00-00

Лист 4

Формат	Зона	Поз.	Обозначение	Наименование	Кол.	Примечание
64		7	УВГ-09-00-06	Патрубок		
				Труба ПСП ГАЗ 530А 11 32×3		
				ТУ 6-19-047-19662-120-94		Длина отрез.
				h 16; $\frac{63}{V}$	1	проектом
				Прочие изделия		
				Тройник ПНД 63Т-ГАЗ		
				ТУ 6-19-359-87		
				(заготовка для		
				УВГ-09-00-04-02)	1	
				УВГ-09-00-00-05		
А3		5	УВГ-09-00-04-02	Тройник	1	
А4		6	УВГ-09-00-05-01	Втулка переходная	1	
64		7	УВГ-09-00-07	Патрубок		
				Труба ПСП ГАЗ 530А 11 40×3,7		
				ТУ 6-19-047-19662-120-94		Длина отрез.
				h 16; $\frac{63}{V}$	1	проектом

Инв. № подл. | Подп. и дата | Взам. инв. № | Инв. № дубл. | Подп. и дата

Изм. Лист № докум. Подп. Дата

УВГ-09-00-00

Лист 5

Формат	Зона	Поз.	Обозначение	Наименование	Кол.	Примечание
				Прочие изделия		
				Тройник ПНД 63Т-ГАЗ		
				ТУ 6-19-359-87		
				(заготовка для		
				УВГ-09-00-04-02)	1	

Инв. № подл. | Подп. и дата | Взам. инв. № | Инв. № дубл. | Подп. и дата

Изм. Лист № докум. Подп. Дата

УВГ-09-00-00

Лист 6

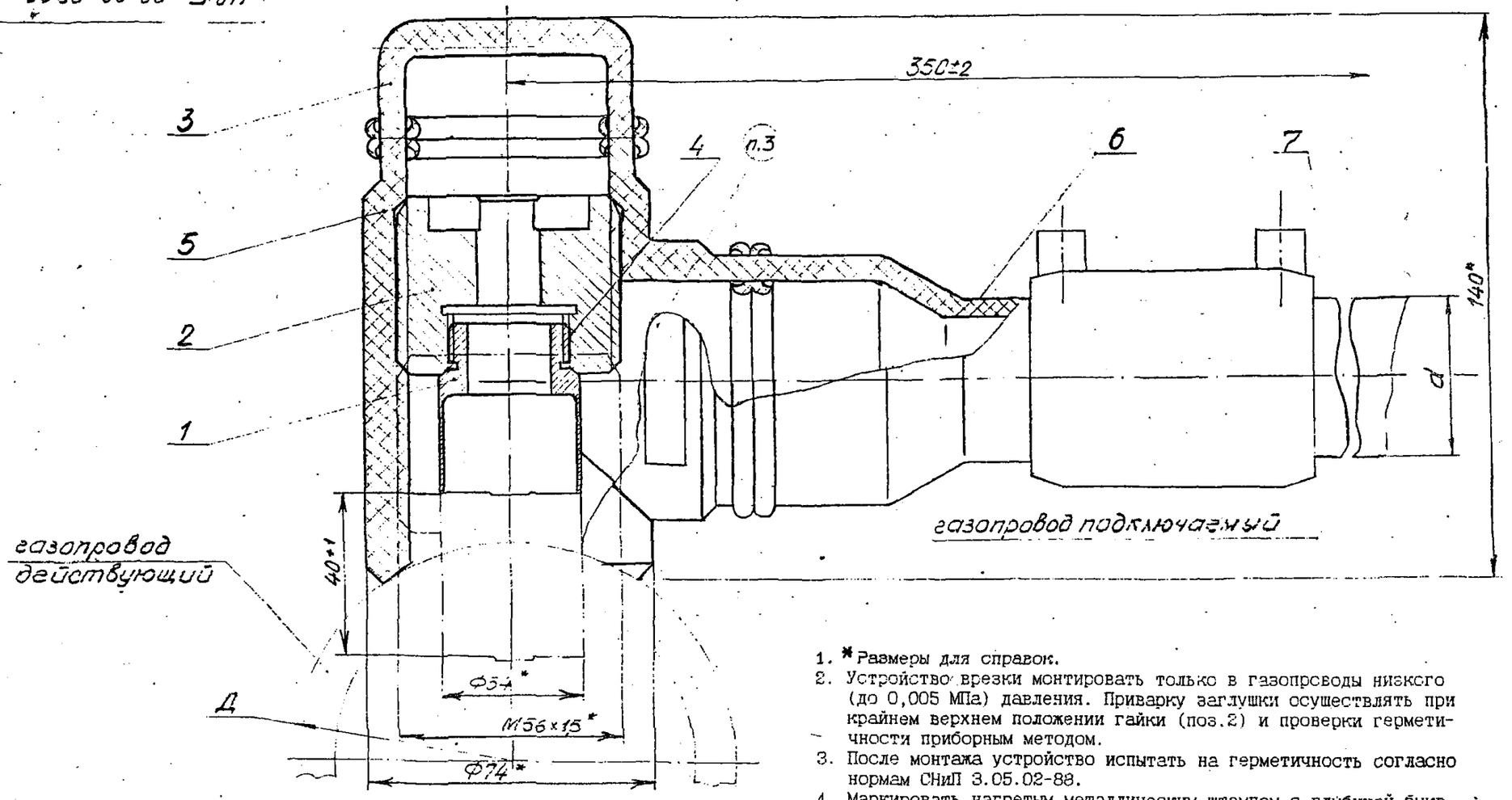

1. * Размеры для справок.
2. Устройство врезки монтировать только в газопроводы низкого (до 0,005 МПа) давления. Приварку заглушки осуществлять при крайнем верхнем положении гайки (поз.2) и проверки герметичности приборным методом.
3. После монтажа устройство испытать на герметичность согласно нормам СНиП 3.05.02-88.
4. Маркировать нагретым металлическим штампом с глубиной букв и цифр 0,5 мм: "УВГ 63 С ГАЗ". Шрифт ПО 5 ГОСТ 2930-62

Обозначение	Д, мм	d, мм	Масса, кг
УВГ-09-00-00	110	32	1,428
-01	110	40	1,483
-02	160	32	1,429
-03	160	40	1,485
-04	225	32	1,430
-05	225	40	1,486

				УВГ-09-00-00СБ	
Изм.	Лист	№ докум.	Подп.	Дата	
Разраб.		Кадвацкий			Устройство врезки в действующий полиэтиленовый газопровод давлением до 0,005 МПа. Сборочный чертеж
Пров.		Калегородов			
Т.контр.					
Н.контр.		Латыпкова			
Утв.		Калегородов			

Лит.	Масса	Масштаб
	см. ТехТл.	1:1
Лист	Листов 1	

АО "Гипрониигаз"

Инв.№подл. | Подп. и дата | Взам.инв.№ | Инв.№дубл. | Подп. и дата

УВГ-09-00-01

6,3 (√)

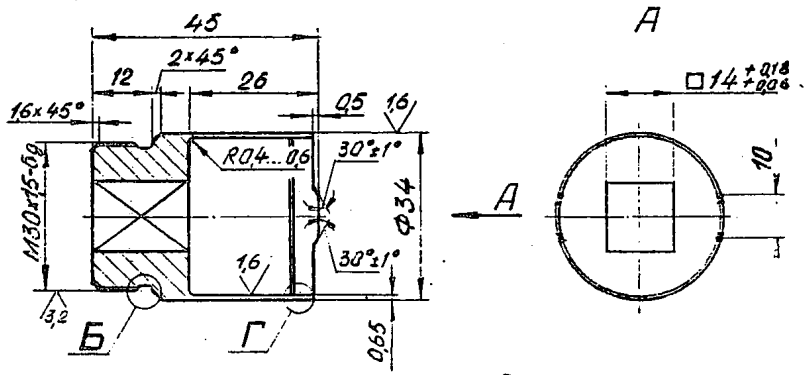

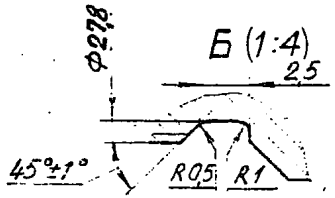

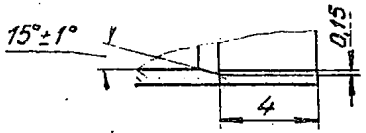

1. H14, h14, $\pm \frac{IT14}{2}$.
2. 40...45 HRC э

Изм.	Лист	№ докум.	Подп.	Дата		
Разраб.		Беков		9.10.95	Фреза	
Пров.		Карвецкий				
Т.контр.						
Н.контр.		Пластинова				
Утв.		Кашеровский				

Лит.	Масса	Масштаб
	0,22	1:1
Лист	Листов 1	

Сталь У8А ГОСТ1435-90

АО "Гипронефтегаз"

УВГ-09-00-02

12,5 (√)

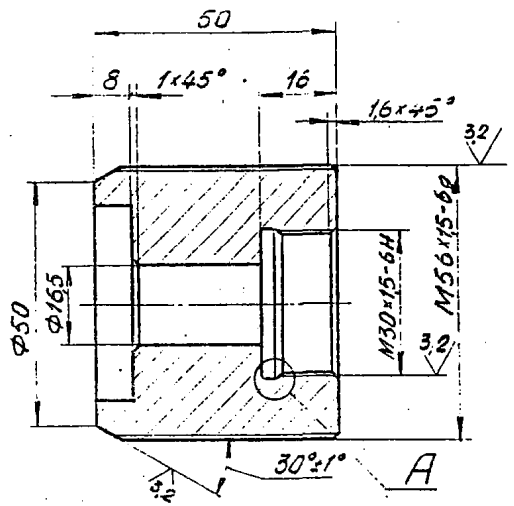

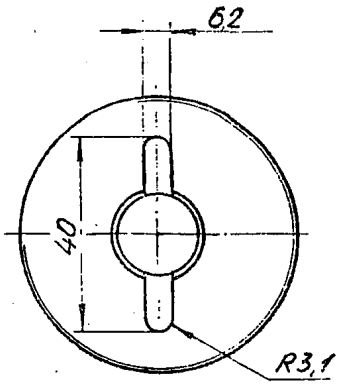

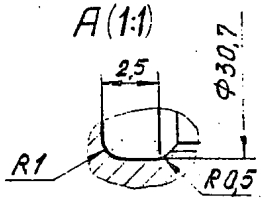

H14, h14, $\pm \frac{IT14}{2}$

Изм.	Лист	№ докум.	Подп.	Дата		
Разраб.		Беков		9.10.95	Гайка	
Пров.		Карвецкий				
Т.контр.						
Н.контр.		Пластинова				
Утв.		Кашеровский				

Лит.	Масса	Масштаб
	0,34	1:1
Лист	Листов 1	

Ст3кп ГОСТ380-88

АО "Гипронефтегаз"

УВГ-09-00-05

Литье

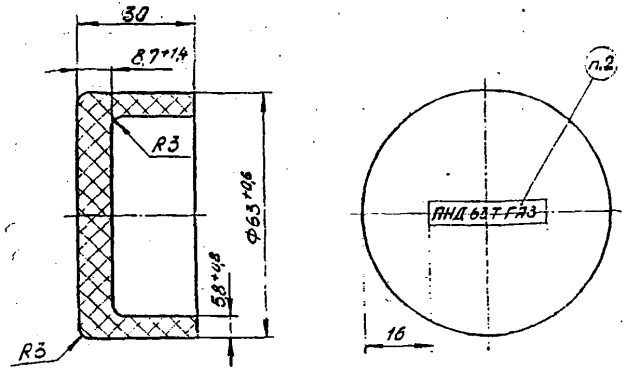

1. H14, h14, ± IT14/2
2. Маркировать нагретым металлическим штампом, шрифт ПО 5 ГОСТ 2930-62, глубина букв и цифр 0,5 мм.

Изм.	Лист	№ докум.	Подп.	Дата
Разраб.		Богов		
Пров.		Кабешкин		
Т.контр.				
Н.контр.		Ластников		
Утв.		Кабешкин		

УВГ – 09-00-05

Заглушка

Лит.	Масса	Масштаб
	0,047	1:1

Лист | Листов 1

Полиэтилен 289-136 ТУ6-05-1983-87

АО "Гипронигаз"

Инв.№ подл. | Подп. и дата | Взам. инв.№ | Инв.№ дубл. | Подп. и дата

УВГ-09-00-05

Литье

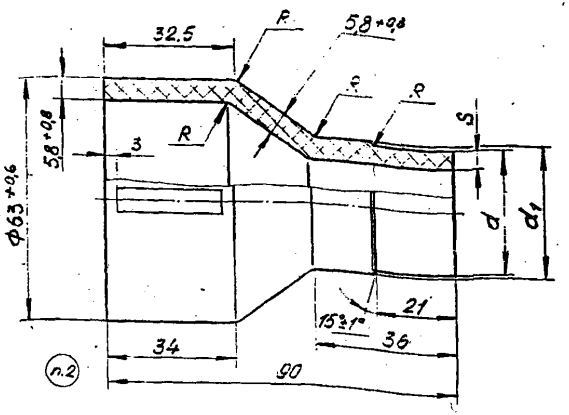

Обозначение	Маркировка	d, мм	d1, мм	S, мм	R, мм	Масса, кг
УВГ-09-00-05	ПНД 63×32 Т ГАЗ	32+0,3	33	3+0,3	1,5	0,056
-01	ПНД 63×40 Т ГАЗ	40+0,4	43	3,7+0,5	1,5	0,060

1. H14, h14, ± IT14/2
2. Маркировать нагретым металлическим штампом, шрифт ПО 5 ГОСТ 2930-62, глубина букв и цифр 0,5 мм.

Изм.	Лист	№ докум.	Подп.	Дата
Разраб.		Богов		
Пров.		Кабешкин		
Т.контр.				
Н.контр.		Ластников		
Утв.		Кабешкин		

УВГ-09-00-05

Втулка переходная

Лит.	Масса	Масштаб
	См. табл.	1:1

Лист | Листов 1

Полиэтилен 289-136 ТУ6-05-1983-87

АО "Гипронигаз"

Инв.№ подл. | Подп. и дата | Взам. инв.№ | Инв.№ дубл. | Подп. и дата

УВГ-09-00-04

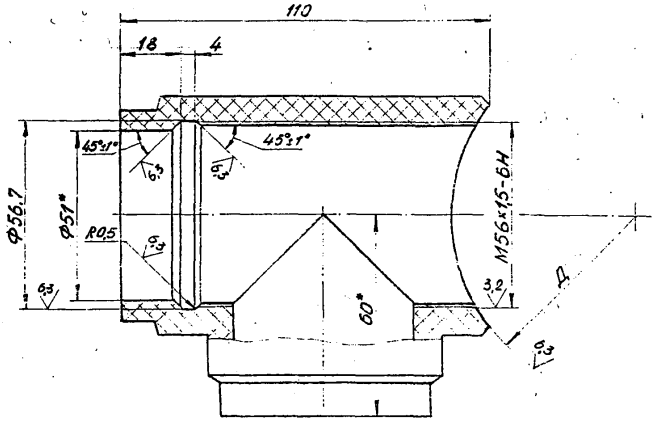

Обозначение	ДН12, мм	Масса, кг
УВГ-09-00-04	110	0,0233
-01	160	0,0235
-02	225	0,0236

1.* Размеры для справок.
2. H14, h14, $\pm \frac{JT14}{2}$

Изм.	Лист	№ докум.	Подп.	Дата
Разраб.		Боков		9.10.95
Пров.		Кравченко		
Т. контр.				
Н. контр.		Протчиков		
Утв.		Кагородов		

УВГ-09-00-04

Тройник

Лит.	Масса	Масштаб
	см. табл.	1:1
Лист	Листов 1	

Заготовка
Тройник 63 ПНД Т ГАЗ
ТУ6-19-359-87

АО "Гипрониигаз"

Инв. № подл. | Подп. и дата | Взам. инв. № | Инв. № дубл. | Подп. и дата

gost.e-ecolog.ru