№ изм. | а | 2 | 4 | 5 | 6
№ изв. | 5169 | 6237 | 8476 | 9624 | 9884

Инв. № дубликата | 873
Инв. № подлинника

УДК 621.884

Группа Г34

ОТРАСЛЕВОЙ СТАНДАРТ

ОСТ 1 10637-72

ЗАКЛЕПКИ С ПЛОСКО-СКРУГЛЕННОЙ ГОЛОВКОЙ С СЕРДЕЧНИКОМ

Конструкция и размеры

На 5 страницах

Введен впервые

Проверен в 1990 г.

Подлежит проверке в 2000 г.

Проверен в 1985 г.

Подлежит проверке в 1990 г.

ОКП 75 8320

Распоряжением Министерства от 25.12.72 № 087-16

срок введения установлен с 01.07.73

Несоблюдение стандарта преследуется по закону

1. Настоящий стандарт распространяется на заклепки с плоско-скругленной головкой с сердечником (в дальнейшем изложении - заклепки), предназначенные для установки безударной клепкой с односторонним подходом.

Издание официальное

ГР № 1807 от 16.01.73

Перепечатка воспрещена

gost.e-ecolog.ru

2. Конструкция и размеры заклепок должны соответствовать указанным на чертеже и в табл.1. Допускается замена прямого рифления рифлением сетчатым 0,5 ГОСТ 21474-75 для всех типоразмеров заклепок, кроме типоразмеров 3 и 4.

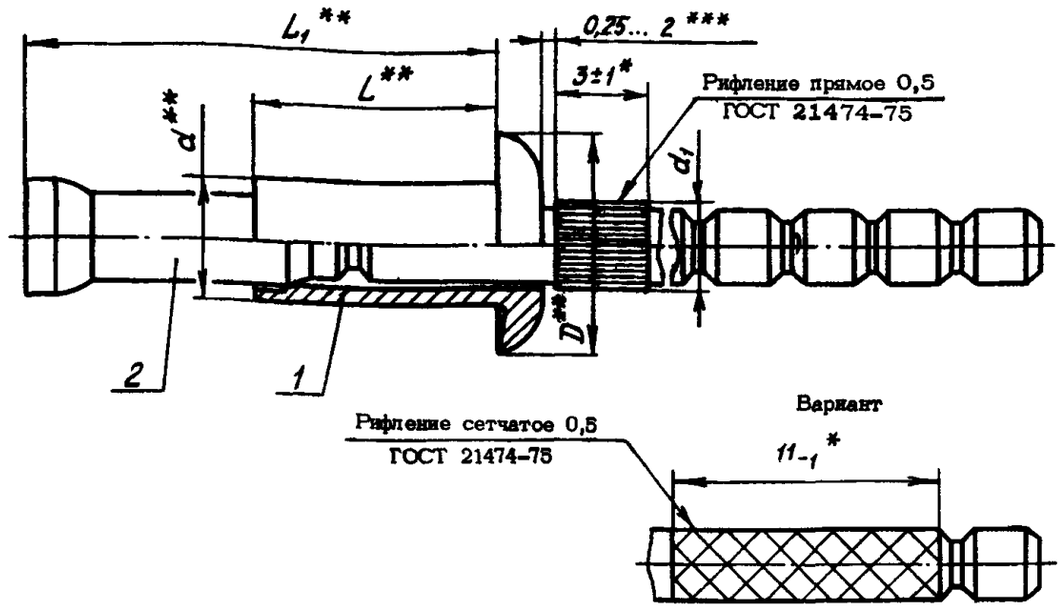

Размеры в мм

Таблица 1

Типоразмер	Применяемость	Поз. 1 Корпус	Поз. 2 Сердечник	d	d_1 max	D	L	L_1	Разрушающая нагрузка, Н(кгс), не менее: на срез при температуре, °С: 25	200	300	400	на отрыв: 25	Нагрузка выдавливания сердечника, Н(кгс) не менее	Масса 1000 шт., кг: с сердечником	без технологического хвостовика сердечника
		Количество: 1	1													
		Обозначение														
1		1-ОСТ 1 10638-72	2-ОСТ 1 10639-72	3,5	2,43	6,3	5,0	9,9	4709 (480)	4415 (450)	4218 (430)	3923 (400)	3728 (380)	177 (18)	1,694	0,866
2		2-ОСТ 1 10638-72	3-ОСТ 1 10639-72				6,5	12,9							1,873	0,977
3		3-ОСТ 1 10638-72	15-ОСТ 1 10639-72				8,0	15,9							2,011	1,077
4		4-ОСТ 1 10638-72					9,5	17,4							2,053	1,119
5		5-ОСТ 1 10638-72	6-ОСТ 1 10639-72	4,0	2,85	7,1	5,5	10,8	6867 (700)	6180 (630)	5886 (600)	5494 (560)	4415 (450)	294 (30)	2,419	1,279
6		6-ОСТ 1 10638-72	7-ОСТ 1 10639-72				7,0	13,8							2,623	1,386
7		7-ОСТ 1 10638-72	17-ОСТ 1 10639-72				8,5	16,8							2,873	1,573
8		8-ОСТ 1 10638-72					10,0	18,3							2,956	1,656
9		9-ОСТ 1 10638-72	10-ОСТ 1 10639-72	5,0	3,65	9,0	7,5	14,9	9810 (1000)	8829 (900)	8339 (850)	7848 (800)	6867 (700)	491 (50)	4,870	2,470
10		10-ОСТ 1 10638-72	11-ОСТ 1 10639-72				9,0	17,9							5,128	2,655
11		11-ОСТ 1 10638-72	19-ОСТ 1 10639-72				10,5	20,9							5,566	2,920
12		12-ОСТ 1 10638-72	20-ОСТ 1 10639-72				12,0	23,9							5,934	3,159
13		13-ОСТ 1 10638-72					13,5	25,4							6,057	3,282

* Размеры обеспеч. инстр.

*** Размеры для справок.

**** Значения размера характеризуют крайние положения сердечника при его свободном движении в корпусе собранной заклепки.

№ изм. 3 4 5 6
№ изв. 7141 8476 9624 9884
5169
873
Инв. № дубликата
Инв. № подлинника

3. Выполнение соединений заклепками и подбор типоразмеров заклепок по толщине пакета должны соответствовать указанным в обязательном приложении.

4. Коды ОКП заклепок должны соответствовать указанным в табл. 2.

Таблица 2

Типоразмеры	Код ОКП	КЧ
1	75 9320 1001	06
2	75 9320 1002	05
3	75 9320 1003	04
4	75 9320 1004	03
5	75 9320 1005	02
6	75 9320 1006	01
7	75 9320 1007	00
8	75 9320 1008	10
9	75 9320 1009	09
10	75 9320 1010	05
11	75 9320 1011	04
12	75 9320 1012	03
13	75 9320 1013	02

5. Технические условия - по ОСТ 1 00656-81.

Пример наименования и обозначения заклепки с плоско-скругленной головкой с сердечником типоразмера 7:

Заклепка 7-ОСТ 1 10637-72

Изм. 4 8476
№ изв.
874
Инв. № дубликата
Инв. № подлинника

ПРИЛОЖЕНИЕ
Обязательное

ВЫПОЛНЕНИЕ СОЕДИНЕНИЙ ЗАКЛЕПКАМИ И ПОДБОР ТИПОРАЗМЕРОВ ЗАКЛЕПОК ПО ТОЛЩИНЕ ПАКЕТА

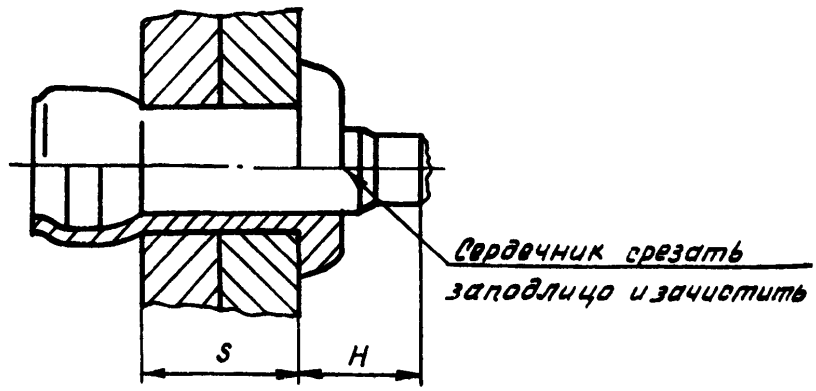

Размеры в мм

Типоразмеры	Диаметр отверстия под заклепку Пред. откл. +0,12	S	H Пред. откл. ±0,55	
			при S max	при S min
1	3,55	1,0 – 2,0	4,0	5,0
2		2,0 – 3,5		5,5
3		3,5 – 5,0		
4		5,0 – 6,5	2,5	4,0
5	4,05	1,0 – 2,0	4,0	5,0
6		2,0 – 3,5		5,5
7		3,5 – 5,0		
8		5,0 – 6,5	2,5	4,0
9	5,05	1,5 – 3,5	4,6	6,6
10		3,5 – 5,0		6,1
11		5,0 – 6,5		
12		6,5 – 8,0		
13		8,0 – 9,5	3,1	4,6

№ изм. | 2 | 4 | 5
№ изв. | 8237 | 8476 | 9624
Инв. № дубликата | 874
Инв. № подлинника

ЛИСТ РЕГИСТРАЦИИ ИЗМЕНЕНИЙ

№ изм.	Номера страниц				Номер "Изв. об изм."	Подпись	Дата	Срок введения изменения
	Измененных	Замененных	Новых	Аннулированных				
"а"	2	–	–	–	5169			01.07.73
2	1, 4	–	–	–	6237			01.07.76
3	2	–	–	–	7141			01.01.79
4	1,2,3,4	–	5	–	8476		30.10.81.	01.07.82
5	1,2,4	–	–	–	9624		18.11.85	01.07.86
6	1, 2	–	–	–	9884		07.05.90	01.01.91

④ Нов. Изв. № 8476

Инвентарный № 874

gost.e-ecolog.ru