УДК 683.338.2:629.7.042'3 Группа Д15

ОТРАСЛЕВЫЕ СТАНДАРТЫ

ШТЫРИ
Конструкция и размеры

ОСТ 1 10506-72
ОСТ 1 10507-72

На 3 страницах

Введен впервые

Распоряжением Министерства от 20 сентября 1972 г. № 087-16

срок введения установлен с 1/1У 1973 г.

Несоблюдение стандарта преследуется по закону

1. Конструкция и размеры штырей должны соответствовать указанным на чертеже и в таблице.

Издание официальное Перепечатка воспрещена

gost.e-ecolog.ru

Лит. изм. а 2
№ изв. 5570 6085
№ дубликата
№ подлинника 704

Rz40 (√)

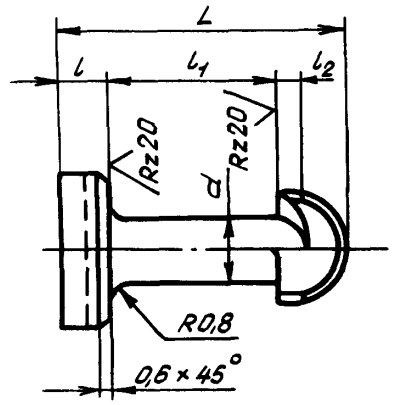

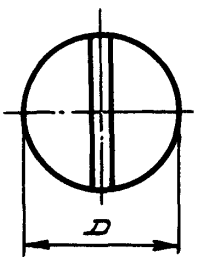

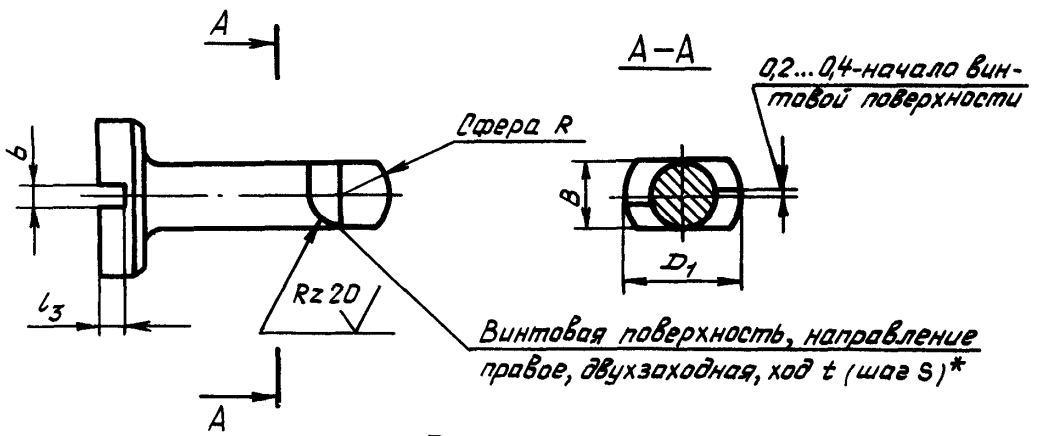

Размеры в мм

Типо-размеры	Применяемость		D	D_1		d	L	l	l_1 Пред. откл. по A_4	l_2	l_3
	30ХГСА	07Х16Н6-Ш		Номин.	Пред. откл.						
1			9,3	6,8	-0,1	3,8	17,4	2,5	10,0	1,5	1,7
2							17,9		10,5		
3			11,8	9,0	-	5,0	23,0	3,5	13,0	2,0	2,0
4							24,5		14,5		
5			14,8	10,0	-0,2	6,0	26,5	4,0	15,5		2,5
6							28,5		17,5		

*Размер обеспеч. инструментом.

№ изм. | а | 2
№ изв. | 5570 | 6085
Инв. № подлинника | Инв. № дубликата | 704

Продолжение

Размеры в мм

Типоразмеры	B	b	S	t	R	Масса 100 шт., кг
1	3,8	1,0	6	12	3,4	0,2
2						
3	5,0	2,0	6	12	4,5	0,5
4						0,6
5	6,0	2,0			5,0	0,8
6						0,9

2. Материал: сталь 30ХГСА по ТУ 14-1-950-74 и сталь 07Х16Н6-Ш (Х16Н6-Ш) по ТУ 14-1-22-71, сортамент по ГОСТ 2590-71.

3. Термическая обработка: $\sigma_в = 120 \pm 10$ кгс/мм^2 - для стали 30ХГСА; $\sigma_в = 120^{+20}_{-10}$ кгс/мм^2 - для стали 07Х16Н6-Ш. Гр. контроля 2а - по ОСТ 1 00021-78.

4. Неуказанные предельные отклонения размеров - по 722АТ.

5. Покрытие: Кд.15.хр - для стали 30ХГСА; Хим.Пас - для стали 07Х16Н6-Ш[*].

6. Маркировать обозначение и клеймить окончательную приемку на бирке.

7. Технические условия - по ОСТ 1 00547-72.

Пример наименования и обозначения штыря типоразмера 1 из стали 30ХГСА:

Штырь 1-ОСТ 1 10506-72

То же, из стали 07Х16Н6-Ш:

Штырь 1-ОСТ 1 10507-72

[*] По действующему в отрасли документу.

№ изм. | а | 5570
№ изв. | 2 | 6085
3 | 7617
704
Инв. № подл. | Инв. № дубл.
gost.e-ecolog.ru