УДК 621.882.31 Группа Г33

ОТРАСЛЕВОЙ СТАНДАРТ

ОСТ 1 10635-72

ГАЙКИ ШЕСТИГРАННЫЕ
Конструкция

На 5 страницах

Проверен в 1990 г.
Подлежит проверке в 2000 г.
Проверен в 1986 г.
Проверен в 1981 г.
Подлежит проверке в 1986 г.

ОКП 75 9410

Дата введения 01.07.74

Несоблюдение стандарта преследуется по закону

1. Настоящий стандарт распространяется на шестигранные гайки из титанового сплава, предназначенные для эксплуатации при температуре до 300°С.

Лит.изм.	1	2	3	4
№ изв.	7002	8423	9686	9889

№ дубликата	1700
№ подлинника	

Издание официальное

Перепечатка воспрещена

gost.e-ecolog.ru

2. Конструкция и размеры гаек должны соответствовать указанным на чертеже и в табл. 1.

6,3 √ (√)

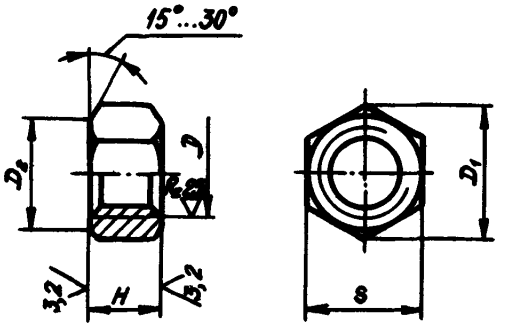

Размеры, мм

Таблица 1

D	D_1 min	D_2 min	S h12	H h14	Масса 100 шт., кг
MR4	7,6	6,3	7	4,5	0,065
MR5	8,7	7,3	8	5,0	0,108
MR6	10,8	9,2	10	6,0	0,175
MR8	13,0	11,0	12	7,0	0,265
MR10	15,3	13,0	14	8,5	0,400
MR12x1,5	18,5	16,0	17	10,0	0,695

3. Материал: титановый сплав ВТ16.

4. Термическая обработка гаек, изготовляемых горячей высадкой или из прутков по ОСТ 1 90202 точением: $\sigma_в$ = 1030...1180 МПа (105...120 кгс/мм^2).

5. Поле допуска резьбы – 4Н6Н для $D \leq$ MR5 и 4Н5Н для $D >$ MR5.

6. Отверстия для контровки и обозначение гаек с контровочными отверстиями – по ОСТ 1 03815.

7. Покрытие: Ан.Окс 2–3.

Инв. № подлинника 1700
Инв. № дубликата
Взам. инв. № 8423 9886 9889 4 3 2

8. Коды ОКП гаек должны соответствовать указанным в табл. 2.

Таблица 2

Отверстия для контровки по ОСТ 1 03815	D	Код ОКП	КЧ
Отсутствуют	MR4	75 9410 0101	06
	MR5	75 9410 0102	05
	MR6	75 9410 0103	04
	MR8	75 9410 0104	03
	MR10	75 9410 0105	02
	MR12x1,5	75 9410 0106	01
Исполнение 5	MR4	75 9410 0201	03
	MR5	75 9410 0202	02
	MR6	75 9410 0203	01
	MR8	75 9410 0204	00
	MR10	75 9410 0205	10
	MR12x1,5	75 9410 0206	09
Исполнение 6	MR4	75 9410 0301	00
	MR5	75 9410 0302	10
	MR6	75 9410 0303	09
	MR8	75 9410 0304	08
	MR10	75 9410 0305	07
	MR12x1,5	75 9410 0306	06

9. Технические условия - по ОСТ 1 33102.

Пример наименования и обозначения шестигранной гайки с резьбой MR12x1,5, анодированной:

Гайка 12-Ан.Окс-ОСТ 1 10635-72

Инв. № дубликата 1700
Инв. № подлинника
Взам. инв. № 8423 9889
Изм. 2 4

ИНФОРМАЦИОННЫЕ ДАННЫЕ

1. УТВЕРЖДЕН Министерством 11.12.73.

   ЗАРЕГИСТРИРОВАН ВИФСом за № 2951 от 07.01.74.

2. Срок первой проверки - 1981 г., периодичность проверки - не более 10 лет.

3. ВВЕДЕН ВПЕРВЫЕ.

4. ССЫЛОЧНЫЕ НОРМАТИВНО-ТЕХНИЧЕСКИЕ ДОКУМЕНТЫ

Обозначение НТД, на который дана ссылка	Номер пункта
ОСТ 1 03815-76	6; 8
ОСТ 1 33102-80	9
ОСТ 1 90202-75	4

№ изм. 4
№ изв. 9889
Инв. № дубликата
Инв. № подлинника 1700

ЛИСТ РЕГИСТРАЦИИ ИЗМЕНЕНИЙ

№ изм.	Номера страниц				Номер "Изв. об изм."	Подпись	Дата	Срок введения изменения
	Измененных	Замененных	Новых	Аннулированных				
1	1,2,3	-	-	-	7002		19.03.78	01.07.78.
2	1	2,3	4	-	8423		03.08.81	01.01.82.
3	1,2	-	-	-	9686		23.05.86	01.01.87
4	1÷3	4	5	-	9889		11.06.90	01.07.90

Инв. № подл. № 1700

gost.e-ecolog.ru