УДК 683.338.2:629.7.042 3

Группа Д15

ОТРАСЛЕВЫЕ СТАНДАРТЫ

ФЛАНЦЫ НИЖНИЕ
Конструкция и размеры

ОСТ 1 10511-72
ОСТ 1 10512-72
ОСТ 1 12170-75

На 4 страницах

Введен впервые

Распоряжением Министерства от 20 сентября 1972 г. № 087-16

срок введения установлен с 1/1У 1973 г.

Несоблюдение стандарта преследуется по закону

1. Конструкция и размеры нижних фланцев должны соответствовать указанным на чертеже и в таблице.

Изм №3, изв 7111 Срок 28.8.78 г

Перепечатка воспрещена

gost.e-ecolog.ru

Инв. № дубликата | Инв. № подлинника | 707 | Инв. № изв. 5570 | а | 2 | 6085

Rz 40 (√)

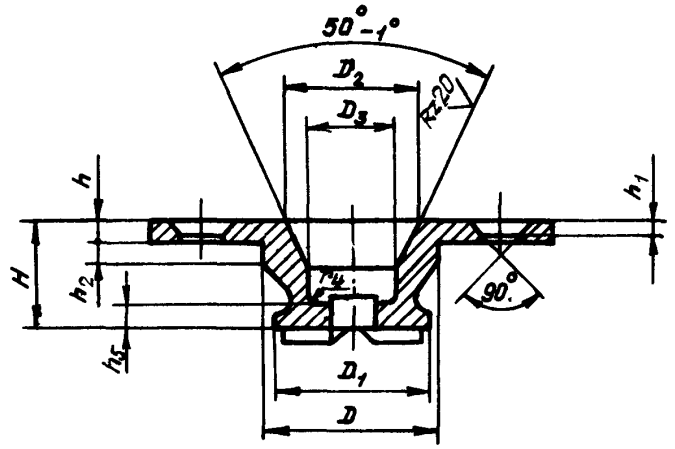

Г

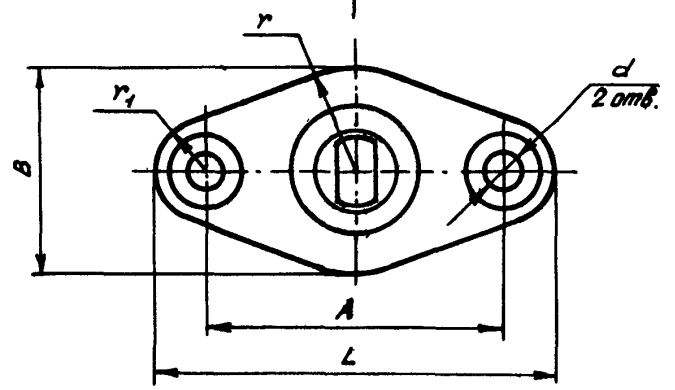

Б

Вид Г

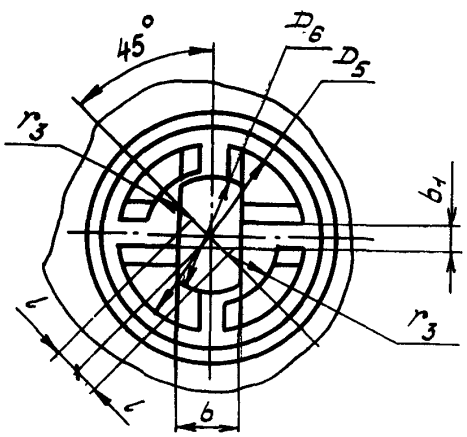

Вид Б

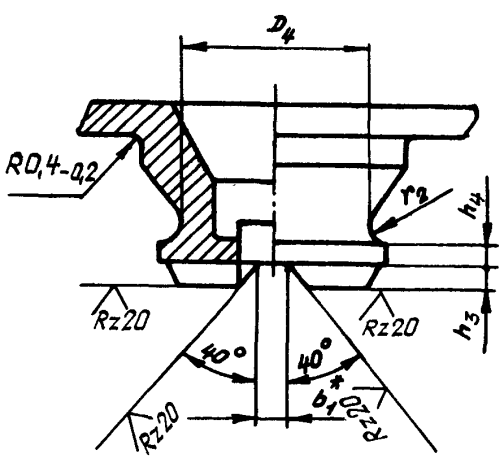

* Размер для справок.

Инв. № дубликата		707
Инв. № подлинника		
Лит.изм.	а	5570
№ изв.	2	6085
	3	7111
	4	7618

Инв. № дубликата	
Инв. № подлинника	707

№ изм.	а	2	3	4							
№ изв.	5570	6085	7111	7618							

Размеры в мм

Типоразмеры	Применяемость			D Пред. откл. по C_4	D_1	D_2 Пред. откл. +0,15	D_3	D_4	D_5	D_6	d	L	l	A Пред. откл. ±0,1	B	b
	30ХГСА	07Х16Н6-Ш	ВТ16													
1				13,5	11,5	10,0	7,2	9,5	10,5	7,0	3,1	30	2,1	22	17	4,0
2				16,0	14,5	13,5	9,5	12,5	13,7	9,3	4,1	40	2,3	29	20	5,2

Размеры в мм

Продолжение

Типоразмеры	b_1 Пред. откл. +0,2	H Пред. откл. по C_4	h Пред. откл. +0,2	h_1	h_2	h_3 Пред. откл. +0,2	h_4 Номин.	h_4 Пред. откл.	h_5	r	r_1	r_2	r_3	r_4	Масса 100 шт., кг 30ХГСА 07Х16Н6-Ш	Масса 100 шт., кг ВТ16
1	1,4	9,0	1,5	1,2	2,0	1,2	1,0	–	1,5	8,5	4,0	1,5	2,0	1,0	0,6	0,36
2	2,8	12,5	2,0	1,6	3,0	1,4	2,0	±0,2	2,0	10,0	5,5	2,5	3,0	1,6	1,1	0,66

2. Материал: сталь 30ХГСА по ТУ 14-1-950-74, сталь 07Х16Н6-Ш (Х16Н6-Ш) по ТУ 14-1-22-71, сортамент по ГОСТ 2590-71, прутки ВТ16 по ОСТ 1 90202-75.

3. Термическая обработка: $\sigma_в = 120 \pm 10$ кгс/мм^2 – для стали 30ХГСА, $\sigma_в = 105 \div 125$ кгс/мм^2 – для ВТ16; $\sigma_в = 120^{+20}_{-10}$ кгс/мм^2 – для стали 07Х16Н6-Ш. Гр. контроля 2а – по ОСТ 1 00021-78.

4. Неуказанные предельные отклонения размеров – по 722АТ.

5. Покрытие: Кд15.хр – для стали 30ХГСА; Хим.Пас – для стали 07Х16Н6-Ш*.

*По действующему в отрасли документу.

6. Маркировать обозначение и клеймить окончательную приемку на бирке.

7. Технические условия - по ОСТ 1 00547-72.

Пример наименования и обозначения нижнего фланца типоразмера 1 из стали 30ХГСА:

Фланец нижний 1-ОСТ 1 10511-72

То же, из стали 07Х16Н6-Ш:

Фланец нижний 1-ОСТ 1 10512-72

То же, из ВТ16:

Фланец нижний 1-ОСТ 1 12170-75

№ изм. 2
№ изв. 6085
Инв. № дубликата
Инв. № подлинника 707

ЛИСТ РЕГИСТРАЦИИ ИЗМЕНЕНИЙ

ОСТ 1 10511-72, ОСТ 1 10512-72, ОСТ 1 12170-75

ФЛАНЦЫ НИЖНИЕ

Конструкция и размеры

№ изм.	Номера страниц				Номер "Изв. об изм."	Подпись	Дата	Срок введения изменения
	Измененных	Замененных	Новых	Аннулированных				
1	2, 3	—	—	—	5570	Шибаз	15/IX-74	1/I-75
2	1, 2, 3, 4.	—	—	—	6085	Шибаз	20/VII-75	1/VII-76
3	2; 3	—	—	—	7111	Ахаус-	17.1.78г.	1/IV-78г.
4	2, 3	—	—	—	7618			

gost.e-ecolog.ru