УДК 621.882.31

Группа Г33

ОТРАСЛЕВОЙ СТАНДАРТ

ОСТ 1 10636-72

ГАЙКИ ШЕСТИГРАННЫЕ ПРОРЕЗНЫЕ
Конструкция

На 5 страницах

Проверен в 1990 г.
Подлежит проверке в 2000 г.
Проверен в 1986 г.
Проверен в 1981 г.
Подлежит проверке в 1986 г.

ОКП 75 9413

Дата введения 01.07.74

Несоблюдение стандарта преследуется по закону

1. Настоящий стандарт распространяется на прорезные шестигранные гайки, предназначенные для эксплуатации при температуре до 300°С.

Изд. № дубликата 1701
Инв. № подлинника
Инв. № изв. 7002 8423 9886 9889
Лит. изм. 1 2 3 4

Издание официальное

Перепечатка воспрещена

gost.e-ecolog.ru

2. Конструкция и размеры гаек должны соответствовать указанным на черт.1 и 2 и в табл. 1.

6,3 (√)

Для MR16x1,5
Остальное – см. черт.1

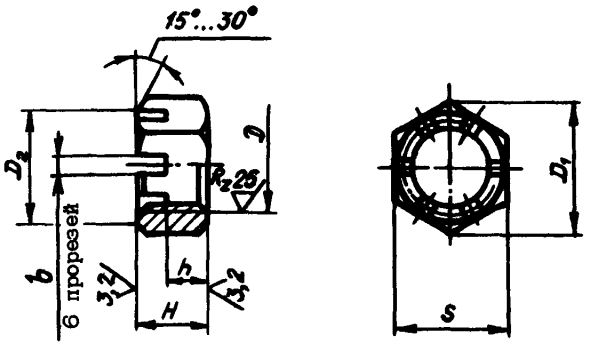

Черт.1

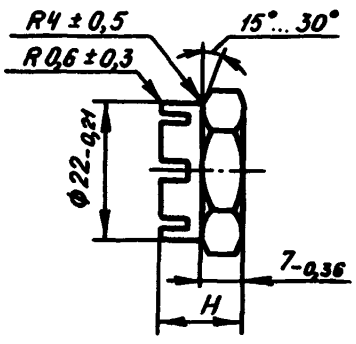

Черт.2

Таблица 1

Размеры, мм

D	D_1 min	D_2 min	S h12	H h14	h h14	b H14	Масса 100 шт., кг	Размер шплинта по ГОСТ 397 Исполнение стопорения по ОСТ 1 39502 2.1.;2.3.	Размер шплинта по ГОСТ 397 Исполнение стопорения по ОСТ 1 39502 2,2.
MR4	7,6	6,3	7	4,5	3,0	1,2	0,058	1,0x12	1,0x10
MR5	8,7	7,3	8	5,0		1,6	0,097	1,6x14	1,6x12
MR6	10,8	9,2	10	6,0	3,5	2,0	0,158	1,6x16	1,6x14
MR8	13,0	11,0	12	7,0	4,0	2,5	0,240	2,0x20	2,0x16
MR10	15,3	13,0	14	8,5	5,0	3,0	0,366	2,5x25	2,5x18
MR12x1,5	18,5	16,0	17	10,0	6,0		0,638	2,5x28	2,5x22
MR14x1,5	21,1	18,0	19,0	11,5	7,6	3,0	0,798	2,5x32	2,5x25
MR16x1,5	26,5	23,0	24	13,0	8,6	3,5	1,316	3,2x40	3,2x32

3. Материал: титановый сплав ВТ16.

4. Термическая обработка гаек, изготовляемых горячей высадкой или из прутков по ОСТ 1 90202 точением: $\sigma_в$ = 1030...1180 МПа (105...120 кгс/мм^2).

5. Поле допуска резьбы – 4Н6Н для $D \leq$ MR5 и 4Н5Н для $D >$ MR5.

6. Покрытие: Ан.Окс 2-3.

② Зам. Изв. № 8423

№ изм. 2 3 4
№ изв. 8423 9686 9889
Инв. № подлинника 1701
Инв. № дубликата

7. Коды ОКП гаек должны соответствовать указанным в табл.2.

Таблица 2

D	Код ОКП	КЧ
MR4	75 9413 0101	02
MR5	75 9413 0102	01
MR6	75 9413 0103	00
MR8	75 9413 0104	10
MR10	75 9413 0105	09
MR12x1,5	75 9413 0106	08
MR14x1,5	75 9413 0107	07
MR16x1,5	75 9413 0108	06

8. Технические условия – по ОСТ 1 33102.

Пример наименования и обозначения прорезной шестигранной гайки с резьбой MR12x1,5, анодированной:

Гайка 12-Ан.Окс-ОСТ 1 10636-72

Инв. № дубликата 1701
Инв. № подлинника
№ изв. 8423 9889
№ прим. 2 4

② Зам. Изв. № 8423

ИНФОРМАЦИОННЫЕ ДАННЫЕ

1. УТВЕРЖДЕН Министерством 11.12.73.

   ЗАРЕГИСТРИРОВАН ВИФСом за № 2953 от 07.01.74.

2. Срок первой проверки - 1981 г., периодичность проверки - не более 10 лет.

3. ВВЕДЕН ВПЕРВЫЕ.

4. ССЫЛОЧНЫЕ НОРМАТИВНО-ТЕХНИЧЕСКИЕ ДОКУМЕНТЫ

Обозначение НТД, на который дана ссылка	Номер пункта
ГОСТ 397-79	2
ОСТ 1 33102-80	8
ОСТ 1 39502-77	2
ОСТ 1 90202-75	4

№ изм. 4
№ изв. 9889
Инв. № дубликата
Инв. № подлинника 1701

ЛИСТ РЕГИСТРАЦИИ ИЗМЕНЕНИЙ

№ изм.	Номера страниц				Номер "Изв. об изм."	Подпись	Дата	Срок введения изменения
	Измененных	Замененных	Новых	Аннулированных				
1	1,2,3	-	-	-	7002		19.03.78	01.07.78.
2	1	2,3	4	-	8423		03.08.81	01.01.82.
3	1,2	-	-	-	9686		23.05.86	01.01.87
4	1÷3	4	5	-	9889		11.06.90	01.07.90

Инв. № подл. № 1701

gost.e-ecolog.ru