УДК 683. Группа Д15

ОТРАСЛЕВЫЕ СТАНДАРТЫ

ЗАМКИ СИЛОВЫЕ С ЗАВАЛЬЦОВКОЙ ФЛАНЦА
Конструкция и размеры

ОСТ 1 10516-72
ОСТ 1 10517-72
ОСТ 1 12171-75

На 4 страницах

Введен впервые

Распоряжением Министерства от 20 сентября 1972 г. № 087-16

срок введения установлен с 1/1У 1973 г.

Несоблюдение стандарта преследуется по закону

1. Настоящий стандарт распространяется на силовые замки, предназначенные для запирания люков самолетов и вертолетов.

2. Конструкция, размеры и комплектность замков должны соответствовать указанным на чертеже и в таблице.

Изм 3, изв 7111 Инст 28.8.78 г

Издание официальное

★

Перепечатка воспрещена

Лит.изм. а 2
№ изв. 5570 6085
710
Инв. № дубликата
Инв. № подлинника
gost.e-ecolog.ru

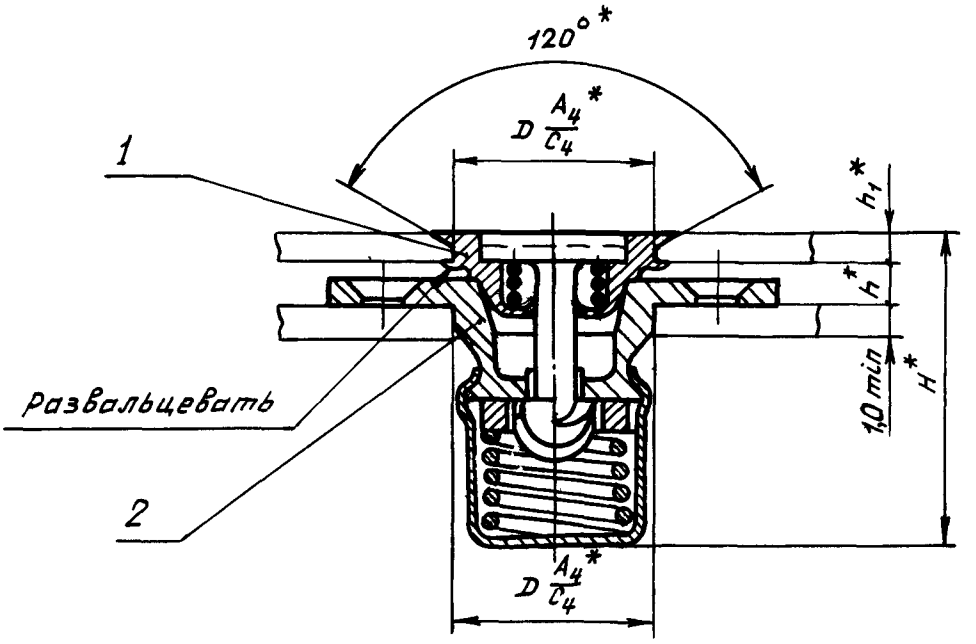

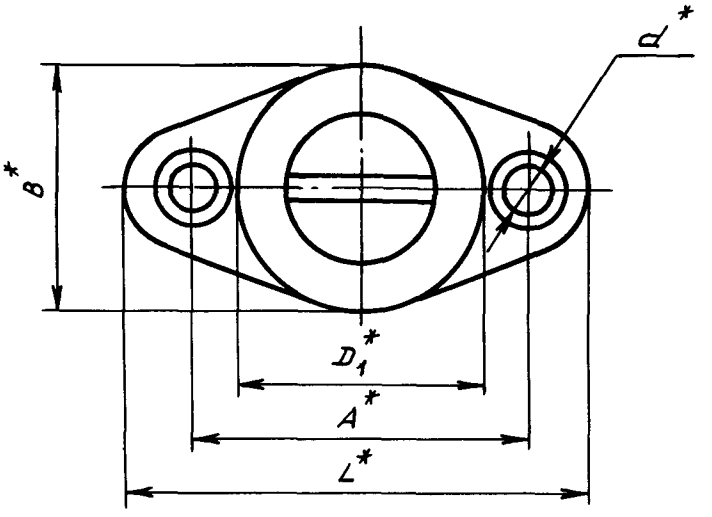

* Размеры для справок.

№ изм. | а | 2 | 4
№ изв. | 5570 | 6085 | 7619

Инв. № дубликата | 710
Инв. № подлинника

Инв. № дубликата	
Инв. № подлинника	710

№ изм.	а	2	3	4							
№ изв.	5570	6085	7111	7619							

Размеры в мм

Типо-размеры	Марка материала		Применяемость			D Пред. откл. по A_4	D_1	d	H	h	h_1	A	L	B	Разрушающие усилия*, кгс, не менее	
	штыря	фланца нижнего корпуса	30ХГСА	07Х16Н6-Ш	ВТ16										на отрыв	на срез
1	30ХГСА	30ХГСА				13,5	16	3,1	22,1	2,5	2	22	30	17	400	800
	07Х16Н6-Ш	07Х16Н6-Ш														
		ВТ16														
2	30ХГСА	30ХГСА				16,0	21	4,1	32,1	3,0	3	29	40	20	600	2600
	07Х16Н6-Ш	07Х16Н6-Ш														
		ВТ16														

Продолжение

Размеры в мм

Типо-размеры	Поз. 1 Корпус верхний	Поз. 2 Корпус нижний	Масса 100 шт., кг
	Количество		
	1	1	
	Обозначение		
1	1-ОСТ 1 10518-72	1-ОСТ 1 10509-72	1,40
	1-ОСТ 1 10519-72	1-ОСТ 1 10510-72	
	1-ОСТ 1 12172-75	1-ОСТ 1 12169-75	0,88
2	2-ОСТ 1 10518-72	2-ОСТ 1 10509-72	2,80
	2-ОСТ 1 10519-72	2-ОСТ 1 10510-72	
	2-ОСТ 1 12172-75	2-ОСТ 1 12169-75	1,76

* Разрушающие усилия даны без учета прочности люка и крепления к нему замка.

3. Маркировать обозначение и клеймить окончательную приемку на бирке.

4. Технические условия – по ОСТ 1 00547-72.

Пример наименования и обозначения силового замка с завальцовкой фланца типоразмера 1 с фланцем нижнего корпуса из стали 30ХГСА:

Замок 1-ОСТ 1 10516-72

То же, из стали 07Х16Н6-Ш:

Замок 1-ОСТ 1 10517-72

То же, из ВТ16:

Замок 1-ОСТ 1 12171-75

Инв. № дубликата
Инв. № подлинника
710
Лит.изм.
№ изв.
2
6085

ЛИСТ РЕГИСТРАЦИИ ИЗМЕНЕНИЙ
ОСТ 1 10516-72, ОСТ 1 10517-72, ОСТ 1 12171-75
ЗАМКИ СИЛОВЫЕ С ЗАВАЛЬЦОВКОЙ ФЛАНЦА
Конструкция и размеры

№ изм.	Номера страниц				Номер "Изв. об изм."	Подпись	Дата	Срок введения изменения
	Измененных	Замененных	Новых	Аннулированных				
1	2,3	–	–	–	5570	Шпаз	15/IX-74	1/I-75
2	1,2,3, 4	–	–	–	6085	Шпаз	20/VII-75	1/VII-76
3	3	–	–	–	7111	Жарец-	17.I.78.	1/IV-78г.
4	2,3	–	–	–	7618			

gost.e-ecolog.ru