УДК 683.338.2:629.7.042 3 Группа Д15

ОТРАСЛЕВЫЕ СТАНДАРТЫ

ФЛАНЦЫ ВЕРХНИЕ
Конструкция и размеры

ОСТ 1 10504-72
ОСТ 1 10505-72
ОСТ 1 12168-75

На 3 страницах

Введен впервые

Распоряжением Министерства от 20 сентября 1972 г. № 087-16

срок введения установлен с 1/1У 1973 г.

Несоблюдение стандарта преследуется по закону

1. Конструкция и размеры верхних фланцев должны соответствовать указанным на чертеже и в таблице.

Изм №3, изв 7111 Лист 28.8.78 г

gost.e-ecolog.ru

ie официальное ★ Перепечатка воспрещена

Лит.изм.	№ изв.	№ дубликата	№ подлинника
а	5570	2	6085
			703

ОСТ 1 10504-72, ОСТ 1 10505-72 Стр. 2
ОСТ 1 12168-75

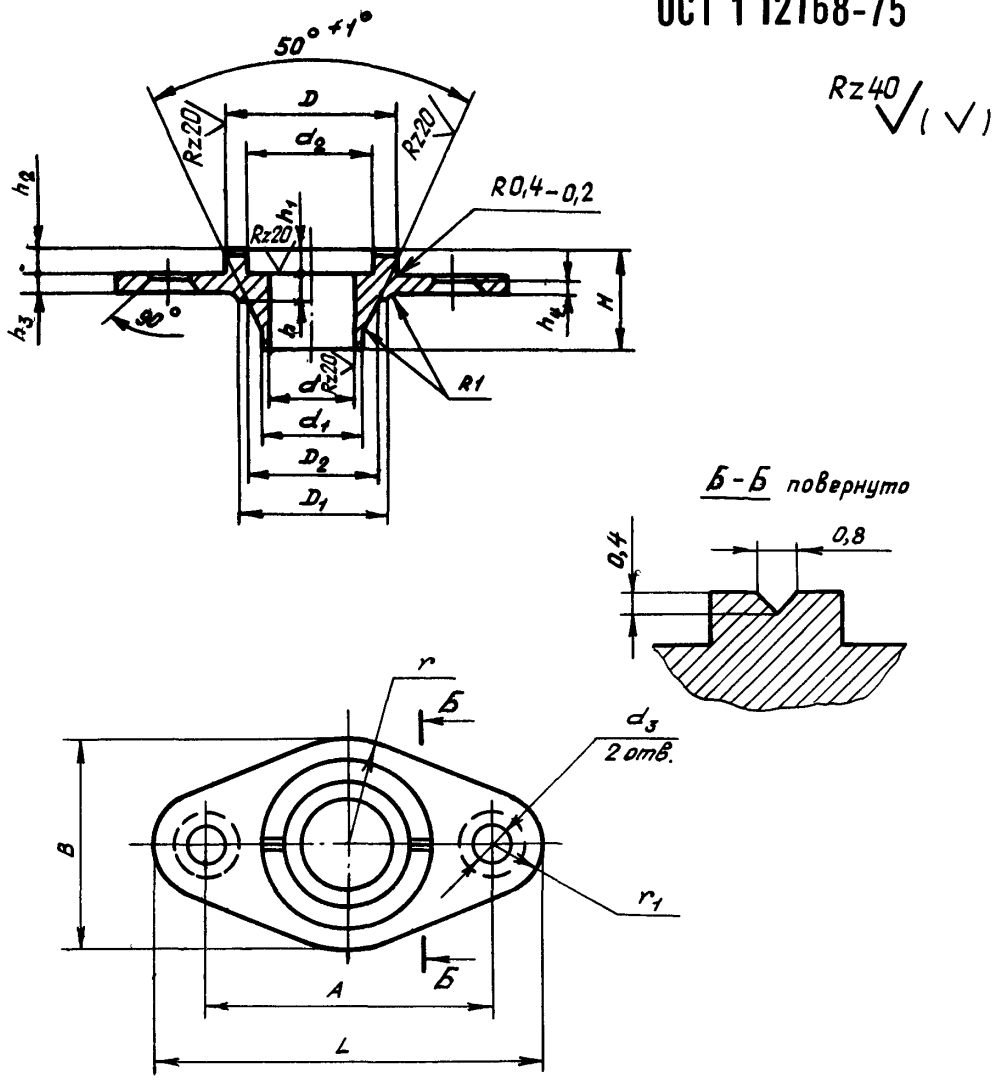

Размеры в мм

Типо-размеры	Применяемость			D Пред. откл. по C_4	D_1	D_2 Пред. откл. −0,15	d	d_1	d_2	d_3	H Пред. откл. −0,2
	30ХГСА	07Х16Н6-Ш	ВТ16								
1				13,5	12	10,0	6,8	8,0	9,5	3,1	8,2
2				16	15,5	13,5	9	10,2	12,0	4,1	11,6

Продолжение

Размеры в мм

Типо-размеры	h Пред. откл. по C_4	h_1 Пред. откл. по A_5	h_2	h_3 Пред. откл. ±0,1	h_4	A Пред. откл. ±0,1	B	L	r	r_1	Масса 100 шт., кг 30ХГСА 07Х16Н6-Ш	Масса 100 шт., кг ВТ16
1	1,5	2,5	2	1,5	1,2	22	17	30	8,5	4,0	0,5	0,3
2	2,0	3,5	3	2,0	1,6	29	20	40	10	5,5	1,0	0,6

Лит. изм.	а	2	3	4
№ изв.	5570	6085	7111	7618

Инв. № дубликата 703

Инв. № подлинника

2. Материал: сталь 30ХГСА по ТУ 14-1-950-74, сталь 07Х16Н6-Ш (Х16Н6-Ш) по ТУ 14-1-22-71, сортамент по ГОСТ 2590-71, прутки ВТ16 по ОСТ 1 90202-75.

3. Термическая обработка: $\sigma_в = 120 \pm 10$ кгс/мм^2 - для стали 30ХГСА; $\sigma_в = 105 \div 125$ кгс/мм^2 - для ВТ16; $\sigma_в = 120^{+20}_{-10}$ кгс/мм^2 - для стали 07Х16Н6-Ш. Гр. контроля 2а - по ОСТ 1 00021-78.

4. Неуказанные предельные отклонения - по 722АТ.

5. Покрытие: Кд15.хр - для стали 30ХГСА; Хим.Пас - для стали 07Х16Н6-Ш*.

6. Маркировать обозначение и клеймить окончательную приемку на бирке.

7. Технические условия - по ОСТ 1 00547-72.

Пример наименования и обозначения верхнего фланца типоразмера 1 из стали 30ХГСА:

Фланец верхний 1-ОСТ 1 10504-72

То же, из стали 07Х16Н6-Ш:

Фланец верхний 1-ОСТ 1 10505-72

То же, из ВТ16:

Фланец верхний 1-ОСТ 1 12168-75

---

* По действующим в отрасли документам.

№ изм. | 2 | 3 | 4
№ изв. | 6085 | 7111 | 7618
Инв. № дубликата | | | 703
Инв. № подлинника

ЛИСТ РЕГИСТРАЦИИ ИЗМЕНЕНИЙ

ОСТ 1 10504-72, ОСТ 1 10505-72, ОСТ 1 12168-75

ФЛАНЦЫ ВЕРХНИЕ

Конструкция и размеры

№ изм.	Номера страниц				Номер "Изв. об изм."	Подпись	Дата	Срок введения изменения
	Измененных	Замененных	Новых	Аннулированных				
1	2, 3	—	—	—	5540	Шитая	15/IX-74	1/I-75
2	2, 1, 3 4	—	—	—	6085	Шитая	20/VII-75	1/VII-76
3	2, 3	—	—	—	7111	Акаич-	17.I.76	1/VII-78г.
4	2, 3	—	—	—	7618			

gost.e-ecolog.ru