УДК 683.338.2: 629.7.042 3 Группа Д15

ОТРАСЛЕВЫЕ СТАНДАРТЫ

ЗАМКИ СИЛОВЫЕ С ЗАВАЛЬЦОВКОЙ ФЛАНЦА ДЛЯ ОКАНТОВОК ДО 2 мм
Конструкция и размеры

ОСТ 1 10521-72
ОСТ 1 10522-72
ОСТ 1 12174-75

На 3 страницах

Введен впервые

Распоряжением Министерства от 20 сентября 1972 г. № 087-16

срок введения установлен с 1/1У 1973 г.

Несоблюдение стандарта преследуется по закону

1. Настоящий стандарт распространяется на силовые замки, предназначенные для запирания люков самолетов и вертолетов.

2. Конструкция, размеры и комплектность замков должны соответствовать указанным на чертеже и в таблице.

Изм 3, изв 7111 Нит 28.8.78

...циальное Перепечатка воспрещена

gost.e-ecolog.ru

Лит. изм.	а	2
№ изв.	5570	6085

№ дубликата	7 13
№ подлинника	

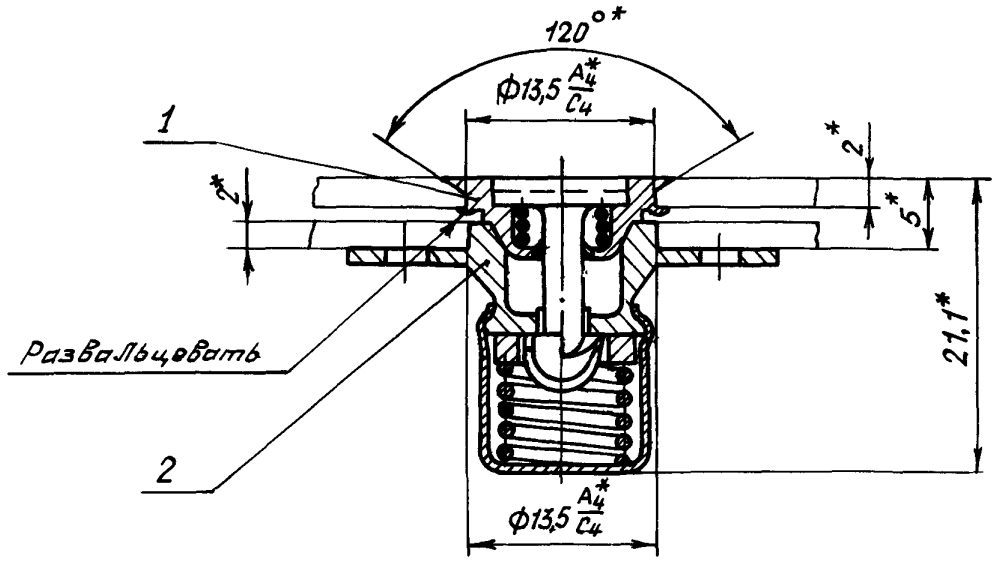

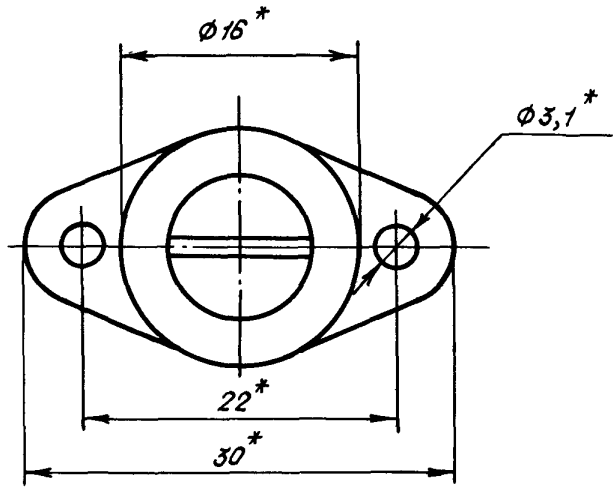

* Размеры для справок.

№ изм.	а	2	3	4
№ изв.	5570	6085	7111	7619

Инв. № дубликата
Инв. № подлинника 713

Марка материала		Применяемость			Разрушающие усилия*, кгс, не менее		Поз. 1 Корпус верхний	Поз. 2 Корпус нижний	Масса 100 шт., кг
втулки верхнего корпуса	фланца нижнего корпуса	30ХГСА	07Х16Н6-Ш	ВТ16	на отрыв	на срез	Количество		
							1	1	
							Обозначение		
12Х18Н9Т	30ХГСА				400	800	1-ОСТ 1 10518-72	ОСТ 1 10523-72	1,40
	07Х16Н6-Ш						1-ОСТ 1 10519-72	ОСТ 1 10524-72	
ВТ16	ВТ16						1-ОСТ 1 12172-75	ОСТ 1 12175-75	0,88

3. Маркировать обозначение и клеймить окончательную приемку на бирке.

4. Технические условия - ОСТ 1 00547-72.

Пример наименования и обозначения замка с завальцовкой фланца для окантовок до 2 мм с фланцем нижнего корпуса из стали 30ХГСА:

Замок ОСТ 1 10521-72

То же, с фланцем нижнего корпуса из стали 07Х16Н6-Ш:

Замок ОСТ 1 10522-72

То же, с фланцем нижнего корпуса из ВТ16:

Замок ОСТ 1 12174-75

---

*Разрушающие усилия даны без учета прочности люка и крепления к нему замка.

ЛИСТ РЕГИСТРАЦИИ ИЗМЕНЕНИЙ

ОСТ 1 10521-72, ОСТ 1 10522-72, ОСТ 1 12174-75

ЗАМКИ СИЛОВЫЕ С ЗАВАЛЬЦОВКОЙ ФЛАНЦА ДЛЯ ОКАНТОВОК ДО 2 мм

Конструкция и размеры

№ изм.	Номера страниц				Номер "Изв. об изм."	Подпись	Дата	Срок введения изменения
	Измененных	Замененных	Новых	Аннулированных				
1	2	–	–	–	5570	Штаз	15/IX-74	1/I-75
2	1, 2	–	–	–	6085	Штаз	20/VII-75	1/VII-76
3	2	–	–	–	7111	Акад-	17.I-78г	1/VII-78г.
4	2, 3	–	–	–	7619	[illegible]		

gost.e-ecolog.ru