УДК 683.338.2:629.7.042 3 Группа Д15

ОТРАСЛЕВЫЕ СТАНДАРТЫ

ФЛАНЦЫ НИЖНИЕ
Конструкция и размеры

ОСТ 1 10525-72
ОСТ 1 10526-72
ОСТ 1 12176-75

На 3 страницах

Введен впервые

Распоряжением Министерства от 20 сентября 1972 г. № 087-16

срок введения установлен с 1/1У 1973 г.

Несоблюдение стандарта преследуется по закону

1. Конструкция и размеры нижних фланцев должны соответствовать указанным на чертеже.

Изм 3, изв 7111 Ушеб 28.8.78

Издание официальное ★ Перепечатка воспрещена

gost.e-ecolog.ru

Лит.изм.	а	2
№ изв.	5570	6085

№ дубликата	715
№ подлинника	

ОСТ 1 10525-72, ОСТ 1 10526-72 Стр. 2
ОСТ 1 12176-75

Rz40 √ (√)

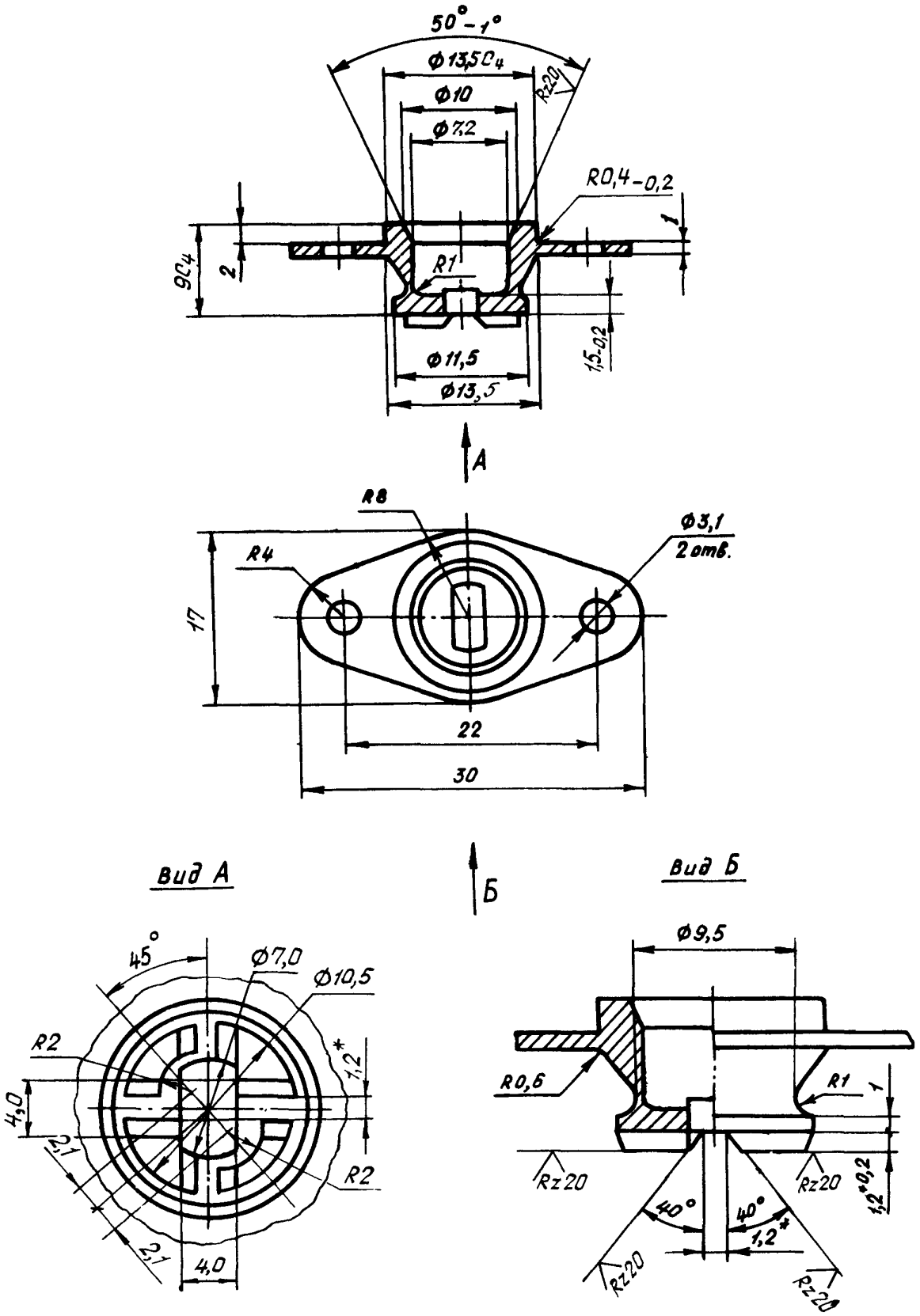

* Размеры для справок.

Инв. № дубликата	Инв. № подлинника	Лит. изм.	№ изв.	а	2	3	4
	715			5570	6085	7111	7620

2. Материал: сталь 30ХГСА по ТУ 14-1-950-74, сталь 07Х16Н6-Ш (Х16Н6-Ш) по ТУ 14-1-22-71, сортамент по ГОСТ 2590-71, прутки ВТ16 по ОСТ 1 90202-75.

3. Термическая обработка: $\sigma_в = 120 \pm 10$ кгс/мм^2 - для стали 30ХГСА; $\sigma_в = 105 \div 125$ кгс/мм^2 - для ВТ16; $\sigma_в = 120^{+20}_{-10}$ кгс/мм^2 - для стали 07Х16Н6-Ш. Гр. контроля 2а - по ОСТ 1 00021-78.

4. Неуказанные предельные отклонения размеров - по 722АТ.

5. Покрытие: Кд15.хр - для стали 30ХГСА; Хим.Пас - для стали 07Х16Н6-Ш*.

6. Маркировать обозначение и клеймить окончательную приемку на бирке.

7. Масса 100 шт.: 0,6 кг - для стали 30ХГСА и 07Х16Н6-Ш; 0,36 кг - для ВТ16.

8. Технические условия - по ОСТ 1 00547-72.

Пример наименования и обозначения нижнего фланца из стали 30ХГСА:

Фланец нижний ОСТ 1 10525-72

То же, из стали 07Х16Н6-Ш:

Фланец нижний ОСТ 1 10526-72

То же, из ВТ16:

Фланец нижний ОСТ 1 12176-75

---

* По действующему в отрасли документу.

№ изм. | 2 | 6085 | 3 | 7711 | 4 | 7620

№ изв.

Инв. № подлинника | 715

Инв. № дубликата

ЛИСТ РЕГИСТРАЦИИ ИЗМЕНЕНИЙ
ОСТ 1 10525-72, ОСТ 1 10526-72, ОСТ 1 12176-75
ФЛАНЦЫ НИЖНИЕ
Конструкция и размеры

№ изм.	Номера страниц				Номер "Изв. об изм."	Подпись	Дата	Срок введения изменения
	Измененных	Замененных	Новых	Аннулированных				
1	2	–	–	–	5570	Шпая	15/IX-74	1/I-75
2	1,2,3	–	–	–	6085	Шпая	20/IX-75	1/VII-76
3	2; 3	–	–	–	7111			
4	2, 3	–	–	–	7620		17/I-78	1/VII-78г.

gost.e-ecolog.ru