УДК 683.338.2:629.7.042'3

Группа Д15

ОТРАСЛЕВЫЕ СТАНДАРТЫ

КОРПУСА НИЖНИЕ
Конструкция и размеры

ОСТ 1 10509-72
ОСТ 1 10510-72
ОСТ 1 12169-75

На 3 страницах

Введен впервые

Распоряжением Министерства от 20 сентября 1972 г. № 087-16

срок введения установлен с 1/1У 1973 г.

Несоблюдение стандарта преследуется по закону

1. Конструкция и размеры нижних корпусов должны соответствовать указанным на чертеже и в таблице.

Изм 3, изв 7111 Зенит 28.8.78г

Издание официальное ★

Перепечатка воспрещена

Инв. № дубликата 706
Инв. № подлинника
Лит.изм. а 2
№ изв. 5570 6085

gost.e-ecolog.ru

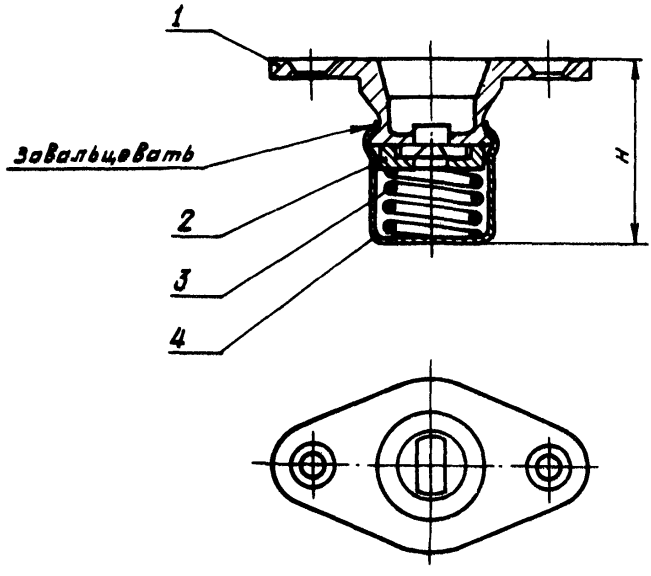

Инв. № дубликата
Инв. № подлинника
706
Изм. изм.
№ изм.
а
3570
2
6085
3
7111

Инв. № дубликата	
Инв. № подлинника	706

№ изм.	а	2	3	4							
№ изв.	5570	6085	7111	7618							

Типоразмеры	Применяемость			H Пред. откл. +0,4 −0,2	Поз. 1 Фланец	Поз. 2 Шайба запорная	Поз. 3 Пружина	Поз. 4 Колпачок	Масса 100шт., кг
					Количество				
	30ХГСА	07Х16Н6-Ш	ВТ16		1	1	1	1	
					Обозначение				
1				18,1	1-ОСТ 1 10511-72	1-ОСТ 1 10513-72	1916А-0,8-9-9	1-ОСТ 1 10515-72	0,90
					1-ОСТ 1 10512-72	1-ОСТ 1 10514-72	4-ОСТ 1 10508-72		
					1-ОСТ 1 12170-75				0,58
2				26,6	2-ОСТ 1 10511-72	2-ОСТ 1 10513-72	1916А-1,5-13-14	2-ОСТ 1 10515-72	1,80
					2-ОСТ 1 10512-72	2-ОСТ 1 10514-72	5-ОСТ 1 10508-72		
					2-ОСТ 1 12170-75				1,16

2. В собранном корпусе паз шайбы (поз. 2) должен совпадать с пазом фланца (поз. 1).

3. Маркировать обозначение и клеймить окончательную приемку на бирке.

4. Технические условия – по ОСТ 1 00547-72.

Пример наименования и обозначения нижнего корпуса типоразмера 1 из стали 30ХГСА:

Корпус нижний 1-ОСТ 1 10509-72

То же, из стали 07Х16Н6-Ш:

Корпус нижний 1-ОСТ 1 10510-72

То же, из ВТ16:

Корпус нижний 1-ОСТ 1 12169-75

ЛИСТ РЕГИСТРАЦИИ ИЗМЕНЕНИЙ
ОСТ 1 10509-72, ОСТ 1 10510-72, ОСТ 1 12169-75
КОРПУСА НИЖНИЕ
Конструкция и размеры

№ изм.	Номера страниц				Номер "Изв. об изм."	Подпись	Дата	Срок введения изменения
	Измененных	Замененных	Новых	Аннулированных				
1	2, 3	—	—	—	5570	Штаг	15/IX-74	1/I-75
2	1,2,3	-	-	-	6085	Штаг	20/VII-75	1/VII-76
3	2;3	—	—	—	7111	Аксаг-	17.I.78г	1/VII-78г
4	3	—	—	—	7618	[illegible]		

gost.e-ecolog.ru