УДК 683.338.2:629.7.042'3 Группа Д15

ОТРАСЛЕВЫЕ СТАНДАРТЫ

КОРПУСА НИЖНИЕ
Конструкция и размеры

ОСТ 1 10523-72
ОСТ 1 10524-72
ОСТ 1 12175-75

На 3 страницах

Введен впервые

Распоряжением Министерства от 20 сентября 1972 г. 087-16

срок введения установлен с 1/1У 1973 г.

Несоблюдение стандарта преследуется по закону

1. Конструкция и размеры нижних корпусов должны соответствовать указанным на чертеже и в таблице.

Изм 3, изв 7111 [illegible] 28.8.78

Издание официальное

Перепечатка воспрещена

★

Лит. изм. а 2
№ изв. 5570 6085
714
№ дубликата
№ подлинника

gost.e-ecolog.ru

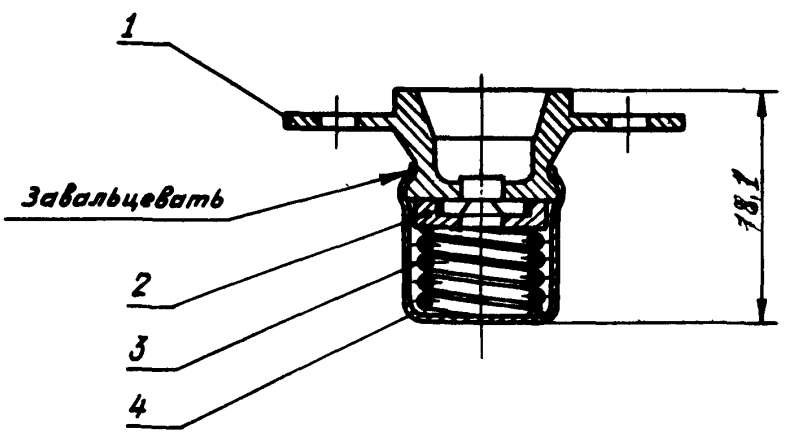

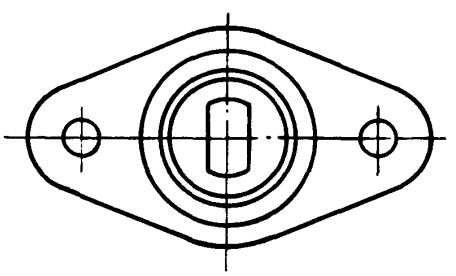

Лит.изм.	а	2	3	4
№ изв.	5570	6085	7111	7619

Инв. № дубликата	
Инв. № подлинника	714

Поз. 1 Фланец	Поз. 2 Шайба запорная	Поз. 3 Пружина	Поз. 4 Колпачок	Масса 100шт., кг
Количество				
1	1	1	1	
Обозначение				
ОСТ 1 10525-72	1-ОСТ 1 10513-72	1916А-0,8-9-9	1-ОСТ 1 10515-72	0,90
ОСТ 1 10526-72	1-ОСТ 1 10514-72	4-ОСТ 1 10508-72		
ОСТ 1 12176-75				0,58

2. В собранном корпусе паз шайбы (поз. 2) должен совпадать с пазом фланца (поз. 1).

3. Маркировать обозначение и клеймить окончательную приемку на бирке.

4. Технические условия - по ОСТ 1 00547-72.

Пример наименования и обозначения нижнего корпуса с фланцем ОСТ 1 10525-72:

Корпус нижний ОСТ 1 10523-72

То же, с фланцем ОСТ 1 10526-72:

Корпус нижний ОСТ 1 10524-72

То же, с фланцем ОСТ 1 12176-75:

Корпус нижний ОСТ 1 12175-75

ЛИСТ РЕГИСТРАЦИИ ИЗМЕНЕНИЙ

ОСТ 1 10523-72, ОСТ 1 10524-72, ОСТ 1 12175-75

КОРПУСА НИЖНИЕ

Конструкция и размеры

№ изм.	Номера страниц				Номер "Изв. об изм."	Подпись	Дата	Срок введения изменения
	Измененных	Замененных	Новых	Аннулированных				
1	2	—	—	—	5570		15/II-74	с 1/I-75
2	1,2,3	—	—	—	6085		20/IV-78	с 1/VII-78
3	2	—	—	—	7111		17/II-78г.	1/VII-78г.
4	2,3	—	—	—	7619			

gost.e-ecolog.ru