УДК 683.338.2:629.7.042 3

Группа Д15

ОТРАСЛЕВЫЕ СТАНДАРТЫ

ВТУЛКИ
Конструкция и размеры

ОСТ 1 10520-72
ОСТ 1 12173-75

На 3 страницах

Введен впервые

Распоряжением Министерства от 20 сентября 1972 г. № 087-16

срок введения установлен с 1/1У 1973 г.

Несоблюдение стандарта преследуется по закону

1. Конструкция и размеры втулок должны соответствовать указанным на чертеже и в таблице.

Изм 3, изв 7111 Ист 28.8.78

Издание официальное

★

Перепечатка воспрещена

gost.e-ecolog.ru

Лит.изм.	а	2
№ изв.	5570	6085

№ дубликата	712
№ подлинника	

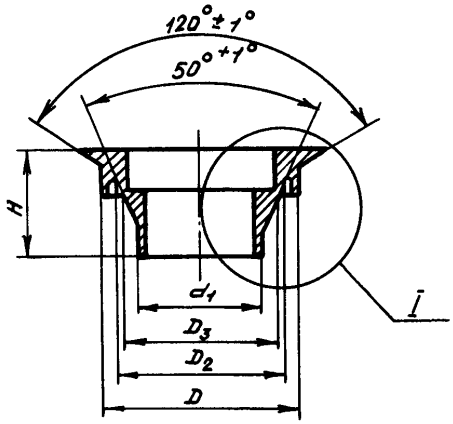

Rz20 (√)

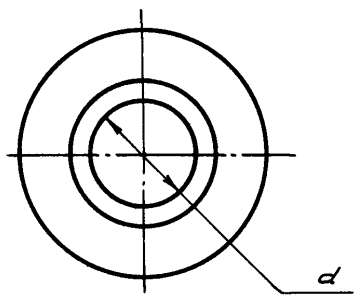

I

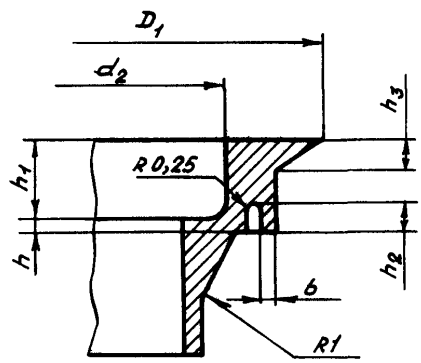

Размеры в мм

Типоразмеры	Применяемость		D Пред. откл. по C_4	D_1	D_2	D_3	d	d_1	d_2	H
	12Х18Н9Т	ВТ16								
1			13,5	16,5	11,5	10	6,8	8,0	9,7	6,5
2			16	21	14	13,5	9	10,5	12,2	8,5

Продолжение

Размеры в мм

Типоразмеры	h Пред. откл. по C_4	h_1	h_2	h_3	b	Масса 100 шт., кг	
						12Х18Н9Т	ВТ16
1	1,0	2,5	1,0	1,0	0,5	0,3	0,18
2	0,5	3,5	1,2	1,5		0,4	0,24

Инв. № дубликата | 712
Инв. № подлинника
Лит.изм. | а | 5570
№ изв. | 2 | 6085

2. Материал: сталь 12Х18Н9Т(Х18Н9Т) по ТУ14-1-377-72, сортамент – по ГОСТ 2590-71, прутки ВТ16 по ОСТ 1 90202-75.

3. Неуказанные предельные отклонения размеров – по 722АТ.

4. Покрытие: Хим.Пас*.

5. Маркировать обозначение и клеймить окончательную приемку на бирке.

6. Технические условия – по ОСТ 1 00547-72.

Пример наименования и обозначения втулки типоразмера 1 из стали 12Х18Н9Т:

Втулка 1-ОСТ 1 10520-72

То же, из ВТ16:

Втулка 1-ОСТ 1 12173-75

---

*По действующему в отрасли документу.

Лит.изм. а 2 3
№ изв. 5570 6085 7111
Инв. № дубликата 712
Инв. № подлинника

ЛИСТ РЕГИСТРАЦИИ ИЗМЕНЕНИЙ
ОСТ 1 10520-72, ОСТ 1 12173-75
ВТУЛКИ
Конструкция и размеры

№ изм.	Номера страниц				Номер "Изв. об изм."	Подпись	Дата	Срок введения изменения
	Изменённых	Заменённых	Новых	Аннулированных				
1	2, 3	—	—	—	5570	Штая	15/IX-74	1/I-75
2	1, 2, 3	—	—	—	6085	Штая	20/VII-75	1/VII-76
3	3	—	—	—	7111.	Акац-	17.I-78г.	1/VII-78г.

gost.e-ecolog.ru