Лит.изм.	1	2	3	4	5	6	7	8
№ изв.	5749	6315	7600	8051	9081	10053	10440	10494

УДК 621.882.4:621.315.61

Группа Е78

ОТРАСЛЕВОЙ СТАНДАРТ

ОСТ 1 10568-72

ШАЙБЫ ЭЛЕКТРОИЗОЛЯЦИОННЫЕ
Конструкция и размеры

На 3 страницах

Взамен 5422А

Проверено в 1987 г.

Распоряжением Министерства от 13 апреля 1972 г. № 087-16

срок введения установлен с 1/У1 1972 г.

Несоблюдение стандарта преследуется по закону

ЭЛЕКТРОИЗОЛЯЦИОННЫЕ ШАЙБЫ ПО ОСТ 1 10568-72 ВЗАИМОЗАМЕНЯЕМЫ С ЭЛЕКТРОИЗОЛЯЦИОННЫМИ ШАЙБАМИ ПО НОРМАЛИ 5422А

1. Настоящий стандарт распространяется на электроизоляционные шайбы, предназначенные для изоляции токоведущих болтов от элементов конструкции.

2. Конструкция и размеры электроизоляционных шайб должны соответствовать указанным на чертеже и таблице.

№ дубликата		457
№ подлинника		

Издание официальное

ГР 1005 от 05.05.72

Перепечатка воспрещена

gost.e-ecolog.ru

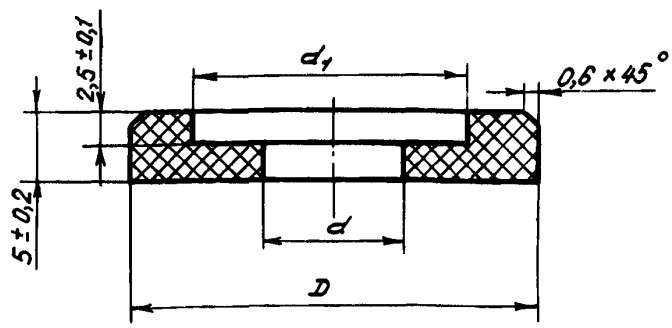

Размеры, мм

Типоразмеры	D	d	d_1	Масса 1000 шт., кг
	Пред. откл.			
	по h14	по H14		
1	8	2,2	3,5	0,38
2	10	2,8	4,5	0,62
3	12	3,2	5,5	0,90
4		4,2	6,5	0,82
5	18		8,5	1,98
6		5,2	11,0	1,78
7	22	6,5	14,0	2,71
8	27	12,5	17,5	2,92

3. Материал: пресс-материал марки ДСВ-2-Р-2М по ГОСТ 17478-72. Заменители: пресс-материал марок АГ-4В и АГ-4С ГОСТ 20437-75.

4. Неуказанные предельные отклонения размеров, формы и расположения поверхностей – по ОСТ 1 00022-80.

5. Маркировать обозначение и клеймить окончательную приемку на бирке.

6. Технические условия – по ОСТ 1 00551-72.

Пример наименования и обозначения электроизоляционной шайбы типоразмера 1:

Шайба 1-ОСТ 1 10568-72

Лит.изм. | 1 | 2 | 4 | 5 | 7
№ изв. | 5749 | 6315 | 8051 | 9081 | 10440
Инв. № дубликата | 457
Инв. № подлинника

Справочное

ПРИМЕР ПРИМЕНЕНИЯ ЭЛЕКТРОИЗОЛЯЦИОННЫХ ШАЙБ

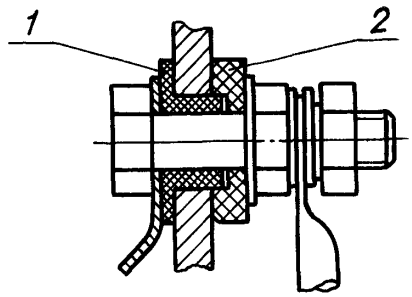

1 – втулка 6685А; 2 – шайба ОСТ 1 10568-72

Инв. № дубликата
Инв № подлинника
457
№ изм.
№ изв.
2
6513

ЛИСТ РЕГИСТРАЦИИ ИЗМЕНЕНИЙ

Номер изменения	Номер листа (страницы)				Номер документа	Подпись	Дата внесения изм.	Дата введения изм.
	измененного	замененного	нового	аннулированного				
8	1,2	-	-	-	10494	[illegible]	19.11.87	01.01.88

в. № д[illegible]тиката
Инв. № п[illegible]линника
gost.e-ecolog.ru