УДК 683.338.2:629.7.042 3 Группа Д15

# ОТРАСЛЕВОЙ СТАНДАРТ

## КОЛПАЧКИ
## Конструкция и размеры

ОСТ 1 10515-72

На 2 страницах

Введен впервые

Распоряжением Министерства от 20 сентября 1972 г. № 087-16

срок введения установлен с 1/1У 1973 г.

**Несоблюдение стандарта преследуется по закону**

1. Конструкция и размеры колпачков должны соответствовать указанным на чертеже и в таблице.

Изм 3, изв 7111 Ответ 28.8.78г

Изм. е официальное ★ Перепечатка воспрещена

gost.e-ecolog.ru

| Лит.изм. | а | 2 |
|---|---|---|
| № изв. | 5570 | 6085 |

№ дубликата 709

№ подлинника

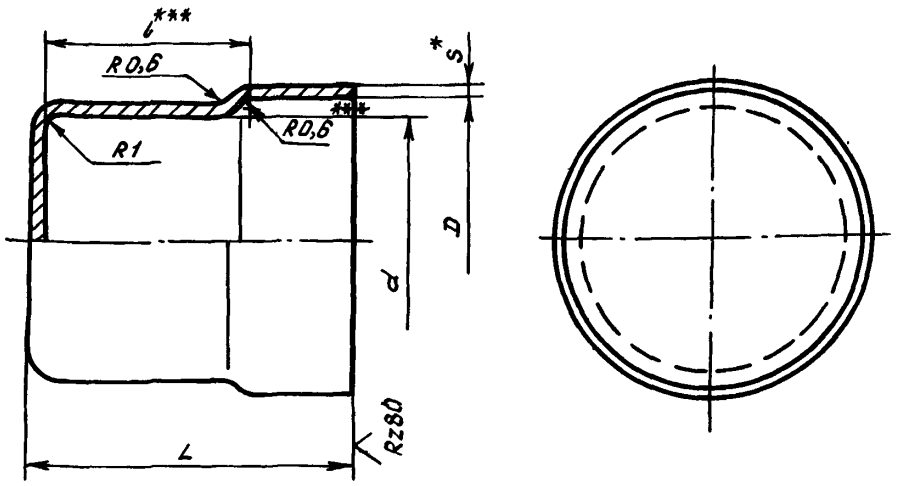


Размеры в мм

| Типо-размеры | Применяемость | D | d | S | L | l | Масса 100 шт., кг |
|---|---|---|---|---|---|---|---|
| 1 | | 11,5 | 10,5 | 0,6 | 11,0 | 8,5 | 0,22 |
| 2 | | 14,5 | 13,7 | | 17,5 | 13,5 | 0,40 |
| 3 | | 16,5 | 15,5 | | | | 0,50 |

2. Материал: сталь 12Х18Н10Т-М(Х18Н10Т-М) по ГОСТ 4986-70.

3. Термическая обработка: закалка**.

4. Предельные отклонения размеров - по 722АТ.

5. Покрытие: Хим.Пас**.

6. Маркировать обозначение и клеймить окончательную приемку на бирке.

7. Технические условия - по ОСТ 1 00547-72.

Пример наименования и обозначения колпачка типоразмера 1:

Колпачок 1-ОСТ 1 10515-72

---

*Размер для справок.

**По действующим в отрасли документам.

***Размеры обеспеч. инстр.

Инв. № дубликата 709
Инв. № подлинника
Лит.изм. а 2 3 4
№ изв. 5570 6085 7111 7619

ЛИСТ РЕГИСТРАЦИИ ИЗМЕНЕНИЙ

ОСТ 1 10515-72

КОЛПАЧКИ

Конструкция и размеры

| № изм. | Номера страниц | | | | Номер "Изв. об изм." | Подпись | Дата | Срок введения изменения |
|---|---|---|---|---|---|---|---|---|
| | Измененных | Замененных | Новых | Аннулированных | | | | |
| 1 | | — | — | — | 5570 | Шитая | 15/X-74 | 1/I-75 |
| 2 | | — | — | — | 6085 | Шитая | 20/III-75 | с 1/VII-76 |
| 3 | 2 | — | — | — | 7111 | Акад- | 17.1.78г | 1/VII-78г. |
| 4 | 2 | — | — | — | 7619 | | | |

gost.e-ecolog.ru