Типовая документация на конструкции, изделия и узлы зданий и сооружений

СЕРИЯ 5.905-8

УЗЛЫ И ДЕТАЛИ КРЕПЛЕНИЯ ГАЗОПРОВОДОВ

Рабочие чертежи

РАЗРАБОТАНЫ
институтом „МОСГАЗНИИПРОЕКТ"
Главный инженер института Масевский
Главный инженер проекта Иосилевич

УТВЕРЖДЕНЫ и введены в действие
Госстроем СССР
протокол от 10.04.1984г.

gost.e-ecolog.ru

Серия 5.905-6

Содержание

Обозначение	Наименование	стр.
	Содержание	2
УКГ0.00Д	Общие указания	4
УКГ1.00МЧ	Крепление газопровода Ду 15÷40 к кирпичной или деревянной стене	6
УКГ1.01	Крюк	7
УКГ2.00	Крепление газопровода Ду 50÷300 к кирпичной стене	8
УКГ2.00СБ	Крепление газопровода Ду 50÷300 к кирпичной стене	10
УКГ2.01	Уголок	11
УКГ3.00	Крепление горизонтального газопровода Ду 50÷250 к железобетонной колонне	12
УКГ3.01	Стяжка	14
УКГ3.00СБ	Крепление горизонтального газопровода Ду 50÷250 к железобетонной колонне	15
УКГ3.02	Уголок	16
УКГ3.03	Уголок	17
УКГ4.00	Крепление горизонтального газопровода Ду 300÷500 к железобетонной колонне	18
УКГ4.00СБ	Крепление горизонтального газопровода Ду 300÷500 к железобетонной колонне	19
УКГ5.00	Крепление вертикального газопровода Ду 50÷500 к железобетонной колонне	20
УКГ5.00СБ	Крепление вертикального газопровода Ду 50÷500 к железобетонной колонне	24
УКГ5.01	Уголок	25
УКГ6.00	Крепление горизонтального газопровода Ду 50÷300 к металлическим конструкциям	27
УКГ6.00СБ	Крепление горизонтального газопровода Ду 50÷300 к металлическим конструкциям	28
УКГ7.00	Крепление горизонтального газопровода Ду 400 и 500 к металлическим конструкциям	29
УКГ7.01	Подкос	29
УКГ7.00СБ	Крепление горизонтального газопровода Ду 400 и 500 к металлическим конструкциям	30
УКГ8.00	Крепление вертикального газопровода Ду 50÷500 к металлическим конструкциям	31
УКГ8.00СБ	Крепление вертикального газопровода Ду 50÷500 к металлическим конструкциям	32
УКГ9.00	Крепление горизонтального газопровода Ду 50÷200 на отдельно стоящей опоре	33
УКГ9.00СБ	Крепление горизонтального газопровода Ду 50÷200 на отдельно стоящей опоре	34

Копировал: [illegible]

Формат А3

Обозначение	Наименование	Стр.
УКГ 9.01.00	Опора	35
УКГ 9.01.00СБ	Опора	36
УКГ 9.01.01	Основание	36
УКГ 9.01.02	Полка	37
УКГ 9.02	Болт фундаментный	37
УКГ 10.00	Крепление горизонтального газопровода Ду 250÷1000 на отдельно стоящей опоре	38
УКГ 10.01.02	Уголок	39
УКГ 10.00СБ	Крепление горизонтального газопровода Ду 250÷1000 на отдельно стоящей опоре	40
УКГ 10.01.00	Опора	41
УКГ 10.02	Хомут	42
УКГ 10.01.00СБ	Опора	43
УКГ 10.01.01	Уголок	44
УКГ 11.00	Крепление вспомогательного газопровода к основному	45
УКГ 11.00СБ	Крепление вспомогательного газопровода к основному	48
УКГ 12.00	Крепление вспомогательных газопроводов к основному	49
УКГ 12.00СБ	Крепление вспомогательных газопроводов к основному	54

Продолжение

Обозначение	Наименование	Стр.
УКГ 12.01	Уголок	56
УКГ 13.00	Крепление газопровода Ду 15÷100 к панельным и блочным стенам	58
УКГ 13.00СБ	Крепление газопровода Ду 15÷100 к панельным и блочным стенам	59
УКГ 13.01	Уголок	59
УКГ 14.00	Крепление горизонтального газопровода Ду 50÷300 на растяжках	60
УКГ 14.00СБ	Крепление горизонтального газопровода Ду 50÷300 на растяжках	62
УКГ 14.01	Ролик	63
УКГ 14.02	Скоба	63
УКГ 14.03	Шайба	64
УКГ 14.04	Ось	64
УКГ 15.00	Опора неподвижная под газопровод Ду 200÷1000	65
УКГ 15.00СБ	Опора неподвижная под газопровод Ду 200÷1000	66
УКГ 15.01	Полка	67
УКГ 15.02	Швеллер	67

1. Введение

1. Рабочие чертежи типовой документации серии 5.905-8 „Узлы и детали крепления газопроводов" разработаны институтом „МосгазНИИпроект" в соответствии с планом типового проектирования на 1983 год по теме VIII. 4.3.1 „Корректировка типовых проектов", утвержденным постановлением ГОССТРОЯ СССР от 31. 12. 82 г, № 363.

1.2. Корректировка типовой документации серии 4. 905-7/77 „Узлы и детали крепления газопроводов" производилась с учетом опыта проектирования и эксплуатации надземных газопроводов и замечаний заинтересованных организаций.

1.3. Основные решения при разработке рабочих чертежей типовой документации приняты на основании следующих нормативных документов:

СНиП II-37-76 „Газоснабжение. Внутренние и наружные устройства";

СНиП III-29-76 „Газоснабжение. Внутренние устройства. Наружные сети и сооружения;"

„Правил безопасности в газовом хозяйстве", утвержденных Госгортехнадзором СССР 26.06.79г;

СН 375-67 „Указания по расчету стальных трубопроводов различного назначения.

1.4. В типовую документацию включены следующие рабочие чертежи:

а) крепление горизонтальных и вертикальных газопроводов Ду 15÷40 к кирпичным и деревянным стенам;

б) крепление горизонтальных и вертикальных газопроводов Ду 50÷300 к кирпичной стене;

в) крепление горизонтальных и вертикальных газопроводов Ду 50÷500 к железобетонным колоннам;

г) крепление горизонтальных и вертикальных газопроводов Ду 50÷500 к металлическим конструкциям;

д) крепление горизонтальных газопроводов Ду 50÷1000 на отдельно стоящих опорах;

е) крепление вспомогательных газопроводов (одного и двух) к основному;

ж) крепление газопроводов Ду 15÷100 к панельным и блочным стенам;

з) крепление горизонтальных газопроводов Ду 50÷300 на растяжках;

и) крепление газопроводов Ду 200÷1000 на неподвижной опоре.

2. Область применения

Рабочие чертежи типовой документации предназначены для проектирования и монтажа надземных газопроводов с давлением до 1,2 мПа (12 кг/см²), при сооружении которых

Изм.	Лист	№ Докум.	Подп.	Дата	УКГО. ООД			
Разраб.		Герасимова		11.83	Узлы и детали крепления газопроводов. Общие указания	Лит.	Лист	Листов
Пров.		Цыкилевич		11.83		И	1	2
Н. контр.		Цыкилевич		11.83		Институт МосгазНИИпроект		
Утв.		Иванов		12.83				

копировал: [illegible] формат А3

Серия 5.905-8

Инв. № подл. | Подпись и дата | Взам. инв. № | Инв. № дубл. | Подпись и дата

3

УКГ 1.00 Мч

Серия 5.905-8

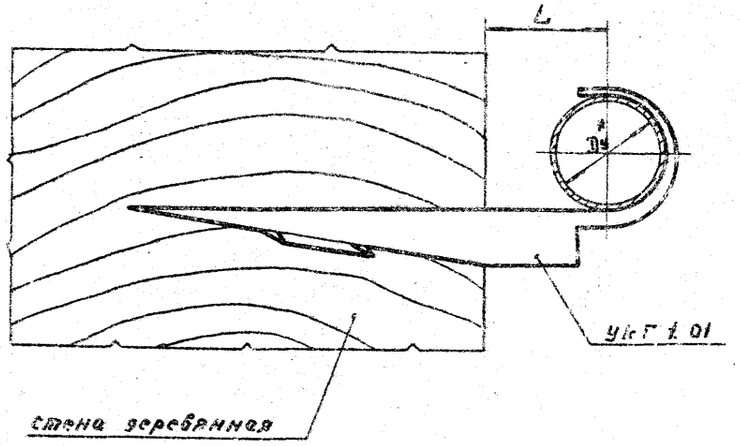

вариант

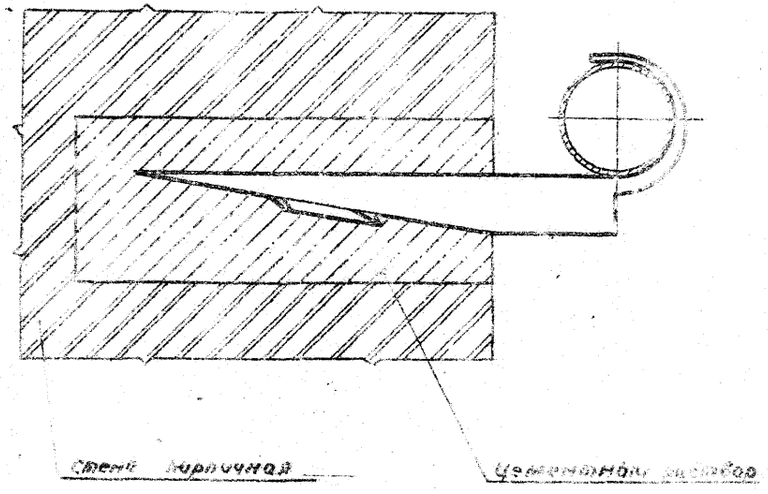

Обозначение	Условный проход Dy*, мм	L, мм	Масса, кг
УкГ 1.00	15	25±1	0.03
—01	20	28±1	0.037
—02	25	33±1	0.052
—03	32	36±1	0.075
—04	40	42±1	0.085

1. Масса дана без учета строительных материалов.
2. * Размер для справок.

Изм.	Лист	№ докум.	Подп.	Дата	Крепление газопровода Dy 15–40 к кирпичной или деревянной стене. Монтажный чертеж	УкГ 1.00 Мч	
Разраб.				11.83		Лит.	Масса	Масштаб
Пров.				11.83		И	см.табл.	—
Т.контр.						Лист	Листов 1	
Н.контр.				11.83		Институт Мосгазниипроект		
Утв.				11.83				

Инв. № подл. | Подп. и дата | Взам. инв. № | Инв. № дубл. | Подп. и дата

Копировал: [illegible]

Формат А3

Инв. № подл. | Подп. и дата | Взам. инв. № | Инв. № дубл. | Подп. и дата

Серия 5.905-8

Формат	Зона	Поз.	Обозначение	Наименование	Кол. на исполн. УКГ 2.00- 00	01	02	03	04	05					Примечание
				Документация											
А3			УКГ 2.00СБ	Сборочный чертеж	×	×	×	×	×	×					
А3			УКГ 0.00Д	Общие указания	×	×	×	×	×	×					
				Детали											
А3		1	УКГ 2.01	Уголок	1										
			-01	Уголок		1									
			-02	Уголок			1								
			-03	Уголок				1							
			-04	Уголок					1						
			-05	Уголок						1					
				Стандартные изделия											
		2		Гайка М10.5 ГОСТ 5915-70	4	4	4	4	4						
				Гайка М12.5 ГОСТ 5915-70						4					
		3		Хомут 60-Ст3сп ГОСТ 24137-80	1	1	1	1	1						
				Хомут 80-Ст3сп ГОСТ 24137-80						1					

Исполнения 06... 14 см. лист 2
15... 23 см. лист 3
24... 33 см. лист 4

Изм.	Лист	№ докум.	Подп.	Дата
Разраб.		Кудинов		11.85
Пров.		Герасимова		11.85
Н. контр.		Николаева		11.85
Утв.		Иванов		12.85

УКГ 2.00

Крепление газопровода Ду 50÷300 к кирпичной стене

Лит.	Масса	Масштаб
И	1	4

Институт Мосгазмонтажпроект

Копировал: Гаврилова Формат А4

Инв. № подл. | Подп. и дата | Взам. инв. № | Инв. № дубл. | Подп. и дата

Формат	Зона	Поз.	Обозначение	Наименование	Кол. на исполн. УКГ 2.00- 06	07	08	09	10	11	12	13	14		Примечание
				Документация											
А3			УКГ 2.00СБ	Сборочный чертеж	1	1	1	1	1	1	1	1	1		
А3			УКГ 0.00Д	Общие данные	1	1	1	1	1	1	1	1	1		
				Детали											
А3		1	УКГ 2.01 -06	Уголок	1										
			-07	Уголок		1									
			-08	Уголок			1								
			-09	Уголок				1							
			-10	Уголок					1						
			-11	Уголок						1					
			-12	Уголок							1				
			-13	Уголок								1			
			-14	Уголок									1		
				Стандартные изделия											
		2		Гайка М12.5 ГОСТ 5915-70	4	4	4	4	4	4	4	4	4		
		3		Хомут 80-Ст3сп ГОСТ 24137-80	1	1	1	1							
				Хомут 90-Ст3сп ГОСТ 24137-80					1	1	1	1	1		

Изм.	Лист	№ докум.	Подп.	Дата

УКГ 2.00

Копировал: Гаврилова Формат А4

Инв. № подл. | Подп. и дата | Взам. инв. № | Инв. № дубл. | Подп. и дата

Серия 5.905-3

Формат	Зона	Поз.	Обозначение	Наименование	Кол. на испол. УКГ 2.00- 15	16	17	18	19	20	21	22	23	Примечание
				Документация										
А3			УКГ 2. 00СБ	Сборочный чертеж	X	X	X	X	X	X	X	X	X	
А3			УКГ 0. 00Д	Общие указания	X	X	X	X	X	X	X	X	X	
				Детали										
А3		1	УКГ2.00 -15	Уголок	1									
			-16	Уголок		1								
			-17	Уголок			1							
			-18	Уголок				1						
			-19	Уголок					1					
			-20	Уголок						1				
			-21	Уголок							1			
			-22	Уголок								1		
			-23	Уголок									1	
				Стандартные изделия										
		2		Болт М16.5 ГОСТ 5915-70	4	4	4	4	4	4	4	4	4	
		3		Хомут 140-В Ст3сп ГОСТ 24137-80	1	1	1	1	1					
				Хомут 160-В Ст3сп ГОСТ 24137-80						1	1	1	1	

Изм.	Лист	№ докум.	Подп.	Дата	УКГ2.00	Лист 3

Копировал: Редина Формат А4

Инв. № подл. | Подп. и дата | Взам. инв. № | Инв. № дубл. | Подп. и дата

Формат	Зона	Поз.	Обозначение	Наименование	Кол. на испол. УКГ 2.00- 24	25	26	27	28	29	30	31	32	33	Примечание
				Документация											
А3			УКГ 2.00СБ	Сборочный чертеж	X	X	X	X	X	X	X	X	X	X	
А3			УКГ 0. 00Д	Общие указания	X	X	X	X	X	X	X	X	X	X	
				Детали											
А3		1	УКГ2.01 -24	Уголок	1										
			-25	Уголок		1									
			-26	Уголок			1								
			-27	Уголок				1							
			-28	Уголок					1						
			-29	Уголок						1					
			-30	Уголок							1				
			-31	Уголок								1			
			-32	Уголок									1		
			-33	Уголок										1	
				Стандартные изделия											
		2		Болт М20.5 ГОСТ 5915-70	4	4	4	4	4	4	4	4	4	4	
		3		Хомут 225-В Ст3сп ГОСТ 24137-80	1	1	1	1							
				Хомут 275-В Ст3сп ГОСТ 24137-80					1	1	1				
				Хомут 350-В Ст3сп ГОСТ 24137-80								1	1	1	

Изм.	Лист	№ докум.	Подп.	Дата	УКГ2.00	Лист 4

Копировал: Редина Формат А4

УКГ 2.00 ОСБ

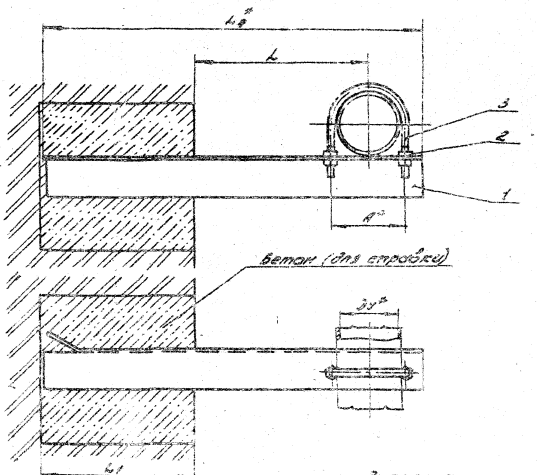

Обозначение	Условный проход D_y, мм	A_1* мм	L_1, мм	L_2* мм	Масса, кг
УКГ 2.00	50	70	100±5	415	1,56
-01			200±5	515	1,91
-02			300±5	615	2,76
-03			400±5	715	3,51
-04			500±5	815	4,06
-05	65	92	100±5	426	1,89
-06			200±5	526	2,51
-07			300±5	626	3,32
-08			400±5	726	4,12
-09			500±5	826	6,36
-10	80	102	100±5	431	1,93
-11			200±5	531	2,56
-12			300±5	631	3,39
-13			400±5	731	5,67
-14			500±5	831	6,41
-15	100	122	150±5	481	2,44
-16			200±5	541	3,42
-17			300±5	641	5,05
-18			400±5	741	5,79
-19			500±5	841	7,00
-20	150	176	200±5	698	6,04
-21			300±5	798	7,23
-22			400±5	898	11,79
-23			500±5	998	13,01

Продолжение

Обозначение	Условный проход D_y, мм	B* мм	L_1, мм	L_1, мм	L_2* мм	Масса, кг
УКГ 2.00 -24	200	245	250±5	380*10	782	9,58
-25			800±5		832	12,18
-26			400±5		932	15,10
-27			500±5		1032	17,61
-28	250	295	300±5		858	14,44
-29			400±5		958	19,45
-30			500±5		1058	21,34
-31	300	350	350±5		935	20,35
-32			400±5		985	21,81
-33			500±5		1085	25,77

* Размеры для справок

Изм.	Лис.	№ докум.	Подп.	Дата	УКГ 2.00 ОСБ		
Разраб.		Гудзенко		12.87	Компенсаторы сальниковые D_y 50÷300 в корпусном исполнении Сборочный чертеж	Лит.	Масса	Масштаб
Пров.		Гудзенко		12.87		И		—
Т.контр.						Лист	Листов 1	
Н.контр.		Ананьева		12.87		Институт Мосгазниипроект		
Утв.		Обатов		12.87				

Копировал: Рыбина Формат А3

Инв.№ подл. | Подп. и дата | Взам. инв.№ | Инв.№ дубл. | Подп. и дата

Альбом 5.905-8

УКГ 2.01

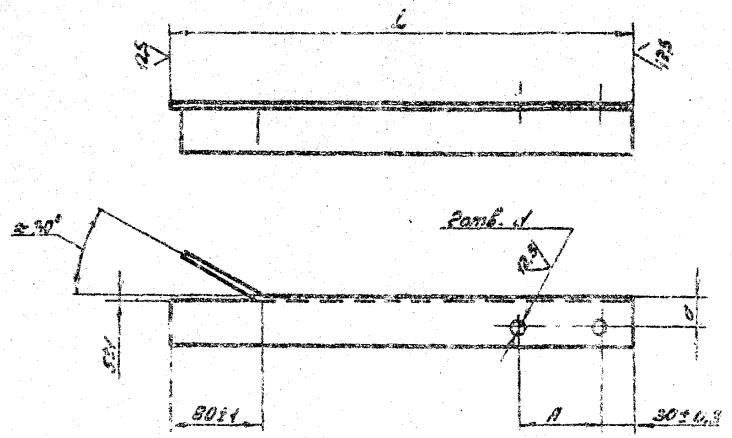

Обозначение	A, мм	d, мм	a, мм	L, мм	b×b×d	Масса, кг
УКГ 2.01	70±1	12+0,4	25±0,3	415-1,6	45×45×5	1,37
-01				516-1,8		1,60
-02			30±0,3	515-1,8	56×56×5	2,57
-03			35±0,3	715-2,0	63×63×6	3,39
-04				816-2,3		3,87
-05	92±1	15+0,4	25±0,3	426-1,6	45×45×5	1,57
-06			30±0,3	526-1,8	56×56×5	2,19
-07			35±0,3	626-1,8	63×63×5	2,96
-08				726-2,0		4,10
-09			40±0,3	826-2,3	70×70×7	6,03
-10	102±1		25±0,3	431-1,6	45×45×5	1,59
-11			30±0,3	531-1,8	56×56×5	2,22
-12			35±0,3	631-2,0	63×63×6	3,55
-13			40±0,3	731-2,0	70×70×7	5,23
-14				831-2,3		6,07
-15	122±1		30±0,3	491-1,6	56×56×5	2,05
-16			35±0,3	541-1,8	63×63×6	3,04
-17			40±0,3	641-2,0	70×70×7	4,66
-18				741-2,0		5,40
-19			45±0,3	841-2,3	75×75×7	6,61

Продолжение

Обозначение	A, мм	d, мм	a, мм	L, мм	b×b×d	Масса, кг
УКГ 2.01 -20	176±1	18+0,5	40±0,3	698-2,0	70×70×7	5,08
-21			45±0,3	798-2,0	75×75×7	6,67
-22			50±0,4	898-2,3	90×90×9	10,83
-23				998-2,3		12,05
-24	245±1	24+0,5	45±0,3	782-2,0	80×80×8	[illegible]
-25			50±0,4	852-2,3	90×90×9	10,15
-26			60±0,4	932-2,3	100×100×10	14,07
-27				1032-2,6		15,58
-28	295±1			858-2,3		12,96
-29			75±0,4	950-2,3	125×125×10	18,25
-30				1055-2,6		20,16
-31	350±1			955-2,3		17,85
-32				965-2,3		18,81
-33			90±0,5	1063-2,6	140×140×10	23,27

Изм.	Лист	№ докум.	Подп.	Дата
Разраб.		Гулина		12.83
Провер.		Герасимова		12.83
Т.контр.				
Н.контр.		Ирпилевич		12.83

УКГ 2.01

Уголок

Лит.	Масса	Масштаб
Н	см.табл.	—

Лист | Листов 1

Институт

Б-Б-Б-d ГОСТ 8509-72

Инв. № подл. | Подпись и дата | Взам. инв. № | Инв. № дубл. | Подпись и дата

Инв. № подл.	Подп. и дата	Взам. инв. №	Инв. № дубл.	Подп. и дата

Серия 5.905-8

Формат	Зона	Поз.	Обозначение	Наименование	Кол. на исполн. УКГ 3.00 –										Примечание
					–	01	02	03	04	05	06	07	08	09	
				Документация											
А3			УКГ 3.00СБ	Сборочный чертеж	X	X	X	X	X	X	X	X	X	X	
А3			УКГ 3.00Д	Общие указания	X	X	X	X	X	X	X	X	X	X	
				Детали											
А4		1	УКГ 3.01	Стяжка	2		2								
			-01	Стяжка		2									
			-02	Стяжка				2		2	2		2	2	
			-03	Стяжка					2			2			
А3		2	УКГ 3.02	Уголок	1	1									
			-01	Уголок			1								
			-02	Уголок				1	1						
			-03	Уголок						1					
			-04	Уголок							1	1			
			-05	Уголок									1		
			-06	Уголок										1	

Исполнения 10...17 – см. листы 3,4
18...20 – см. листы

Изм.	Лист	№ докум.	Подп.	Дата
Разраб.		Кудинов	[illegible]	11.83
Пров.		Герасимова	[illegible]	11.83
Н.контр.		Иосилевич	[illegible]	11.85
Утв.		Иванов	[illegible]	12.81

УКГ 3.00

Крепление горизонтально-го газопровода ДУ50-250 к железобетонной колонне

Лит.	Лист	Листов
И	1	5

Институт Мосгазниипроект

Копировал: [illegible]

Формат А4

Инв. № подл.	Подп. и дата	Взам. инв. №	Инв. № дубл.	Подп. и дата

Формат	Зона	Поз.	Обозначение	Наименование	Кол. на исполн. УКГ 3.00 –										Примечание
					–	01	02	03	04	05	06	07	08	09	
А3		3	УКГ 3.03 -01	Уголок	1	1									
			-02	Уголок			1								
			-05	Уголок				1	1		1	1			
			-06	Уголок						1			1		
			-08	Уголок										1	
Б4		4	УКГ 3.04	Уголок ℓ=190-5											
				Уголок Б-45×45×5 ГОСТ 8509-72 / Ст 3-1-1 ГОСТ 535-79	4	4	4	4	4	4					
			-01	Уголок ℓ=190-5											
				Уголок Б-56×56×5 ГОСТ 8509-72 / Ст3-1-1 ГОСТ 535-79							4	4	4	4	
				Стандартные изделия											
		5		Гайка М10.5 ГОСТ 5915-70	12	12	12								
				Гайка М12.5 ГОСТ 5915-70				12	12	12	12	12	12	12	
		6		Хомут 60-8 Ст3сп ГОСТ 24137-80	1	1	1								
				Хомут 80-8 Ст3сп ГОСТ 24137-80				1	1	1					
				Хомут 90-8 Ст3сп ГОСТ 24137-80							1	1	1		
				Хомут 110-8 Ст3сп ГОСТ 24137-80										1	

Изм.	Лист	№ докум.	Подп.	Дата

УКГ 3.00

Лист 2

Копировал: [illegible]

Формат А4

Инв. № подл. | Подп. и дата | Взам. инв. № | Инв. № дубл. | Подп. и дата

Серия 5.905-8

Поз.	Обозначение		Наименование	Кол. на испол. УКГ 3.00-										Примечание
				10	11	12	13	14	15	16	17			
			Документация											
	УКГ 3.00 СБ		Сборочный чертеж	X	X	X	X	X	X	X	X			
	УКГ 0.00 Д		Общие указания	X	X	X	X	X	X	X	X			
			Детали											
1	УКГ 3.01	-02	Стяжка		2									
		-03	Стяжка	2										
		-04	Стяжка			2		2						
		-05	Стяжка				2							
		-06	Стяжка						2		2			
		-07	Стяжка							2				
2	УКГ 3.02	-06	Уголок	1										
		-07	Уголок		1									
		-08	Уголок			1	1							
		-09	Уголок					1						
		-10	Уголок						1	1				
		-11	Уголок								1			
3	УКГ 3.03	-08	Уголок	1										
		-09	Уголок		1									
		-10	Уголок			1	1							

Изм.	Лист	№ докум.	Подп.	Дата	УКГ 3.00	Лист 3

Копировал Формат А4

Инв. № подл. | Подп. и дата | Взам. инв. № | Инв. № дубл. | Подп. и дата

Поз.	Обозначение		Наименование	Кол. на испол. УКГ 3.00										Примечание
				10	11	12	13	14	15	16	17			
3	УКГ 3.03	-12	Уголок					1						
		-14	Уголок						1	1				
		-15	Уголок								1			
4	УКГ 3.04	-01	Уголок ℓ= 190-5											
			Уголок Б-36×36×5 ГОСТ 8509-72 / ст 3-1-Т ГОСТ 535-79	4	4									
		-02	Уголок ℓ= 220-5											
			Уголок Б-80×80×8 ГОСТ 8509-72 / ст 3-1-Т ГОСТ 535-79			4	4	4	4	4	4			
			Стандартные изделия											
5			Гайка М12.5 ГОСТ 5915-70	12	12									
			Гайка М10.5 ГОСТ 5915-70			12	12	12						
			Гайка М20.5 ГОСТ 5915-70						12	12	12			
			Болт М10-8g×30 ГОСТ 7798-70	1	1									
			Болт М16-8g×30 ГОСТ 7798-70			1	1	1						
			Болт М20-8g×30 ГОСТ 7798-70						1	1	1			

Изм.	Лист	№ докум.	Подп.	Дата	УКГ 3.00	Лист 4

Копировал: АР Формат А4

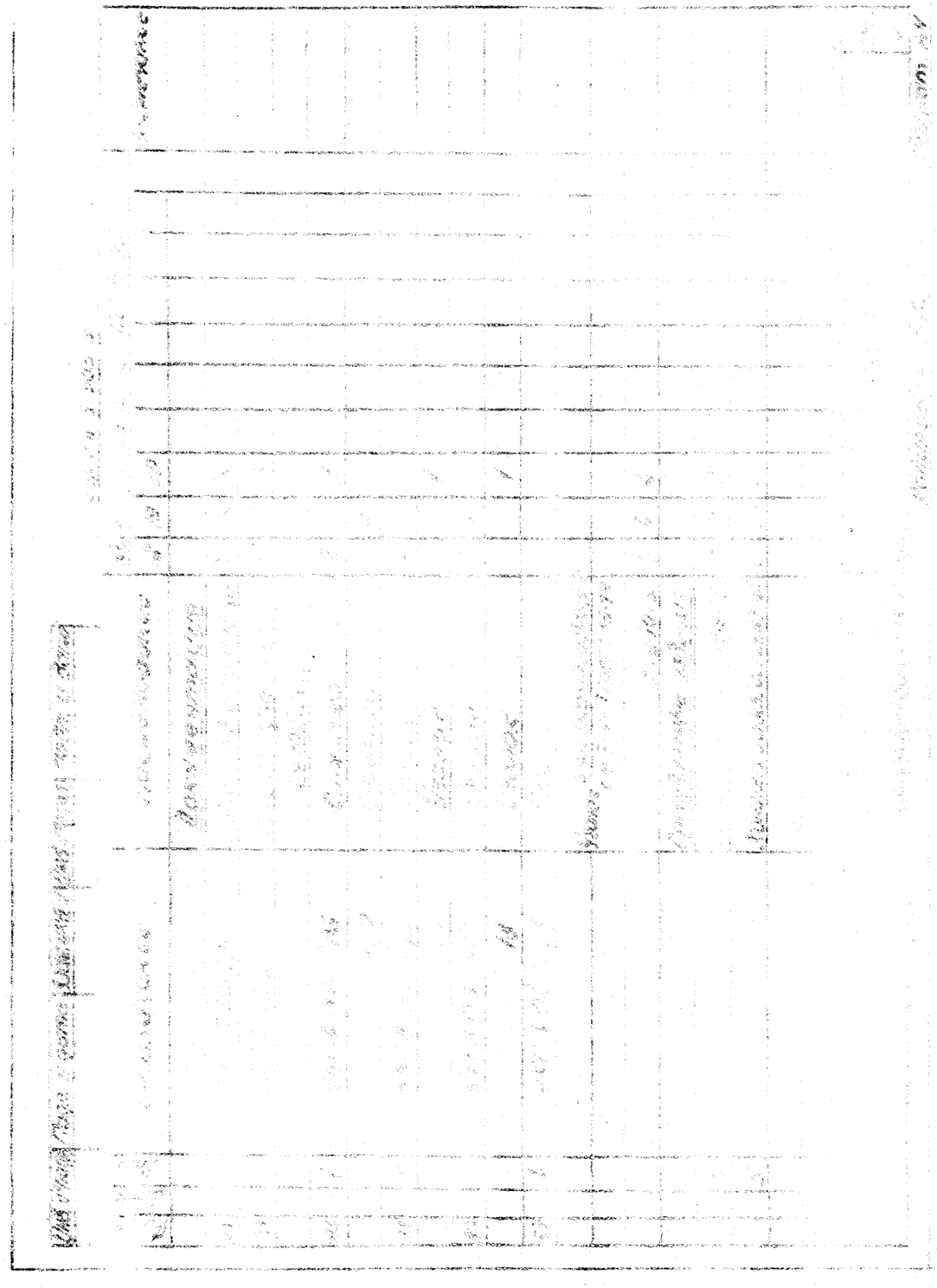

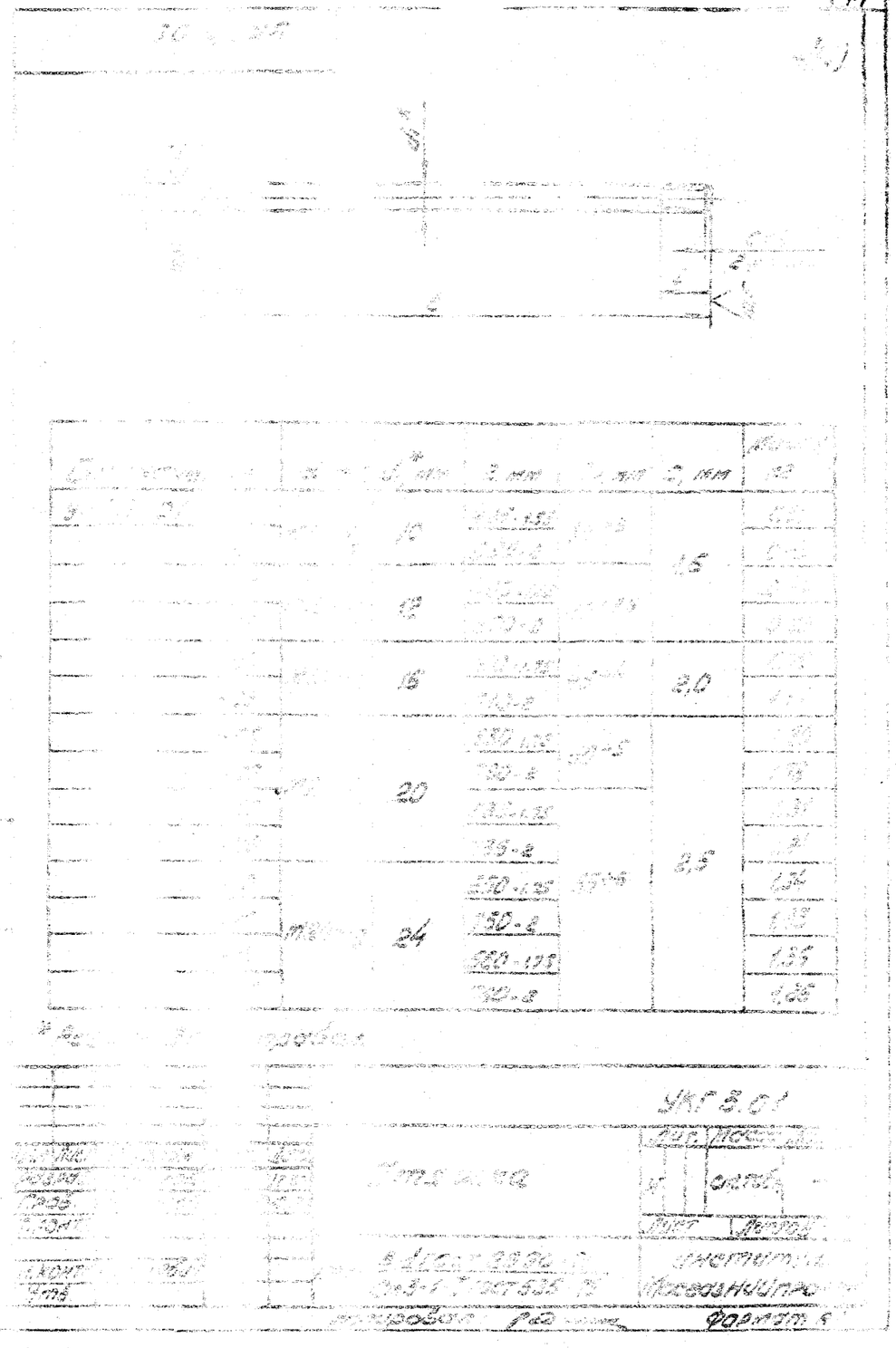

УКГ3.00СБ

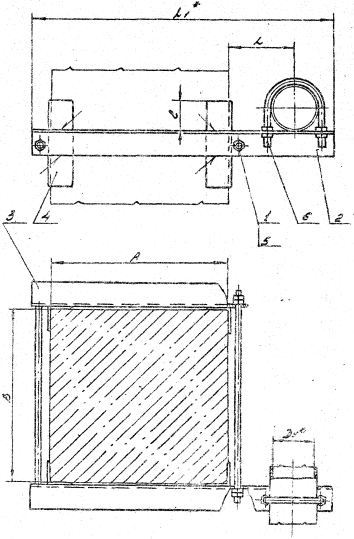

Обозначение	Условный проход Ду*, мм	Размер колонны A×B	L, мм	L1*, мм	l*, мм	Масса, кг
УКГ3.00	50	400×400	100+5	616	67,5±1	7.04
-01		400×600				7.28
-02		600×400		816		8.38
-03	65	400×400		629	65±1	8.28
-04		400×600				8.64
-05		600×400		829		9.79
-06	80	400×400		634	70±1	8.32
-07		400×600				8.68
-08		600×400		834		9.82
-09	100	400×400	150+5	684	67±1	9.71
-10		400×600				10.07
-11		600×400		834		11.41
-12	150	400×400	200+5	775	75±1	18.52
-13		400×600				19.15
-14		600×400		975		21.48
-15	200	400×400	250+5	883	70±1	27.0
-16		400×600				28.0
-17		600×400		1088		30.88
-18	250	400×400	300+5	950		42.2
-19		400×600				43.2
-20		600×400		1160		47.48

1. Сварные швы по ГОСТ 5264-80-Т1-Δ5.
2* Размеры для справок.

Изм.	Лист	№ докум.	Подп.	Дата	Крепление горизонтального газопровода Ду50÷250 к железобетонной колонне. Сборочный чертеж.	Лит.	Масса	Масштаб
Разраб.		Худинов		11.84				
Пров.		Герасимова		11.83				
Т.контр.						Лист	Листов 1	
Н.контр.						Институт		

Серия 5.905-8

Инв. № подл. | Подп. и дата | Взамен. № | Инв. № дубл. | Подп. и дата

УкГ3 . 02

Серия 5.905-8

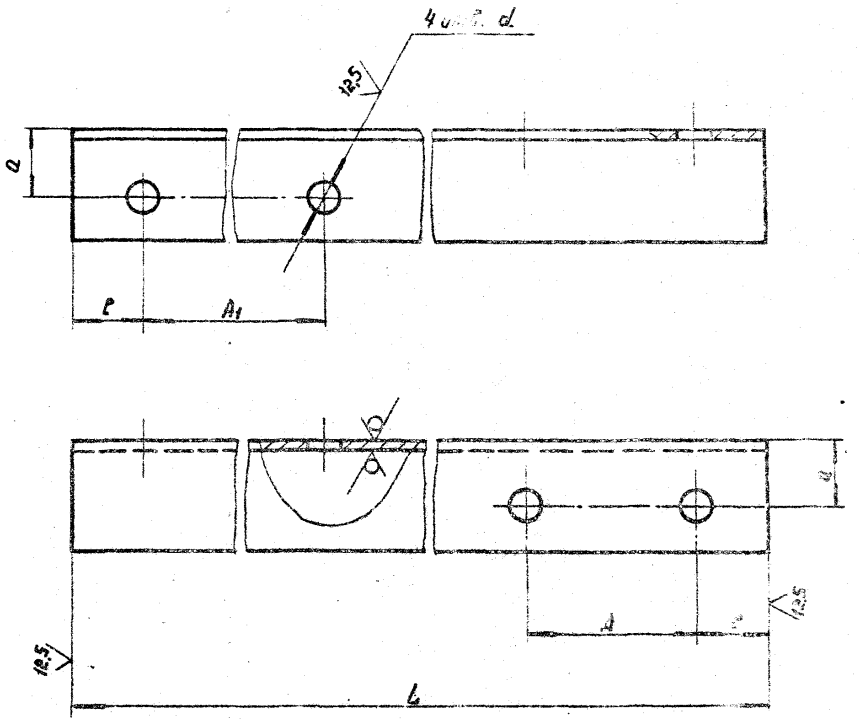

Обозначение	A, мм	A1, мм	a, мм	d, мм	L, мм	c, мм	8 x 6 x d	Масса, кг
УкГ3 . 02	70±1,0	442±0,8	25±0,3	12+0,4	616-1,8	30±0,8	45 x 45 x 5	2,09
-01		642±1,0			816-2,3			2,75
-02	92±1,0	445±0,8	30±0,3	15+0,4	629-1,8		50 x 50 x 5	2,37
-03		645±1,0			829-2,3			3,13
-04	102±1,0	445±0,8			634-2,0			2,39
-05		645±1,0			834-2,3			3,14
-06	122±1,0	445±0,8			694-2,0		56 x 56 x 5	2,69
-07		645±1,0			894-2,3			3,80
-08	176±1,0	453±0,8	40±0,3	19+0,5	775-2,0		70 x 70 x 7	5,79
-09		653±1,0			975-2,3			7,27
-10	245±1,0	460±0,8	45±0,3	24+0,5	933-2,2	40±0,3	80 x 80 x 8	8,52
-11		660±1,0			1283-2,1			10,45
-12	295±1,0	464±0,8	60±0,4		960-2,3		100 x 100 x 10	14,48
-13		664±1,0			1160-2,6			17,50
-14	350±1,0	464±0,8	75±0,4		1037-2,6		125 x 125 x 10	15,80
-15		664±1,0			1237-2,6			23,52
-16	454±1,0	468±0,8		26+0,5	1191-2,6			22,80
-17		668±1,0			1391-3,1			26,52
-18	564±1,0	472±0,8	90±0,4		1348-3,1		160 x 160 x 12	39,60
-19		672±1,0			1548-3,1			45,58

V (√)

							УкГ3 . 02		
Изм.	Лист	№ докум.	Подп.	Дата				Лит.	Масса	Масштаб
Разраб.		Гудина		11.83				И		—
Пров.		Краснянова		11.83			Уголок			
Т.контр.								Лист	Листов 1	
Н.контр.		Шестакевич		11.83			Уголок 6-8х8х d ГОСТ 8509-72 / Ст3-1-1 ГОСТ 535-79			
Утв.										

Инв. № подл. | Подп. и дата | Взам. инв. № | Инв. № дубл. | Подп. и дата

Копировал: [illegible]

Институт Мосгазниипроект

Формат А3

УКГ3.03

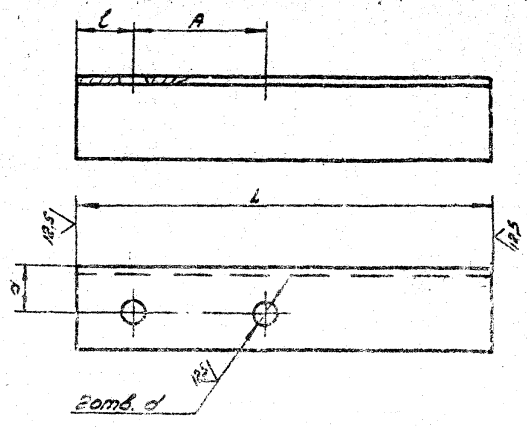

Обозначение	A, мм	a, мм	d, мм	L, мм	l, мм	в×в×d	Масса, кг
УКГ3.03	70±1,0	25±0,3	12+0,4	220-1,2	50±0,3	45×45×5	0,75
-01	442±1,0			502-1,8			1,70
-02	642±1,0			702-2,0			2,40
-03	92±1,0	30±0,3	15+0,4	231-1,8		50×50×5	0,87
-04	102±1,0			236-1,2			0,92
-05	445±1,0			505-1,8			1,90
-06	645±1,0			705-2,0			2,70
-07	122±1,0			296-1,3		56×56×6	1,27
-08	445±1,0			505-1,8			2,13
-09	645±1,0			705-2,0			2,90
-10	176±1,0	40±0,3	19+0,5	393-1,4		70×70×7	
-11	453±1,0			513-1,8			3,80
-12	653±1,0			713-2,0			5,25
-13	245±1,0	45±0,3	24+0,5	488-1,6	40±0,3	80×80×8	4,73
-14	460±1,0			520-1,8			5,02
-15	660±1,0			720-2,0			6,95
-16	295±1,0	60±0,4		573-1,8		100×100×10	8,50
-17	444±1,0			524-1,8			7,85
-18	644±1,0			724-2,0			10,90
-19	444±1,0	75±0,4		524-1,8		125×125×10	9,93
-20	644±1,0			724-2,0			13,75
-21	444±1,0			1037-2,6			19,90
-22	644±1,0			1237-2,6			23,70

Продолжение

Обозначение	A, мм	a, мм	d, мм	L, мм	l, мм	в×в×d	Масса, кг
-23	350±1,0	75±0,4	24+0,5	660-2,0	40±0,3	125×125×10	12,60
-24				680-2,0			13,00
-25	454±1,0		28+0,5	802-2,3			15,50
-26	468±1,0			548-1,8			10,50
-27	568±1,0			748-2,0			14,50
-28	468±1,0			1191-2,6			23,50
-29	668±1,0			1391-3,1			25,24
-30	564±1,0			958-2,3			18,24
-31	472±1,0	100±0,4		552-1,8		160×160×12	16,14
-32	672±1,0			752-2,0			22,00
-33	472±1,0			1348-3,1			39,60
-34	672±1,0			1548-3,1			45,50

Изм.	Лист	№ докум.	Подп.	Дата
Разраб.		Гулина		11.83
Пров.		Герасимова		11.83
Т.контр.				
Н.контр.		Василевич		11.83
Утв.				

УКГ3.03

Уголок

Уголок Б-в×в×d ГОСТ 8509-72 / Ст3-1-I ГОСТ 535-79

Лит.	Масса	Масштаб
М	см.табл.	—

Лист | Листов 1

Институт Мосгазниипроект

Копировал: Радин

Формат А3

Серия 5.905-8

Инв. № подл. | Подп. и дата | Взам. инв. № | Инв. № дубл. | Подп. и дата

57

Инв. № подл.	Подп. и дата	Взам. инв. №	Инв. № дубл.	Подп. и дата

Серия 5.905-8

Формат	Зона	Поз.	Обозначение	Наименование	Кол. на исполн. УКГ 4.00 - —	01	02	03	04	05	06	07	08	Примечание
				Документация										
А3			УКГ 4.00СВ	Сборочный чертеж	X	X	X	X	X	X	X	X	X	
А3			УКГ 0.00Д	Общие указания	X	X	X	X	X	X	X	X	X	
				Детали										
Б1		1	УКГ 4.01	Уголок										
				Уголок Б-125×125×10 ГОСТ 8509-72 ст 3-1-2 ГОСТ 535-79										
				l = 300-5	4	4	4	4	4	4	4	4	4	
А4		2	УКГ 3.01 - 08	Стяжка	2		2							
			- 09	Стяжка		2								
			- 10	Стяжка				2		2				
			- 11	Стяжка					2					
			- 12	Стяжка							2		2	
			- 13	Стяжка								2		

Изм.	Лист	№ докум.	Подп.	Дата
Разр.		[illegible]	[illegible]	11.83
Пров.		[illegible]	[illegible]	11.83
Н. контр.		[illegible]	[illegible]	11.83
Утв.		[illegible]	[illegible]	11.83

УКГ 4.00

Крепление горизонтального газопровода Ду 300÷500 к железобетонной колонне

Лит.	Лист	Листов
А	1	2

Институт Мосгазниипроект

Копировал: [illegible] Формат А4

Инв. № подл.	Подп. и дата	Взам. инв. №	Инв. № дубл.	Подп. и дата

Формат	Зона	Поз.	Обозначение	Наименование	Кол. на исполн. УКГ 4.00 - —	01	02	03	04	05	06	07	08	Примечание
А3		3	УКГ 3.02 - 14	Уголок	1	1								
			- 15	Уголок			1							
			- 16	Уголок				1	1					
			- 17	Уголок						1				
			- 18	Уголок							1	1		
			- 19	Уголок									1	
А3		4	УКГ 3.03 - 21	Уголок	1	1								
			- 22	Уголок			1							
			- 28	Уголок				1	1					
			- 29	Уголок						1				
			- 33	Уголок							1	1		
			- 34	Уголок									1	
				Стандартные изделия										
		5		Гайка М 20,5 ГОСТ 5915-70	12	12	12							
				Гайка М 24,5 ГОСТ 5915-70				12	12	12	12	12	12	
		6		Хомут 330-8 Б Ст3сп ГОСТ 24137-80	1	1	1							
				Хомут 430-8 Ст3сп ГОСТ 24137-80				1	1	1				
				Хомут 540-8 Ст3сп ГОСТ 24137-80							1	1	1	

Изм.	Лист	№ докум.	Подп.	Дата

УКГ 4.00

Лист 2

Копировал: [illegible] Формат А4

18

УКГ4 00 СБ

Серия 5.905-8

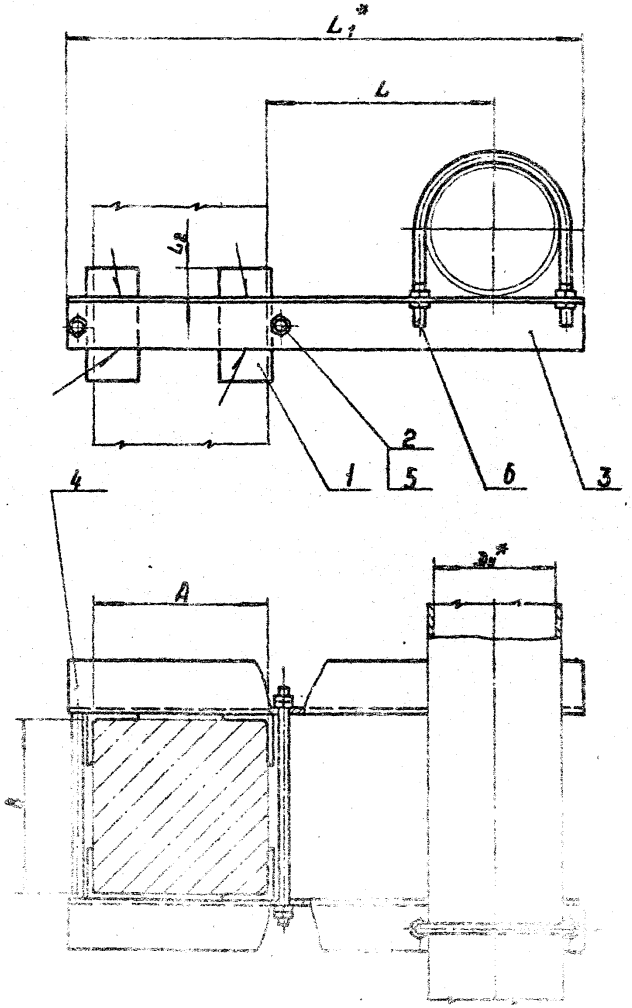

Обозначение	Условный проход $Д_у^*$, мм	Размер колонны A x B	L, мм	L_1^*, мм	L_a, мм	Масса, кг
УКГ4 00	300	400x400	350^{+5}	1037	87,5±1	65.3
– 01		400x600				66.3
– 02		600x400		1237		73.0
– 03	400	400x400	450^{+5}	1191		73.86
– 04		400x600				74.85
– 05		600x400		1391		81.5
– 06	500	400x400	550^{+5}	1348	70±1	116.0
– 07		400x600				117.0
– 08		600x400		1548		127.8

1 Сварные швы по ГОСТ 5264-80-Т1-Б5.

2 * Размеры для справок.

					УКГ4 00 СБ			
Изм.	Лист	№ докум.	Подп.	Дата	Крепление горизонтального водопровода Ду 300 ÷ 500 к железобетонной колонне сборочный чертеж	Лит.	Масса	Масштаб
Разраб.		Кузнецов		11.83		И	сыт.	—
Пров.		Герасимова		11.83		Лист	Листов 1	
Т. контр.						Институт Мосгазниипроект		
Н. контр.		Носилевич		11.83				
Утв.		Иванов		12.83				

Копировал:

Формат А3

Инв. № подл.	Подп. и дата	Взам. инв. №	Инв. № дубл.	Подп. и дата

Серия 5.905-8

Формат	Зона	Поз.	Обозначение	Наименование	Кол. на исполн. УКГ5.00 –									Примечание
					–	01	02	03	04	05	06	07		
				Документация										
А3			УКГ5.00СБ	Сборочный чертеж	X	X	X	X	X	X	X	X		
А3			УКГ0.00Д	Общие указания	X	X	X	X	X	X	X	X		
				Детали										
А3		1	УКГ5.01	Уголок	1	1								
			-01	Уголок			1							
			-03	Уголок				1	1					
			-04	Уголок						1				
			-06	Уголок							1	1		
Б4		2	УКГ5-02	Уголок										
				Уголок Б-50×50×5 ГОСТ 8509-72										
				Ст3-1-I ГОСТ 535-79										
				ℓ=180-3	4	4	4	4	4	4	4	4		

Исполнения: 08... 15-ст. листы 3,4
16... 23 ст. листы 5,6
24... 29 ст. листы 7,8

Изм.	Лист	№ докум.	Подп.	Дата
Разраб.		Кудинов		11.83
Пров.		Герасимова		11.83
Н. контр.		Иосилевич		11.83
Утв.		Иванов		12.83

УКГ5.00

Крепление вертикального газопровода Ду 50÷500 к железобетонной колонне

Лит.	Лист	Листов
И	1	8

Институт Мосгазниипроект

Копировал: [illegible] Формат А4

Инв. № подл.	Подп. и дата	Взам. инв. №	Инв. № дубл.	Подп. и дата

Формат	Зона	Поз.	Обозначение	Наименование	Кол. на исполн. УКГ5.00 –									Примечание
					–	01	02	03	04	05	06	07		
А4		3	УКГ3.01	Стяжка	2		2							
			-01	Стяжка		2								
			-02	Стяжка				2		2	2			
			-03	Стяжка					2			2		
А3		4	УКГ3.03 -01	Уголок	1	1								
			-02	Уголок			1							
			-05	Уголок				1	1		1	1		
			-06	Уголок						1				
				Стандартные изделия										
		5		Гайка М10.5 ГОСТ 5915-70	12	12	12							
				Гайка М12.5 ГОСТ 5915-70				12	12	12	12	12		
		6		Хомут 60-В ст3 сп ГОСТ 24137-80	1	1	1							
				Хомут 80-В ст3 сп ГОСТ 24137-80				1	1	1				
				Хомут 90-В ст3 сп ГОСТ 24137-80							1	1		

Изм.	Лист	№ докум.	Подп.	Дата

УКГ5.00

Лист 2

Копировал: [illegible] Формат А4

Инв. № подл.	Подп. и дата	Взам. инв. №	Инв. № дубл.	Подп. и дата

Серия 5.905-8

Формат	Зона	Поз.	Обозначение	Наименование	Кол. на исполн. УКГ3.00 — 08	09	10	11	12	13	14	15			Примечание
				Документация											
А3			УКГ0.00 ВВ	Сборочный чертеж	×	×	×	×	×	×	×	×			
А3			УКГ0.00 Д	Общие указания	×	×	×	×	×	×	×	×			
				Детали											
А3		1	УКГ5.01 — 07	Уголок	1										
			— 10	Уголок		1	1								
			— 11	Уголок				1							
			— 15	Уголок					1	1					
			— 16	Уголок							1				
			— 20	Уголок								1			
Б.Ч.		2	УКГ5.02	Уголок Р = 180-5											
				Уголок Б-50×50×5 ГОСТ 8509-72 / ст3-1-I ГОСТ 535-79	4										
			УКГ5.02 — 01	Уголок Р = 210-5											
				Уголок Б-70×70×7 ГОСТ 8509-72 / ст3-1-I ГОСТ 535-79		4	4	4	4	4	4	4			
А4		3	УКГ5.01 — 02	Стяжка	2	2		2							

Изм.	Лист	№ докум.	Подп.	Дата	УКГ5.00	Лист 3

Копировал: Формат А4

Инв. № подл.	Подп. и дата	Взам. инв. №	Инв. № дубл.	Подп. и дата

Формат	Зона	Поз.	Обозначение	Наименование	Кол. на исполн. УКГ5.00 — 08	09	10	11	12	13	14	15			Примечание
А4		3	УКГ3.01 — 03	Стяжка			2								
			— 04	Стяжка					2		2				
			— 05	Стяжка						2					
			— 06	Стяжка								2			
А3		4	УКГ3.03 — 06	Уголок	1										
			— 08	Уголок		1	1								
			— 09	Уголок				1							
			— 11	Уголок					1	1					
			— 12	Уголок							1				
			— 14	Уголок								1			
				Стандартные изделия											
		5		Гайка М12.5 ГОСТ 5915-70	12	12	12	12							
				Гайка М16,5 ГОСТ 5915-70					12	12	12				
				Гайка М20,5 ГОСТ 5915-70								12			
		6		Хомут 90-8 Ст3сп ГОСТ 24137-80	1										
				Хомут 110-8 Ст3сп ГОСТ 24137-80		1	1	1							
				Хомут 160-8 Ст3сп ГОСТ 24137-80					1	1	1				
				Хомут 225-8 Ст3сп ГОСТ 24137-80								1			

Изм.	Лист	№ докум.	Подп.	Дата	УКГ5.00	Лист 4

Копировал: Формат А4

Инв. № подл.	Подп. и дата	Взам. инв. №	Инв. № дубл.	Подп. и дата

Серия 5.905-8

Формат	Зона	Поз.	Обозначение		Наименование	Кол. на исполн. УКГ 5.00- 16	17	18	19	20	21	22	23			Примечание
					Документация											
А3			УКГ 5.00СБ		Сборочный чертеж	X	X	X	X	X	X	X	X			
А3			УКГ 0.00Д		Общие указания	X	X	X	X	X	X	X	X			
					Детали											
А3		1	УКГ 5.01	-20	Уголок	1										
				-21	Уголок		1									
				-25	Уголок			1	1							
				-26	Уголок					1						
				-30	Уголок						1	1				
				-31	Уголок								1			
А4		2	УКГ 5.02	-01	Уголок l=210-5											
					Уголок 5-70×10×7 ГОСТ 8509-72 Ст3-1-3 ГОСТ 535-79	4	4									
				-02	Уголок l=240-5											
					Уголок 5-100×100×10 ГОСТ 8509-72 Ст3-1-3 ГОСТ 535-79			4	4	4	4	4	4			
А4		3	УКГ 3.01	-06	Стяжка		2									
				-07	Стяжка	2										

Изм.	Лист	№ докум.	Подп.	Дата	УКГ 5.00	Лист 5

Копировал: [illegible] Формат А4

Инв. № подл.	Подп. и дата	Взам. инв. №	Инв. № дубл.	Подп. и дата

Формат	Зона	Поз.	Обозначение		Наименование	Кол. на исполн. УКГ 5.00- 16	17	18	19	20	21	22	23			Примечание
А4		3	УКГ 3.01	-08	Стяжка			2		2	2		2			
				-09	Стяжка				2			2				
А4		4	УКГ 3.03	-14	Уголок	1										
				-15	Уголок		1									
				-17	Уголок			1	1							
				-18	Уголок					1						
				-19	Уголок						1	1				
				-20	Уголок								1			
					Стандартные изделия											
		5			Гайка М20.5 ГОСТ 5915-70	12	12	12	12	12	12	12	12			
		6			Хомут 2[illegible]-В Ст3 сп ГОСТ 24137-80	1	1									
					Хомут 275-В Ст3 сп ГОСТ 24137-80			1	1	1						
					Хомут 330-В Ст3 сп ГОСТ 24137-80						1	1	1			

Изм.	Лист	№ докум.	Подп.	Дата	УКГ 5.00	Лист 6

Копировал: [illegible] Формат А4

Инв. №	Инв. № дубл.	Подп. и дата

Серия 5.905-8

Формат	Зона	Поз.	Обозначение	Наименование	Кол. на исполн. УКГ5.00- 24	25	26	27	28	29	Примечание
				Документация							
А3			УКГ5.00СБ	Сборочный чертеж	X	X	X	X	X	X	
А3			УКГ0.00Д	Общие указания	X	X	X	X	X	X	
				Детали							
А3		1	УКГ5.01 -35	Уголок	1	1					
			-36	Уголок			1				
			-40	Уголок				1	1		
			-41	Уголок						1	
БУ		2	УКГ5.02 -03	Уголок l=270-5							
				Уголок Б-125×125×10 ГОСТ 8509-72 / Ст3-1-I ГОСТ 535-79	4	4	4				
			-04	Уголок l=300-5							
				Уголок Б-160×160×12 ГОСТ 8509-72 / Ст3-1-I ГОСТ 535-79				4	4	4	
А4		3	УКГ5.01 -10	Стяжка	2		2				
			-11	Стяжка		2					
			-12	Стяжка				2		2	
			-13	Стяжка					2		
А4		4	УКГ3.03 -26	Уголок	1	1					

Изм.	Лист	№ докум.	Подп.	Дата	УКГ5.00	Лист 7

Копировал: [illegible] Формат А4

Инв. № подл.	Подп. и дата	Взам. инв. №	Инв. № дубл.	Подп. и дата

Формат	Зона	Поз.	Обозначение	Наименование	Кол. на исполн. УКГ5.00- 24	25	26	27	28	29	Примечание
А4		4	УКГ3.03 -27	Уголок			1				
			-31	Уголок				1	1		
			-32	Уголок						1	
				Стандартные изделия							
		5		Гайка М24.5 ГОСТ 5915-70	12	12	12	12	12	12	
		6		Хомут 430-В Ст3сп ГОСТ 24137-80	1	1	1				
				Хомут 540-В Ст3сп ГОСТ 24137-80				1	1	1	

Изм.	Лист	№ докум.	Подп.	Дата	УКГ5.00	Лист 8

Копировал: [illegible] Формат А4

УКГ5.00 С6

Серия 5.905-8

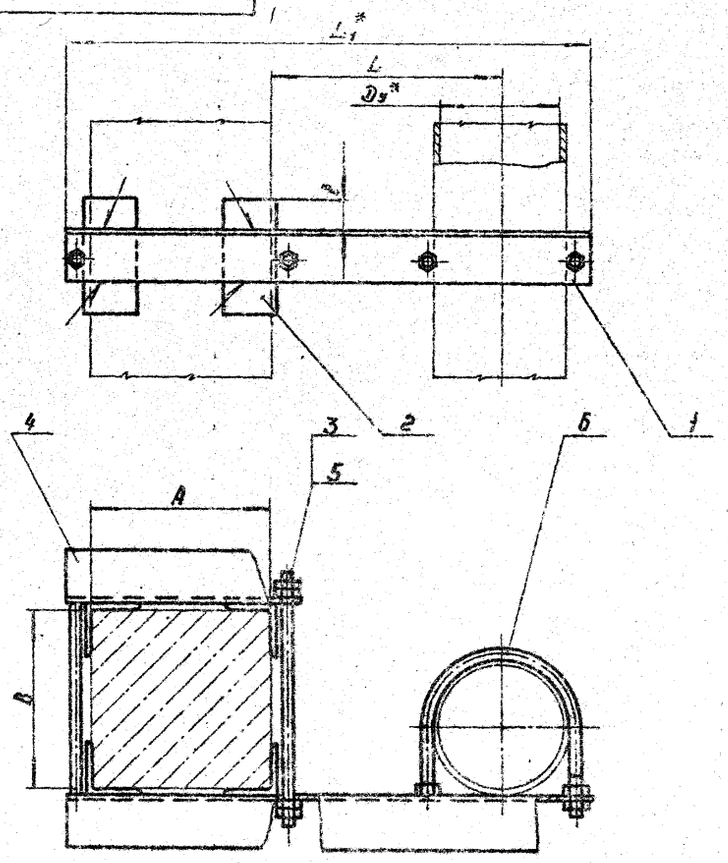

Обозначение	Условный проход Dy*, мм	Размер колонны A x B	L, мм	L1*, мм	L2*, мм	C*, мм	Масса, кг
УКГ5.00	50	400x400	100±5	616	524	67,5±1	7,04
— 01		400x600					7,28
— 02		600x400					8,38
— 03	65	400x400		629	537	65±1	8,28
— 04		400x600					8,64
— 05		600x400		829			9,79
— 06	80	400x400		634	542		8,32
— 07		400x600					8,68
— 08		600x400		834			9,82
— 09	100	400x400	150±5	694	602	77±1	9,21
— 10		400x600					10,07
— 11		600x400		894			11,41
— 12	150	400x400	200±5	775	683	70±1	16,33
— 13		400x600					19,15
— 14		600x400		975			21,58
— 15	200	400x400	250±5	883	791	65±1	27,0
— 16		400x600					28,4
— 17		600x400		1083			30,38
— 18	250	400x400	300±5	980	888	70±1	42,2
— 19		400x600					43,2
— 20		600x400		1160			47,4
— 21	300	400x400	350±5	1037	945	57,5±1	55,21
— 22		400x600					56,54

Продолжение

Обозначение	Условный проход Dy*, мм	Размер колонны A x B	L, мм	L1*, мм	L2*, мм	C*, мм	Масса, кг
УКГ5.00 — 23	300	600x400	350±5	1057	724	57,5±1	64,2
— 24	400	400x400	450±5	1191	548	70±1	64,2
— 25		400x600					68,8
— 26		600x400		1391	748		69,13
— 27	500	400x400	550±5	1348	552	70±1	92,3
— 28		400x600					93,20
— 29		600x400		1548	752		105,0

1 Сварные швы по ГОСТ [illegible]-80-Т1-Б.5.

2 Размеры для справок.

УКГ5.00 С6

[illegible] двухколейного водопровода [illegible] на железобетонной колонне. Сборник чертежей

Инв. № подл. | Подп. и дата | Взам. инв. № | Инв. № дубл. | Подп. и дата

10.5 ЭХА

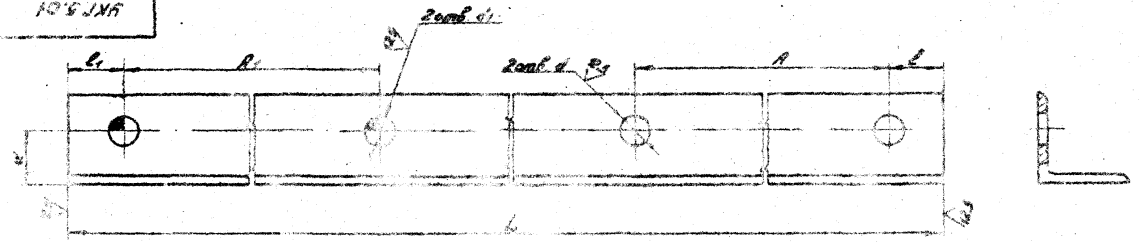

Обозначение	A, мм	A_1, мм	d1, мм	d, мм	d_1, мм	L, мм	B, мм	B_1, мм	B x B x d	Масса, кг
УКГ 5.01		442±1			12 +0,4	616-1,2		30±0,3		2,06
-01	70±1	642±1	25±0,3	12 +0,4		816-1,2			45 x 45 x 5	2,75
-02		36±1			10 +0,36	220-1,15		44±0,3		0,74
-03		445±1			15 +0,4	629-1,2		30±0,3		2,37
-04	92±1	645±1				829-1,2				3,17
-05		36±1			10 +0,36	240-1,15		42±0,3		0,90
-06		448±1			18 +0,4	634-1,2		30±0,3	50 x 50 x 5	2,39
-07	102±1	648±1				834-1,2				3,14
-08		36±1	30±0,3	18 +0,4	10 +0,36	258-1,15	30±0,3	42±0,3		0,94
-09		40±1						38±0,3		0,84
-10		446±1			18 +0,4	634-1,2		30±0,3	36 x 36 x 5	2,39
-11		648±1				834-1,2				3,14
-12	122±1	40±1			10 +0,36	278-1,2		38±0,3	50 x 50 x 5	1,03
-13		53±1				309-1,3		46±0,3		1,13
-14		70±1			12 +0,4	320-1,4		38±0,3		1,20

Серия 5.903-8

Инв.№подл. | Подп. и дата | Взам.инв.№ | Инв.№дубл. | Подп. и дата

Нач.Отд.	Кудинов				
Разраб.	Кудинов			Усзок	
Провер.	Герасимова				
Гл.инж.					
Н.контр.	Шевелева				
Утв.					

УКГ 5.01

Лит.	Масса	Масштаб
Н	см. табл.	–

Лист 1 Листов 2

Институт Мосгазниипроект

Ссылочные: Гайдукова

Формат А3

Усзок

Типы: 6-8x8x d ГОСТ 8509-72
Ст3-1-1 ГОСТ 535-79

Продолжение

Обозначение	A, мм	A_1, мм	c, мм	d, мм	d_1, мм	L, мм	C, мм	C_1, мм	B x B x d	Масса, кг
1КГ5.01 — 15	176±1	452±1	40±0,3	19 +0,5	$19^{+0,5}$	775-2,0	30±0,3	30±0,3	70×70×7	5,79
— 16		653±1				975-2,3				7,27
— 17		40±1	35±0,3		$10^{+0,36}$	335-1,4		44±0,3	63×63×5	1,58
— 18		53±1				350-1,4		41±0,3		1,66
— 19		70±1			$12^{+0,4}$	330-1,4		44±0,3		1,80
— 20	245±1	460±1	45±0,3	24 +0,5	$24^{+0,5}$	883-2,3	40±0,3	40±0,3	80×80×8	8,52
— 21		660±1				1285-3,1				10,45
— 22		40±1			$10^{+0,36}$	405-1,55	30±0,3	45±0,3	75×75×5	2,31
— 23		53±1				420-1,55		42±0,3		2,40
— 24		70±1			$12^{+0,4}$	450-1,55		45±0,3		2,57
— 25	235±1	464±1	60±0,4	24 +0,5	$24^{+0,5}$	960-2,3	40±0,3	40±0,3	100×100×10	14,48
— 26		664±1				1160-2,3				17,50
— 27		40±1	45±0,3		$10^{+0,36}$	455-1,55	30±0,3	45±0,3	75×75×5	2,60
— 28		53±1				470-1,55		42±0,3		2,68
— 29		70±1			$12^{+0,4}$	500-1,55		45±0,3		2,86
— 30	350±1	464±1	75±0,4		$24^{+0,5}$	1037-2,6	40±0,3	40±0,3	125×125×10	19,80
— 31		664±1				1237-2,8				23,62
— 32		40±1	45±0,3	28 +0,5	$10^{+0,36}$	505-1,75	30±0,3	45±0,3	75×75×5	2,88
— 33		53±1				530-1,75		47±0,3		3,02
— 34		70±1			$12^{+0,4}$	550-1,75		40±0,3		3,14
— 35	454±1	468±1	75±0,4		$28^{+0,5}$	1191-2,6	40±0,3	40±0,3	125×125×10	22,80
— 36		668±1				1391-3,1				26,62
— 37		40±1	50±0,3		$10^{+0,36}$	615-1,75	30±0,3	46±0,3	90×90×6	5,07
— 38		53±1				630-1,75		43±0,3		5,20
— 39		70±1			$12^{+0,4}$	660-2,0		46±0,3		5,45
— 40	564±1	472±1	90±0,4		$28^{+0,5}$	1348-3,1	40±0,3	40±0,3	160×160×12	39,60
— 41		672±1				1548-3,1				45,50
— 42		40±1	50±0,3		$10^{+0,36}$	795-2,0	30±0,3	46±0,3	90×90×6	5,98
— 43		53±1				740-2,0		43±0,3		6,10
— 44		70±1			$12^{+0,4}$	770-2,0		46±0,3		6,35

Серия 3.905-8

1КГ5.01

Инв.№ подл. | Подп. и дата | Взам. инв.№ | Инв.№ дубл. | Подп. и дата

1КГ5.01

Изм. | Кол. уч. | Лист | № док. | Подп. | Дата

Формат А4

12

Инв. № подл. | Подп. и дата | Взам. инв. № | Инв. № дубл. | Подп. и дата

Серия 3.006.2

Зона	Поз.	Обозначение	Наименование	кол. на испол. УКГ 6.00 —	01	02	03	04	05	06	07	Примечание
			Документация									
		УКГ 6.00 СБ	сборочный чертеж	×	×	×	×	×	×	×		
		УКГ 6.00 Д	Общие указания	×	×	×	×	×	×	×		
			Детали									
	1	УКГ3.03	Уголок	1								
		— 03	Уголок		1							
		— 04	Уголок			1						
		— 07	Уголок				1					
		— 10	Уголок					1				
		— 13	Уголок						1			
		— 16	Уголок							1		
		— 24	Уголок								1	

Изм.	Лист	№ докум.	Подп.	Дата
Разраб.	Кудинов			11.83
Пров.	Герасимова			11.83
Н. контр.	Васильева			11.83
Утв.	Иванов			11.83

Крепление сортовых балок к металлическим конструкциям

УКГ 6.00

Лист 1 Листов 2

Копировал: Формат А4

Инв. № подл. | Подп. и дата | Взам. инв. № | Инв. № дубл. | Подп. и дата

Зона	Поз.	Обозначение	Наименование	кол. на испол. УКГ 6.00 —	01	02	03	04	05	06	07	Примечание
			Стандартные изделия									
			Гайка М10.3 ГОСТ 5915-70	4								
			Гайка М12.5 ГОСТ 5915-70		4	4	4					
			Гайка М16.5 ГОСТ 5915-70					4				
			Гайка М20.5 ГОСТ 5915-70						4	1	1	
			Хомуты ГОСТ 24137-80									
	3		80 – 8 ст 3 сп	1								
			90 – 8 ст 3 сп		1							
			110 – 8 ст 3 сп			1						
			160 – 8 ст 3 сп				1					
			225 – 8 ст 3 сп					1				
			275 – 8 ст 3 сп						1			
			330 – 8 ст 3 сп							1		

Изм.	Лист	№ докум.	Подп.	Дата

УКГ 6.00

Лист 2 Листов 2

Копировал: Формат А4

УКГ6.00СБ

Серия 5.905-8

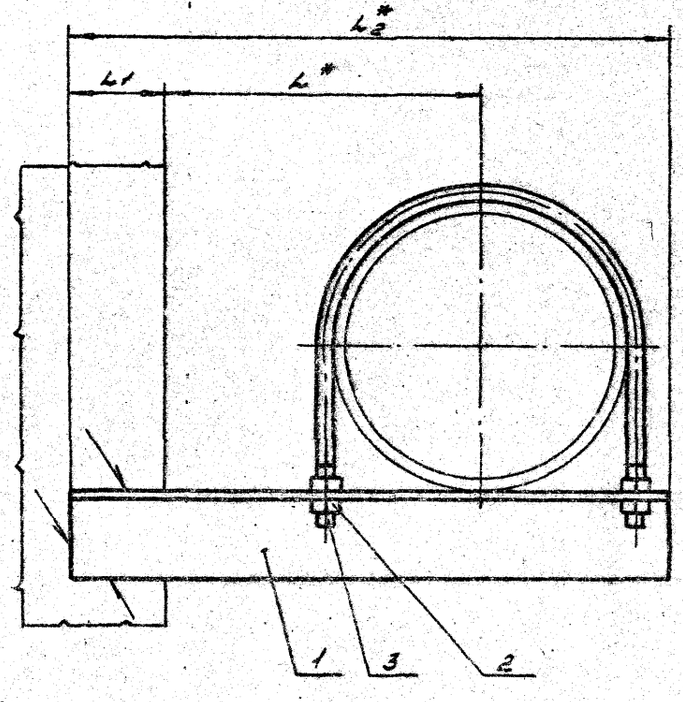

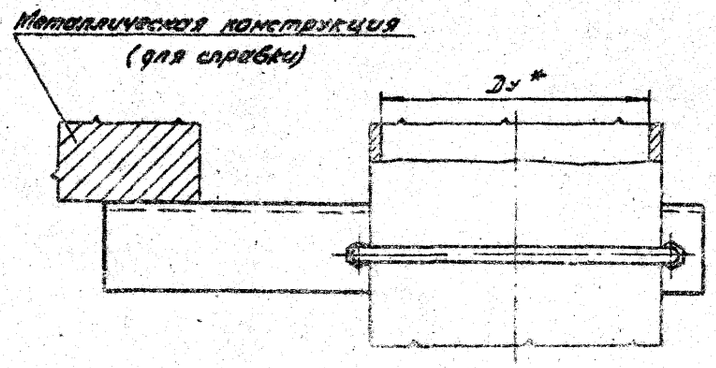

Обозначение	Условный проход Dy^*, мм	L^*, мм	L_1, мм	L_2^*, мм	ΔK, мм	Масса, кг
УКГ6.00	50	100	55-5	220	4+1	0,86
-01	65			231		1,15
-02	80			236		1,19
-03	100	150		296		1,60
-04	150	200	75-5	393	5+1	3,79
-05	200	250		488		6,63
-06	250	300	85-5	563	6+1	10,87
-07	300	350	105-5	670		15,49

1. Сварные швы по ГОСТ 5264-80-Т1-ΔK.
2. * Размеры для справок.

Изм.	Лист	№ докум.	Подп.	Дата	УКГ6.00СБ			
Разраб.		Кудинов		11.85	Крепление горизонтального газопровода Ду 50÷300 к металлическим конструкциям. Сборочный чертеж	Лит.	Масса	Масштаб
Пров.		Герасимова		11.85		И		см. табл.
Т.контр.						Лист	Листов	
Н.контр.		Носилевич		11.85		Институт Магазинпроект		
Утв.		Иванов		12.85				

Инв. № подл. | Подп. и дата | Взам. инв. № | Инв. № дубл. | Подп. и дата

Формат А

УКГ 7.01

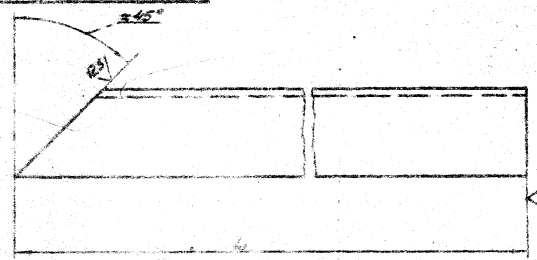

Обозначение	L, мм	Масса, кг
УКГ 7.01	760-2,0	14,23
-01	940-2,3	15,56

Изм.	Лист	№ докум.	Подп.	Дата
Разраб.		Гулина		11.83
Провер.		Герасимова		11.83
Т.контр.				
Н.контр.		Носилевич		11.83
Утв.				

Подкос

Лит. | Масса | Масштаб: Н | ст. табл. | 1:5

Лист | Листов 1

Институт Массгражданпроект

Ст3-1-I ГОСТ 535-79

Копировал: Гаврилова

Формат А4

Обозначение	Наименование	Кол. на исполн.	Примечание
	Документация		
УКГ 7.00СБ	Сборочный чертеж	X X	
УКГ 0.00Д	Общие указания	X X	
	Детали		
УКГ 7.01	Уголок	1	
-01	Уголок	1	
УКГ 3.02	Уголок	1	
-25	Уголок	1	
-30	Уголок	1	
	Стандартные изделия		
Гайка М24.5 ГОСТ 5915-70		4 4	
Хомут 430-80-2,3-ГОСТ 24137-80		1	
Хомут 540-85-2,3-ГОСТ 24137-80		1	

Копировал: Гаврилова

Формат А4

УКГ 7.00С6

Серия 5.905-8

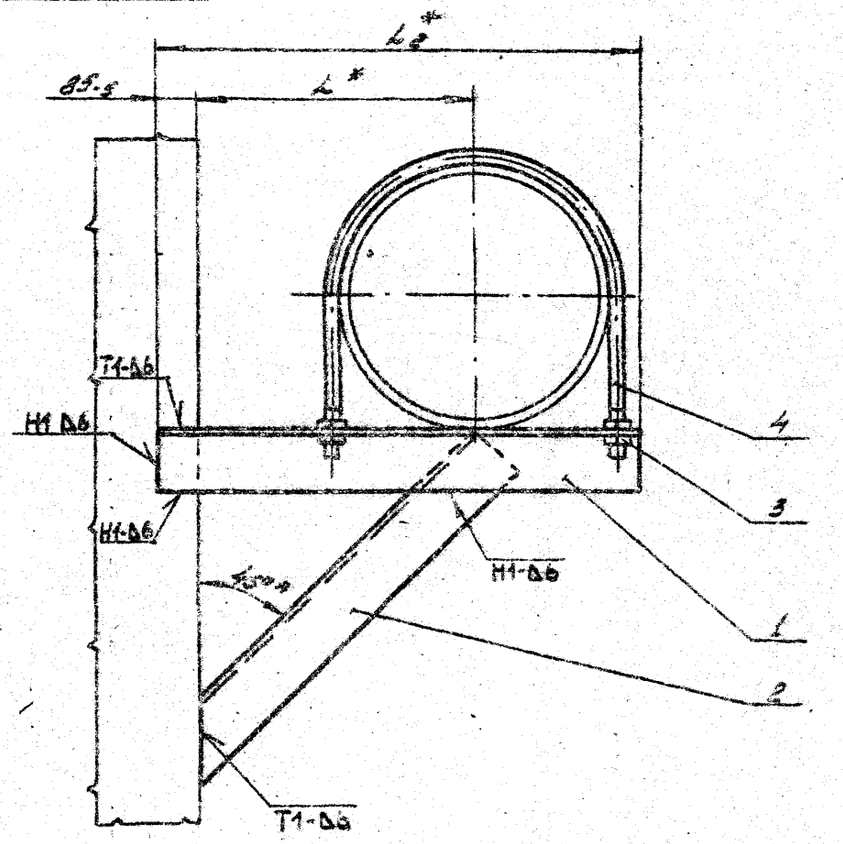

Обозначение	Условный проход Dy^*, мм	L, мм	L_2^*, мм	Масса, кг
УКГ 7.00	400	450	802	34,46
-01	500	550	958	39,77

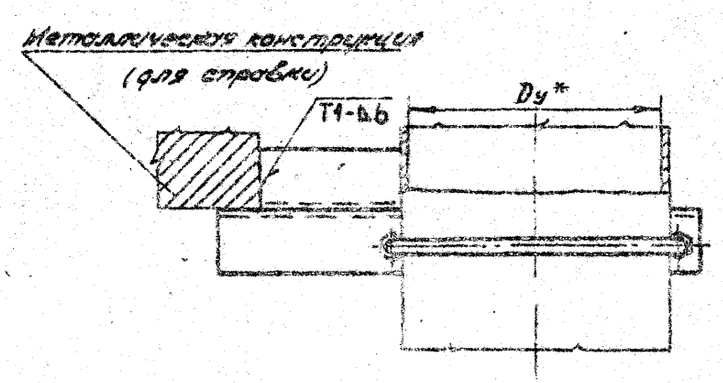

1. Сварные швы по ГОСТ 5264-80.
2. * Размеры для справок.

Изм.	Лист	№ докум.	Подп.	Дата
Разраб.		Кудинов		11.83
Пров.		Герасимов		11.83
Т.контр.				
Н.контр.		Иосилевич		11.83
Утв.		Иванов		

УКГ 7.00С6

Крепление горизонтального газопровода Dy 400 и 500 к металлическим конструкциям. Сборочный чертеж

Лист | Листов

Институт Мосгазниц...

Копировал: Федин | Формат 3

Инв. № подл. | Подп. и дата | Взам. инв. № | Инв. № дубл. | Подп. и дата

Инв.№ подл. | Подп. и дата | Взам. инв.№ | Инв.№ дубл. | Подп. и дата

Серия 5.905-8

Формат	Зона	Поз.	Обозначение	Наименование	Кол. на исполн. УКГ 8.00 –	01	02	03	04	05	06	07	08	09	Примечание
				Документация											
А3			УКГ 8.000Б	Сборочный чертеж	X	X	X	X	X	X	X	X	X	X	
А3			УКГ 0.00Д	Общие указания	X	X	X	X	X	X	X	X	X	X	
				Детали											
А3		1	УКГ 9.02	Уголок	1										
			-03	Уголок		1									
			-04	Уголок			1								
			-07	Уголок				1							
			-10	Уголок					1						
			-13	Уголок						1					
			-16	Уголок							1				
			-24	Уголок								1			
			-25	Уголок									1		
			-30	Уголок										1	

| | | | | | | | | | | |

УКГ 8.00СБ

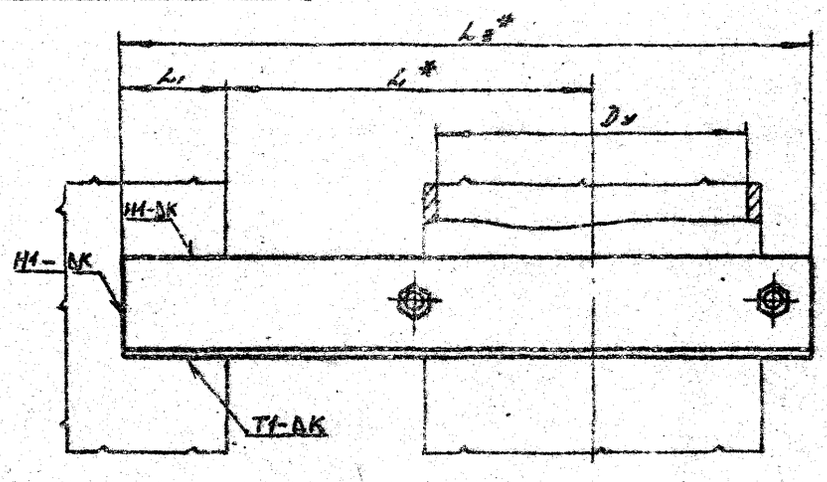

Обозначение	Условный проход D_y^*, мм	L^*, мм	L_1, мм	L_2^*, мм	ΔK, мм	Масса, кг
УКГ 8.00	50	100	55-5	220	4+1	0.86
-01	65			231		1.15
-02	80			236		1.19
-03	100	150		296		1.60
-04	150	200	75-5	393	5+1	3.79
-05	200	250		478		6.63
-06	250	300	85-5	563	6+1	10.87
-07	300	350		650		15.11
-08	400	450		802		20.23
-09	500	550		957		24.20

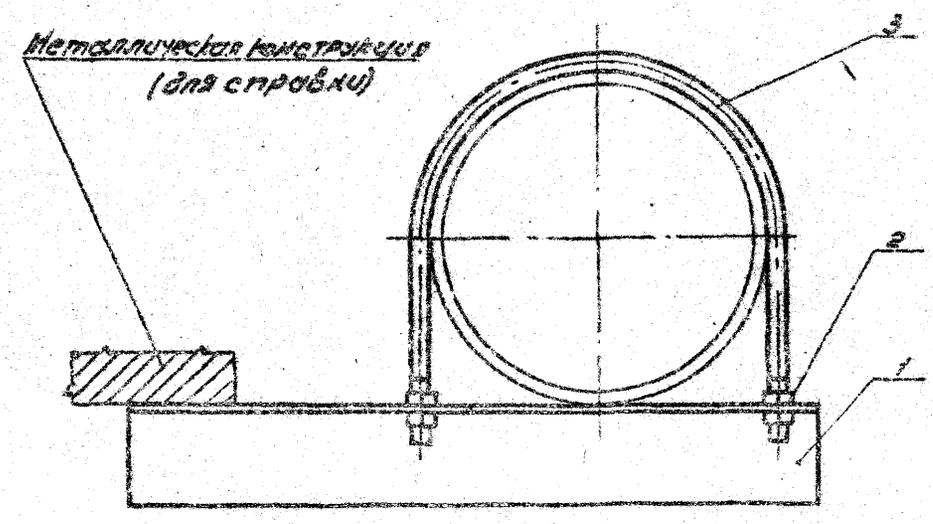

2. Сварные швы по ГОСТ 5264-80

2* Размеры для справок

Изм.	Лист	№ докум.	Подп.	Дата
Разраб.		Куданов		11.85
Пров.		Герасимов		11.85
Т. контр.				
Н. контр.		Носилевич		11.85
Утв.		Иванов		11.85

УКГ 8.00СБ

Крепление вертикального газопровода Ду 50÷500 к металлическим конструкциям. Сборочный чертеж

Лит.	Масса	Масштаб
Н	см. табл.	

Лист | Листов

Институт Мосгазниипроект

Копировал: Родин Формат А

Серия 5.905-8

Инв. № подл. | Подп. и дата | Взам. инв. № | Инв. № дубл. | Подп. и дата

Инв. № подл.	Подп. и дата	Взам. инв. №	Инв. № дубл.	Подп. и дата

Серия 1.905-2

Формат	Зона	Поз.	Обозначение	Наименование	Кол. на исполн. УКГ 9.00- —	01	02	03	04	05					Примечание
				Документация											
А3			УКГ 9.00СБ	Сборочный чертеж	X	X	X	X	X	X					
А3			УКГ0.00Д	Общие указания	X	X	X	X	X	X					
				Сборочные единицы											
А4		1	УКГ9.01.00	Опора	1										
			— 01	Опора		1									
			— 02	Опора			1								
			— 03	Опора				1							
			— 04	Опора					1						
			— 05	Опора						1					
				Детали											
А4		2	УКГ9.02	Болт фундаментный	2	2	2	2	2	2					

Изм.	Лист	№ докум.	Подп.	Дата
Разраб.		Кузинов	[подпись]	11.83
Пров.		Герасимова	[подпись]	11.83
Н.контр.		Носилевич	[подпись]	12.83
Утв.		Иванов	[подпись]	12.83

УКГ 9.00

Крепление горизонтального газопровода Ду 50÷200 на [illegible] стоящей опоре

Лит.	Лист	Листов
Н	1	2

Институт Мосгазниипроект

Копировал: [illegible]

Формат А4

Инв. № подл.	Подп. и дата	Взам. инв. №	Инв. № дубл.	Подп. и дата

Формат	Зона	Поз.	Обозначение	Наименование	Кол. на исполн. УКГ 9.00- —	01	02	03	04	05					Примечание
				Стандартные изделия											
		3		Гайка М10,5 ГОСТ 5915-70	4										
				Гайка М12,5 ГОСТ 5915-70		4	4	4							
				Гайка М16,5 ГОСТ 5915-70	4	4	4	4	8	4					
				Гайка М20,5 ГОСТ 5915-70						4					
		4		Хомуты ГОСТ 24137-80											
				60-В Ст3сп	1										
				80-В Ст3сп		1									
				90-В Ст3сп			1								
				110-В Ст3сп				1							
				160-В Ст3сп					1						
				225-В Ст3сп						1					

Изм.	Лист	№ докум.	Подп.	Дата

УКГ 9.00

Лист 2

Копировал: [illegible]

Формат А4

33

УКГ 9.00СБ

Серия 5.905-8

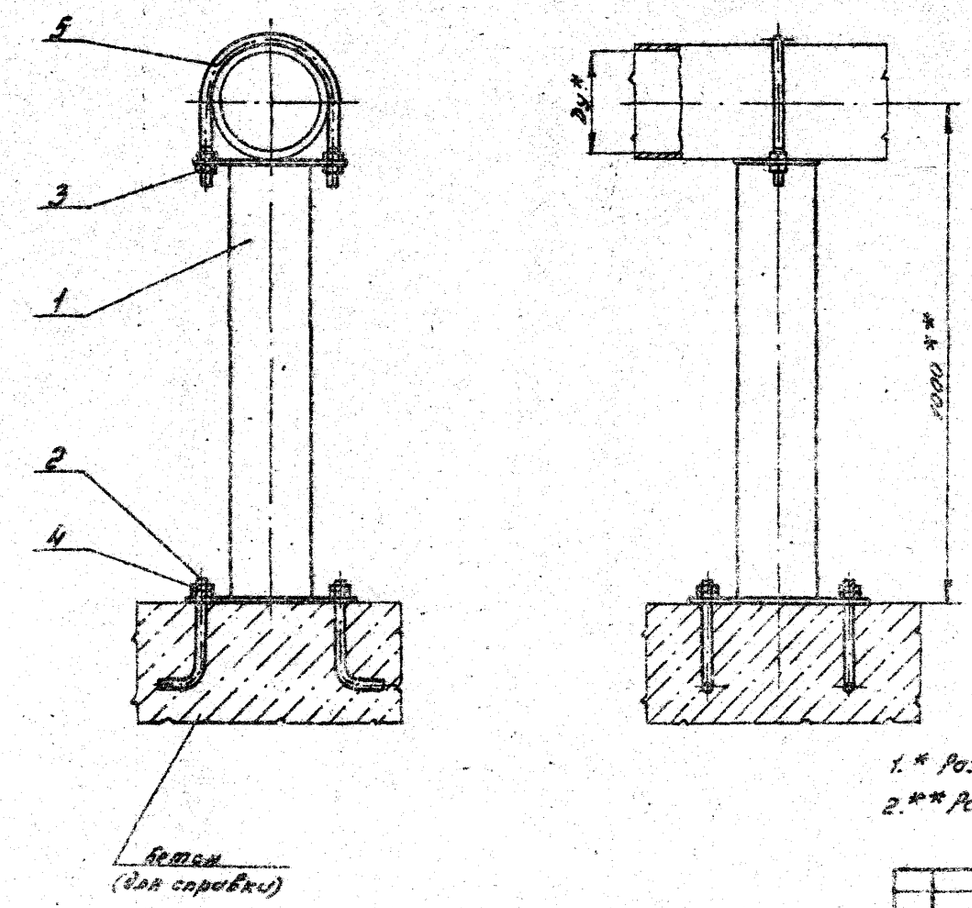

Обозначение	Условный проход Ду*, мм	Масса, кг
УКГ 9.00	50	5,46
-01	65	6,86
-02	80	7,93
-03	100	9,74
-04	150	15,37
-05	200	25,56

1.* Размер для справки.

2.** Размер уточнить при проектировании.

Изм.	Лист	№ докум.	Подп.	Дата
Разраб.		Кудинов		12.83
Пров.		Герасимова		12.83
Т.контр.				
Н.контр.		Насилович		12.83
Утв.		Иванов		12.83

Крепление горизонтального газопровода Ду 50÷200 на отдельно стоящей опоре

Сборочный чертеж

УКГ 9.00СБ

Лит.	Масса	Масштаб
Н	см. табл.	–

Лист | Листов

Институт Мосгазнийпроект

Копировал: Гавриилова

Формат А

Инв. № подл. | Подп. и дата | Взам. инв. № | Инв. № дубл. | Подп. и дата

2

Инв. № подл.	Подп. и дата	Взам. инв. №	Инв. № дубл.	Подп. и дата

Серия 5.905-8

Формат	Зона	Поз.	Обозначение	Наименование	Кол. на исполн. УКГ9.01.00 —										Примечание
					—	01	02	03	04	05					
				Документация											
[illegible]			УКГ9.01.00 СБ	Сборочный чертеж	×	×	×	×	×	×					
				Детали											
[illegible]		1	УКГ9.01.01	Основание	1										
			— 01	Основание		1									
			— 02	Основание			1								
			— 03	Основание				1							
			— 04	Основание					1						
			— 05	Основание						1					
[illegible]		[illegible]	УКГ9.01.02	Полка	1										
			— 01	Полка		1									
			— 02	Полка			1								
			— 03	Полка				1							
			— 04	Полка					1						

Изм.	Лист	№ докум.	Подп.	Дата	УКГ9.01.00			
Разраб.		Кузнецов	[illegible]	12.83	Опора	Лит.	Лист	Листов
Пров.		Герасимова	[illegible]	12.83		М	1	2
Н. контр.		Носилевич	[illegible]	12.83		Институт Мосгазниипроект		
Утв.		Иванов						

Копировал: [illegible] Формат А4

Инв. № подл.	Подп. и дата	Взам. инв. №	Инв. № дубл.	Подп. и дата

Формат	Зона	Поз.	Обозначение	Наименование	Кол. на исполн. УКГ9.01.00 —										Примечание
					—	01	02	03	04	05					
[illegible]		2	УКГ9.01.02 — 05	Полка						1					
[illegible]		3	УКГ9.01.03	Труба ℓ = 961-г											
				Труба 32×3 ГОСТ 10704-76 / Д ГОСТ 10705-63	1										
				Труба ℓ = 952-г											
				Труба 45×3 ГОСТ 10704-76 / Д ГОСТ 10705-80		1									
				Труба ℓ = 945-г											
				Труба 57×3,0 ГОСТ 10704-76 / Д ГОСТ 10705-80			1								
				Труба ℓ = 936-г											
				Труба 76×3,0 ГОСТ 10704-76 / Д ГОСТ 10705-80				1							
				Труба ℓ = 910-г											
				Труба 133×4,0 ГОСТ 10704-76 / Д ГОСТ 10705-80					1						
				Труба ℓ = 880-г											
				Труба 159×4,5 ГОСТ 10704-76 / Д ГОСТ 10705-80						1					

Изм.	Лист	№ докум.	Подп.	Дата	УКГ9.01.00	Лист
						2

Копировал: [illegible] Формат А4

УКГ9.01.00СБ

Серия 5.905-8

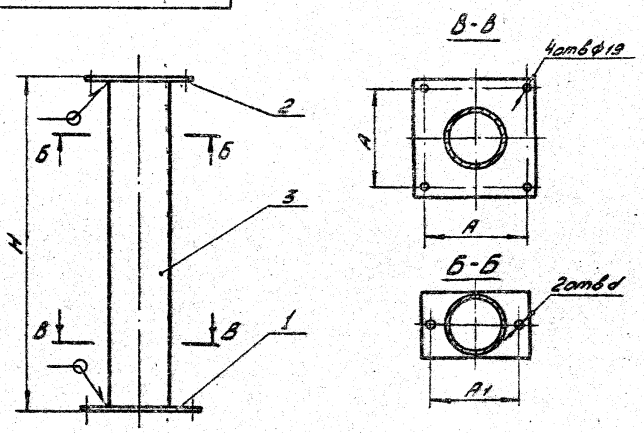

Обозначение	A, мм	A_1, мм	d, мм	H, мм	Масса, кг
УКГ9.01.00	110	70	12	971	3.12
-01	130	92	15	962	4.39
-02	140	102		955	5.44
-03	160	122		946	7.20
-04	220	176	19	920	12.26
-05	280	245	24	890	21.38

1. Сварные швы по ГОСТ 5264-80-Т1 - ◺5.
2. Размеры для справок.

Изм.	Лист	№ докум.	Подп.	Дата
Разраб.		Кудинов		11.83
Пров.		Герасимова		11.83
Т.контр.				
Н.контр.		Иосилевич		11.83
Утв.		Иванов		

УКГ9.01.00СБ

Опора

Сборочный чертеж

Лит.	Масса	Масштаб
И	ст.табл.	-

Лист | Листов 1

Институт Мосгазниипроект

Копировал: Родина | Формат А4

УКГ9.01.01

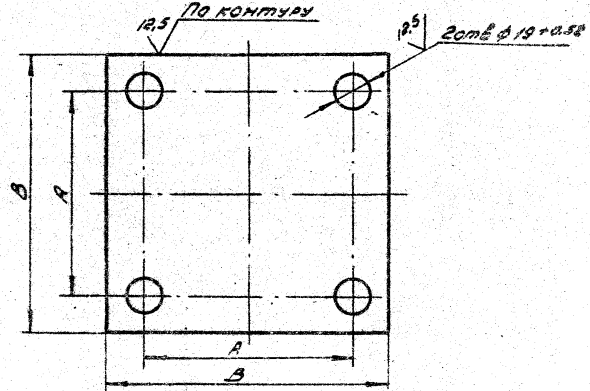

Обозначение	A, мм	B, мм	Масса, кг
УКГ9.01.01	110±1	150-1	0,84
-01	130±1	170-1	1,09
-02	140±1	180-1	1,23
-03	160±1	200-1,15	1,53
-04	220±1	260-1,3	2,61
-05	280±1	320-1,4	4,24

Изм.	Лист	№ докум.	Подп.	Дата
Разраб.		Кудинов		11.83
Пров.		Герасимова		11.83
Т.контр.				
Н.контр.		Иосилевич		11.83
Утв.				

УКГ9.01.01

Основание

Лит.	Масса	Масштаб
И	ст.табл.	-

Лист | Листов

Лист 5 ГН-5 ГО 19923-74

Стб ГОСТ 4637-79

Институт Мосгазниипроект

Копировал: Родина | Формат

Подп. и дата | Инв. № дубл. | Взам. инв. № | Подп. и дата | Инв. № подл.

61

1

Серия 5.905-8

УКГ9.01.02

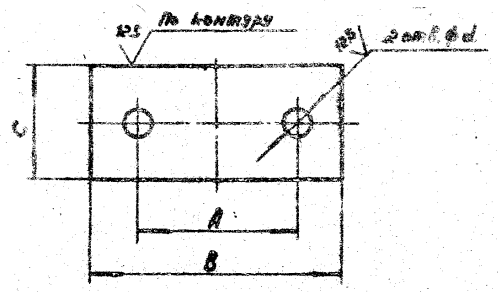

Обозначение	A, мм	B, мм	C, мм	d, мм	Масса, кг
УКГ9.01.02	70±1	110-0,87	50-0,62	$12^{+0,43}$	0,21
—01	92±1	130-1	70-0,74	$15^{+0,43}$	0,34
—02	102±1	140-1	80-0,74		0,43
—03	122±1	160-1	100-0,87		0,62
—04	176±1	220-1,15	150-1	$19^{+0,52}$	1,30
—05	245±1	290-1,2	180-1	$24^{+0,52}$	2,05

Изм.	Лист	№ докум.	Подп.	Дата
Разраб.		Кузинов		11.83
Пров.		Герасимова		11.83
Т.контр.				
Н.контр.		Носилевич		11.83
Утв.				

УКГ9.01.02

Полка

Лит. | Масса | Масштаб

Лист | Листов 1

Лист 6-ПН-50 ГОСТ 19903-74 / Ст3 ГОСТ 14637-79

Институт Мосгазниипроект

Копировал: | Формат А4

Взам. инв. № | Инв. № дубл. | Подп. и дата

Инв. № подл. | Подп. и дата

37

УКГ9.02

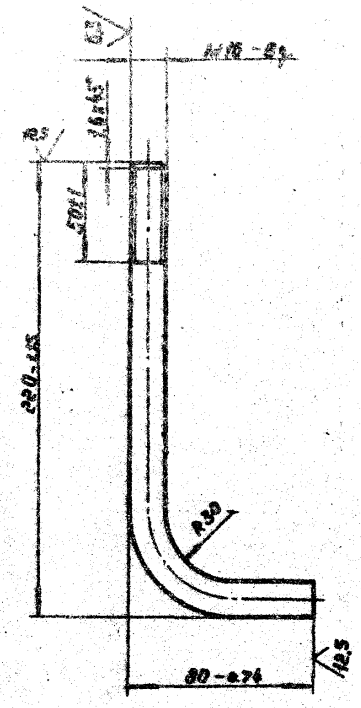

Изм.	Лист	№ докум.	Подп.	Дата
Разраб.		Кузинов		11.83
Пров.		Герасимова		11.83
Т.контр.				
Н.контр.		Носилевич		11.83
Утв.				

УКГ9.02

Болт фундаментный

Лит. | Масса | Масштаб

И | 0,47 | 1:2

Лист | Листов 1

Крепе 8 Н ГОСТ 2590-71 / Ст3-1-I ГОСТ 535-79

Институт Мосгазниипроект

Копировал: | Формат А4

Взам. инв. № | Инв. № дубл. | Подп. и дата

Инв. № подл. | Подп. и дата

Инв. № подл. | Подп. и дата | Взам. инв. № | Инв. № дубл. | Подп. и дата

Серия 5.905-8

Формат	Зона	Поз.	Обозначение	Наименование	Кол. на исполн. УКГ 10.00-										Примечание
					–	01	02	03	04	05	06	07	08	09	
				Документация											
А3			УКГ 10.00СБ	Сборочный чертеж	X	X	X	X	X	X	X	X	X	X	
А3			УКГ 0.00Д	Общие указания	X	X	X	X	X	X	X	X	X	X	
				Сборочные единицы											
А4			УКГ 10.01.00	Опора	1										
			-01	Опора		1									
			-02	Опора			1								
			-03	Опора				1							
			-04	Опора					1						
			-05	Опора						1					
			-06	Опора							1				

Изм.	Лист	№ докум.	Подп.	Дата	УКГ 10.00			
Разраб.	Кудинов			12.93	Крепление горизонт. топливного газопровода Ду 250÷1000 на отдельно стоящей опоре	Лит.	Лист 1	Листов 3
Пров.	Герасимов			12.93				
Н.контр.	Поспелов			12.93		институт Мосгазниипроект		
Утв.	Иванов			12.93				

Копировал: Радина Формат А4

Инв. № подл. | Подп. и дата | Взам. инв. № | Инв. № дубл. | Подп. и дата

Формат	Зона	Поз.	Обозначение	Примечание	Кол. на исполн. УКГ 10.00-										Примечание
					–	01	02	03	04	05	06	07	08	09	
А4		1	УКГ 10.01.00 -07	Опора								1			
			-08	Опора									1		
			-09	Опора										1	
				Стандартные изделия											
		2		Хомуты ГОСТ 24137-80											
				275-В Ст 3сп	1	1	1								
				330-В Ст 3сп				1	1	1					
				430-В Ст 3сп							1	1			
				540-В Ст 3сп									1	1	
		3		Болт 1.1.М20×400.В.Ст3											
				ГОСТ 24379.1-80	4	4	4	4	4	4	4	4	4	4	
		4		Гайки ГОСТ 5915-70											
				М20.5	4	4	4	4	4	4					
				М24.5							4	4	4	4	

Изм.	Лист	№ докум.	Подп.	Дата	УКГ 10.00	Лист 2

Копировал: Радина Формат А4

6.88

Инв. № подл.	Подп. и дата	Взам. инв. №	Инв. № дубл.	Подп. и дата

Серия 5.905-8

Формат	Зона	Поз.	Обозначение	Наименование	Кол. на исполн. УКГ 10.00 — 10	11	12	13	14						Примечание
				Документация											
А3			УКГ 10.00 СБ	Сборочный чертеж	×	×	×	×	×						
А3			УКГ 0.00 ПЗ	Общие указания	×	×	×	×	×						
				Сборочные единицы											
А4		1	УКГ 10.01.00 — 10	Опора	1										
			— 11	Опора		1									
			— 12	Опора			1								
			— 13	Опора				1							
			— 14	Опора					1						
				Детали											
А4		2	УКГ 10.02	Хомут	1	1									
			— 01	Хомут			1	1							
			— 02	Хомут					1						
				Стандартные изделия											
		3		Болт 1.1 М20х100 8 ГОСТ											
				ГОСТ 24379.1-80											
		4		Гайка М20.5 ГОСТ 5915-70	4	4	4	4	4						

Изм.	Лист	№ докум.	Подп.	Дата	УКГ 10.00

Копировал

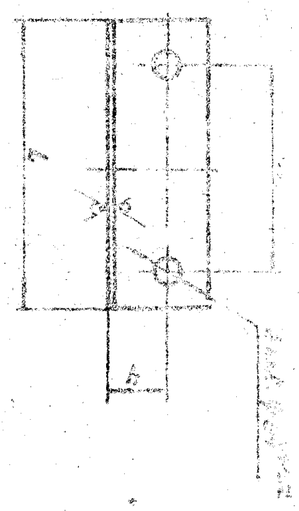

Обозначение	b, мм	L, мм	G, мм	Масса, кг
УКГ 10.01.00	45±0,3	450-13	450±1	1,93
— 01	50±0,3	400-13	400±1	3,67
— 02	75±0,37	350-14	350±1	5,8
— 03	100±0,37	310-14	310±1	7,29

Инв. № подл.	Подп. и дата	Взам. инв. №	Инв. № дубл.	Подп. и дата

Изм.	Лист	№ докум.	Подп.	Дата

УКГ 10.01.02

Опора

Стальная конструкция

Масштаб 1:1

Лист 1

Листов 1

Копировал

Серия 5.905-8

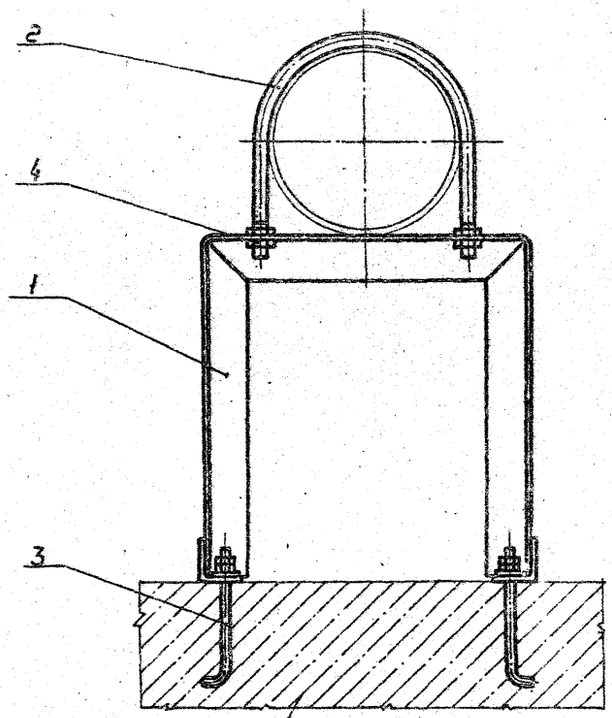

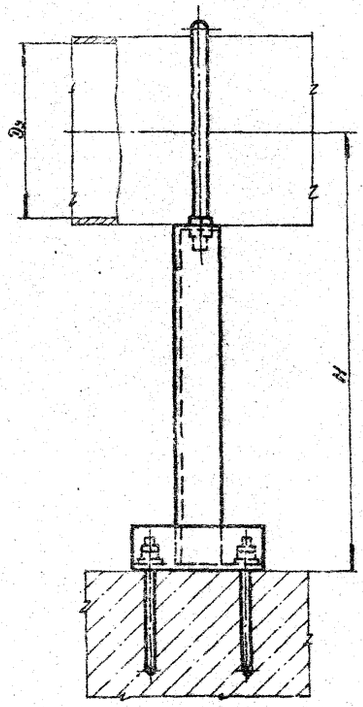

Обозначение	Условный проход Dу	H, мм	Масса, кг
УКГ 10.00	250	600	13,28
–01		700	20,88
–02		800	22,0
–03	300	600	19,2
–04		700	20,65
–05		800	22,0
–06	400		32,17
–07		1000	42,07
–08	500	800	36,87
–09		1000	41,77
–10	600	800	52,65
–11		1000	60,35
–12	800	800	58,45
–13		1000	66,95
–14	1000		69,39

Размеры для справок.

Изм.	Лист	№ докум.	Подп.	Дата
Разраб.	Кузнецов			12.87
Пров.	Герасимова			12.87
Т.контр.				
Н.контр.	Васильева			12.87
ГИП	Иванов			12.87

УКГ 10.00 СБ

Крепление горизонтального газопровода Dу 250 ÷ 1000 на отдельно стоящей опоре.

Сборочный чертеж.

Лит.	Масса	Масштаб
И	См. табл.	—

Лист Листов 1

Институт Мосгазниипроект

Копировал: А)

Формат А3

Инв. № подл. | Подп. и дата | Взам. инв. № | Инв. № дубл. | Подп. и дата

Инв. № подл. | Подп. и дата | Взам. инв. № | Инв. № дубл. | Подп. и дата

Серия 5.905-8

Формат	Зона	Поз.	Обозначение	Наименование	Кол. на испол. УКГ 10.01.00-										Примечание
					-	01	02	03	04	05	06	07	08	09	
				Документация											
А3			УКГ 10.01.00СБ	Сборочный чертеж	×	×	×	×	×	×	×	×	×	×	
				Детали											
А3		1	УКГ 10.01.01	Уголок	1										
			-01	Уголок		1									
			-02	Уголок			1								
			-03	Уголок				1							
			-04	Уголок					1						
			-05	Уголок						1					
			-06	Уголок							1				
			-07	Уголок								1			

						УКГ 10.01.00
Нач. отд.		Подп.	Дата			
Разраб.	Кудинов					
Пров.	Гавриленко			Опора		
Н. контр.	Дорошев					
Утв.						

Копировал: Рыжова | Формат А3

Инв. № подл. | Подп. и дата | Взам. инв. № | Инв. № дубл. | Подп. и дата

Формат	Зона	Поз.	Обозначение	Примечание	Кол. на испол. УКГ 10.01.00-										Примечание
					-	01	02	03	04	05	06	07	08	09	
			УКГ 10.01.01 -08	Уголок									1		
			-09	Уголок										1	
А4		2	УКГ 10.01.02	Уголок	2	2	2	2	2	2					
			-01	Уголок							2	2	2	2	

						УКГ 10.01.00
Нач. отд.		Подп.	Дата			
Разраб.						
Пров.						
Н. контр.						
Утв.						

Копировал: | Формат А3

Серия 5.905-8

Обозначение	Наименование	Кол. на исполн. УКГ 10.01.00					Примечание
		10	11	12	13	14	
	Документацию						
УКГ 10.01.0005	Сборочный чертеж						
	Детали						
УКГ 10.01.0 -10	Уголок	1					
-11	Уголок		1				
-12	Уголок			1			
-13	Уголок				1		
-14	Уголок					1	
УКГ 10.01.02 -02	Уголок	2	2				
-03	Уголок			2	2	2	

Инв. № подл. | Подп. и дата | Взам. инв. № | Инв. № дубл. | Подп. и дата

Изм. | Лист | № докум. | Подп. | Дата

УКГ 10.01.00

Лист 3

УКГ 10.02

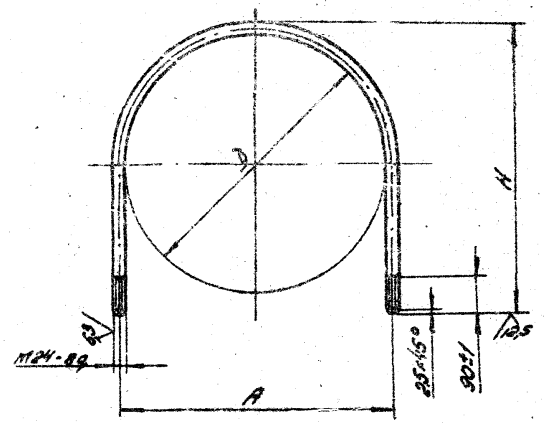

Обозначение	D, мм	A, мм	H, мм	Масса, кг
УКГ 10.02	630+1,75	655±1	695-2	6.04
-01	820+2,3	845±1,1	885-2,3	7.78
-02	1020+2,6	1045±1,3	1085-2,6	9,60

Изм. | Лист | № докум. | Подп. | Дата

Разр. Кудинов 12.82

Пров. Герасимова 12.83

Т.контр.

Н.контр. Иосилевич 12.83

Утв.

Хомут

УКГ 10.02

Лит. | Масса | Масштаб

Н | см. табл. | –

Лист | Листов 1

Круг 824 ГОСТ 2590-71

Ст3-1-I ГОСТ 535-79

Институт Мосгазниипроект

Копировал: Радин

Формат А4

Инв. № подл. | Подп. и дата | Взам. инв. № | Инв. № дубл. | Подп. и дата

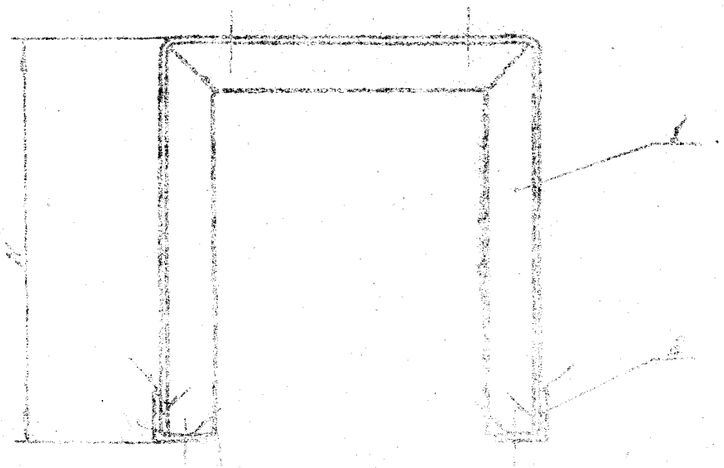

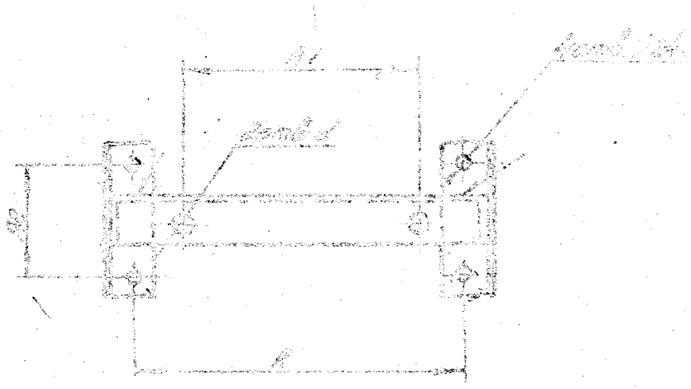

Обозначение	A_1, мм	A_1, мм	A_2, мм	d, мм	H, мм	Масса, кг
УКТ 10.01.00					464	11,63
-01		295			564	13,23
-02	402		200	24	664	14,38
-03					435	11,23
-04		350			538	12,62
-05					638	14,03
-06		454			587	26,57
-07	525		220		487	31,57
-08		554			515	25,67
-09					735	30,57
-10	730	655	250	27	458	41,9
-11					558	45,6
-12	860	545			350	43,39
-13			250		590	53,59
-14	1050	1043			490	54,09

1. Сварные швы по ГОСТ 5264-80-Т1-2.6.
2. Размеры для справок.

УКТ 10.01.00 СБ

Опора

Сборочный чертеж

Лит. | Масса | Масштаб

Лист | Листов 1

Институт Коксохимпроект

Копировал: [illegible]

Формат А3

Инв. № подл.	Подп. и дата	Взам. инв. №	Инв. № дубл.	Подп. и дата

Серия 5.905-8

Формат	Зона	Поз.	Обозначение	Наименование	Кол. на исполн. УКГ 11.00- 20	21	22	23	24						Примечание
				Документация											
А3			УКГ 11.00 СБ	Сборочный чертеж	X	X	X	X	X						
А3			УКГ 0.00 Д	Общие указания	X	X	X	X	X						
				Детали											
А3		1	УКГ 5.01 — 38	Уголок	1										
			— 39	Уголок		1									
			— 42	Уголок			1								
			— 43	Уголок				1							
			— 44	Уголок					1						
				Стандартные изделия											
		2		Гайка М8.5 ГОСТ 5915-70	4		4	4							
				Гайка М10.5 ГОСТ 5915-70		4			4						
				Гайка М24.5 ГОСТ 5915-70	4	4	4	4	4						

Инв. № подл.	Подп. и дата	Взам. инв. №	Инв. № дубл.	Подп. и дата

УКГ 11.00

Лист 5

Копировал: [illegible] Формат А4

Инв. № подл.	Подп. и дата	Взам. инв. №	Инв. № дубл.	Подп. и дата

Формат	Зона	Поз.	Обозначение	Наименование	Кол. на исполн. УКГ 11.00- 20	21	22	23	24						Примечание
		3		[illegible]											
				[illegible]			1								
				[illegible]	1			1							
				[illegible]		1			1						
				[illegible]	1	1									
				[illegible]			1	1	1						

УКГ 11.00

Лист 6

Копировал: [illegible] Формат А4

УКГ 11. 00 СБ

Серия 5.905-8

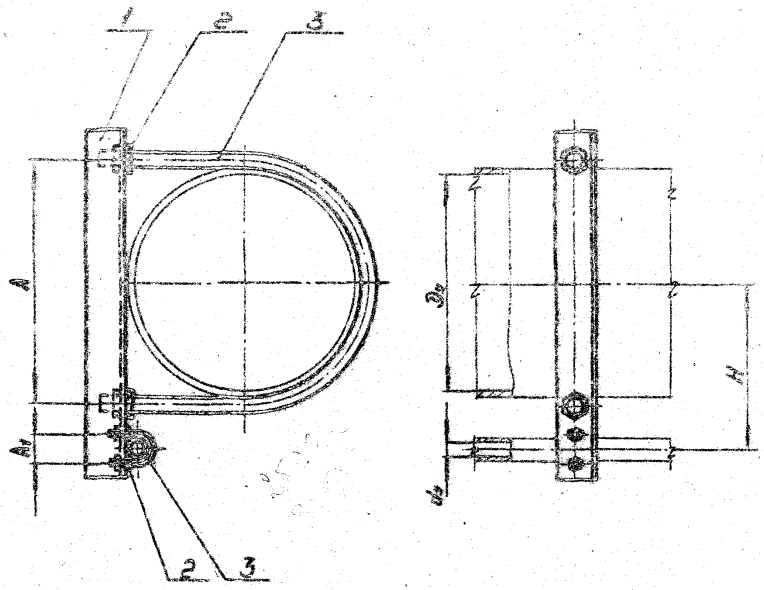

Обозначение	Dy, мм	dy, мм	A, мм	A1, мм	H, мм	Масса, кг
УКГ 11. 00	50	20	70	36	95	1.00
— 01	65		92		105	1.28
— 02	80		102		110	1.35
— 03		25		40		1.36
— 04	100		122		125	1.50
— 05		40		53	140	1.61
— 06		50		70	155	1.78
— 07	150	25	176	40		2.62
— 08		40		53	165	2.71
— 09		50		70	185	2.95
— 10	200	25	245	40	190	4.42
— 11		40		53	200	4.52
— 12		50		70	220	4.79
— 13	250	25	295	40	215	5.05
— 14		40		53	225	5.14
— 15		50		70	245	5.42
— 16	300	25	350	40	240	5.65
— 17		40		53	255	5.80
— 18		50		70	270	6.02

Продолжение

Обозначение	Dy, мм	dy, мм	A, мм	A1, мм	H, мм	Масса, кг
УКГ 11. 00 — 19	400	25	454	40	295	10.06
— 20		40		53	305	10.20
— 21		50		70	325	10.55
— 22	500	25	564	40	350	11.98
— 23		40		53	360	12.11
— 24		50		70	385	12.46

Размеры для справок.

Изм.	Лист	№ докум.	Подп.	Дата
Разраб.		Кузанов		11.83
Пров.		Герасимова		11.83
Т. контр.				
Н. контр.		Носилевич		11.83
Утв.		Иванов		12.83

Крепление вспомогательного газопровода к основному сборочный чертеж

УКГ 11. 00 СБ

Лит.	Масса	Масштаб
И	см. табл.	—

Лист 1 | Листов 2

Институт Мосгазниипроект

Инв. № подл. | Подп. и дата | Взам. инв. № | Инв. № дубл. | Подп. и дата

Копировал | Формат А3

16

Серия 5.905-8

Позиция	Поз.	Обозначение	Наименование	Кол. на изделие УКГ 12.00-										Примечание
				-	01	02	03	04	05	06	07	08	09	
			Документация											
03		УКГ 12.00 СБ	Сборочный чертеж	×	×	×	×	×	×	×	×	×	×	
03		УКГ 0.00 Д	Общие указания	×	×	×	×	×	×	×	×	×	×	
			Детали											
03	1	УКГ 12.01	Кронштейн	1										
		-01	Кронштейн		1									
		-02	Кронштейн			1								
		-03	Кронштейн				1							
		-04	Кронштейн					1						
		-05	Кронштейн						1					
		-06	Кронштейн							1				
		-07	Кронштейн								1			
		-08	Кронштейн									1		
		-09	Кронштейн										1	

Обозначения: Н... 50 – см. лист 5.0
Р0... 80 – см. лист 7.0
Р0... 90 – см. лист 7.0
Ш... 96 – см. лист 8.00

Изм.	Кол.	Лист	№ док.	Подп.	Дата
Нач. отд.		Фадеев			11.83
Разраб.		Кабанов			11.83
Пров.		Константинов			11.83
Н. контр.		Зарубина			11.83
Утв.		Иванов			11.83

УКГ 12.00

Кронштейн блокировки-ворот газопроводов к основному

Лит.	Масса	Масштаб
Р		1:10

Инженерный Мосгазпроект

Копировал: Дёмина Формат А4

Серия 5.905-8

Позиция	Поз.	Обозначение	Наименование	Кол. на изделие УКГ 12.00-										Примечание
				-	01	02	03	04	05	06	07	08	09	
			Стандартные изделия											
	2		Болт М12х1,25х30.46	8	8	8	8	8	8	8	4	8	4	
			Гайка М12.6Н.5Н.019	8							4		4	
			Гайка М12х1,25-5Н.019		8	4	8	4	4	4	4	4	4	
	3		Гайка М12х1,25-6Н.05											
			46-Г2ГЦ	2	2	2	2							
			46-Г2ГЦ				1	2	2	1	1			
			46-Г2ГЦ							1		2	1	
			46-Г2ГЦ	1							1		1	
			46-Г2ГЦ		1									
			46-Г2ГЦ			1	1	1						
			46-Г2ГЦ						1	1	1	1	1	

Изм.	Кол.	Лист	№ док.	Подп.	Дата
Нач. отд.		Фадеев			11.83
Разраб.		Кабанов			11.83
Пров.		Константинов			11.83
Н. контр.		Зарубина			11.83
Утв.		Иванов			11.83

УКГ 12.00

Лит.	Масса	Масштаб
Р		

Копировал: Дёмина Формат А4

67

Инв. № подл. | Подп. и дата | Взам. инв. № | Инв. № дубл. | Подп. и дата

Серия 5.905-8

Формат	Зона	Поз.	Обозначение	Наименование	Кол. на испол. УКГ 12.00- 10	11	12	13	14	15	16	17	18	19	Примечание
				Документация											
А3			УКГ 12.00 СБ	Сборочный чертеж	×	×	×	×	×	×	×	×	×	×	
А3			УКГ 0.00 Д	Общие указания	×	×	×	×	×	×	×	×	×	×	
				Детали											
А3		1	УКГ 12.01 — 10	Уголок	1										
			— 11	Уголок		1									
			— 12	Уголок			1								
			— 13	Уголок				1							
			— 14	Уголок					1						
			— 15	Уголок						1					
			— 16	Уголок							1				
			— 17	Уголок								1			
			— 18	Уголок									1		
			— 19	Уголок										1	

Изм.	Лист	№ докум.	Подп.	Дата	УКГ 12.00	Лист 3

Копировал

Инв. № подл. | Подп. и дата | Взам. инв. № | Инв. № дубл. | Подп. и дата

Формат	Зона	Поз.	Обозначение	Наименование	Кол. на испол. УКГ 12.00- 10	11	12	13	14	15	16	17	18	19	Примечание
				Стандартные изделия											
		2		Гайка М8.5 ГОСТ 5915-70		8	8	4	8	4		8	8	4	
				Гайка М10.5 ГОСТ 5915-70	8			4		4	8			4	
				Гайка М12.5 ГОСТ 5915-70	4										
				Гайка М16.5 ГОСТ 5915-70		4	4	4	4	4	4				
				Гайка М20.5 ГОСТ 5915-70								4	4	4	
		3		Хомуты ГОСТ 24137-80									4	4	
				32-Вст3сп		2	1	1				2	1	1	
				45-Вст3сп			1		2	1			1		
				60-Вст3сп	2			1		1	2			1	
				110-Вст3сп	1										
				160-Вст3сп		1	1	1	1	1	1				
				225-Вст3сп								1	1	1	

Изм.	Лист	№ докум.	Подп.	Дата	УКГ 12.00	Лист 4

Копировал

Формат А4

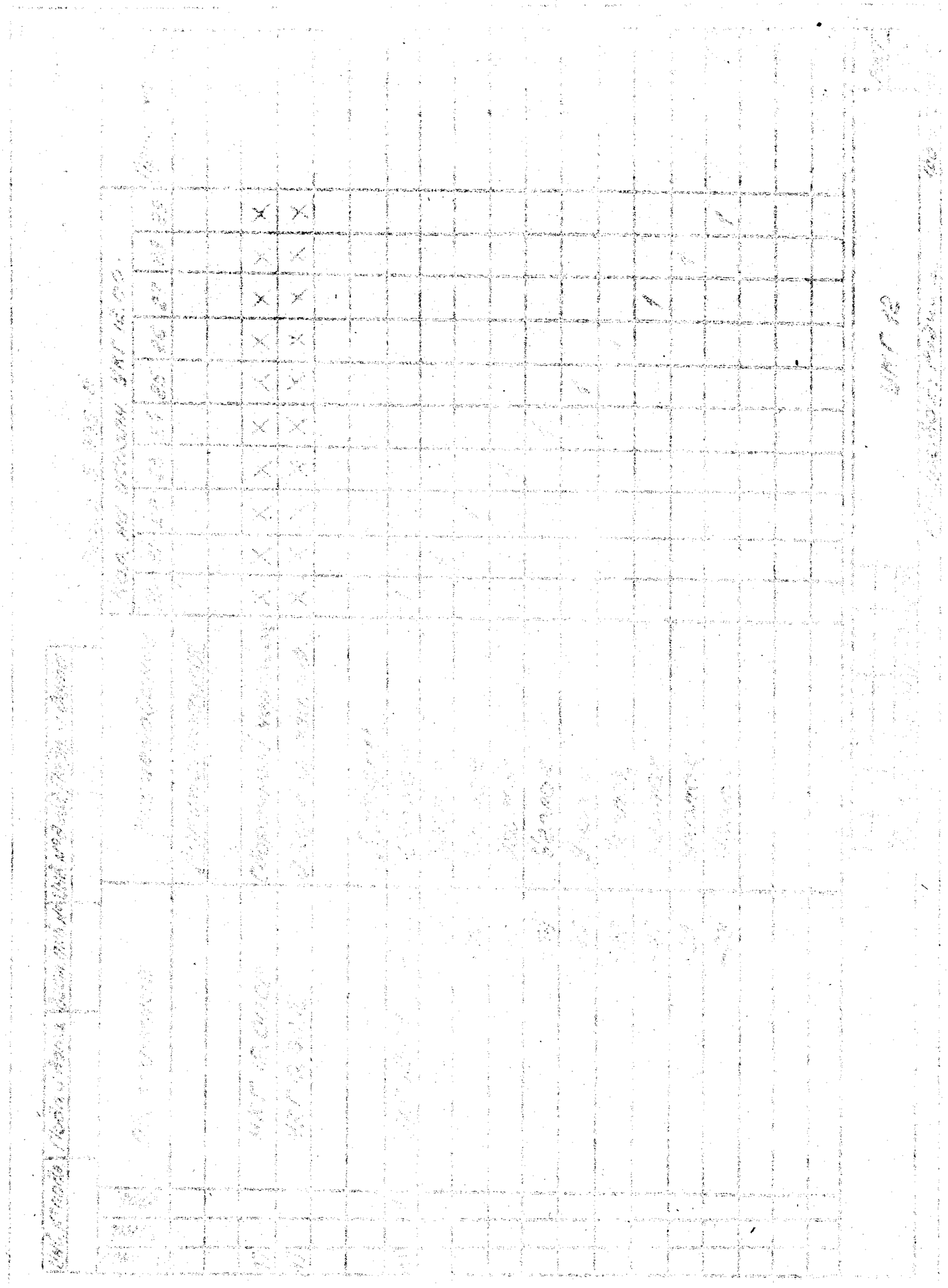

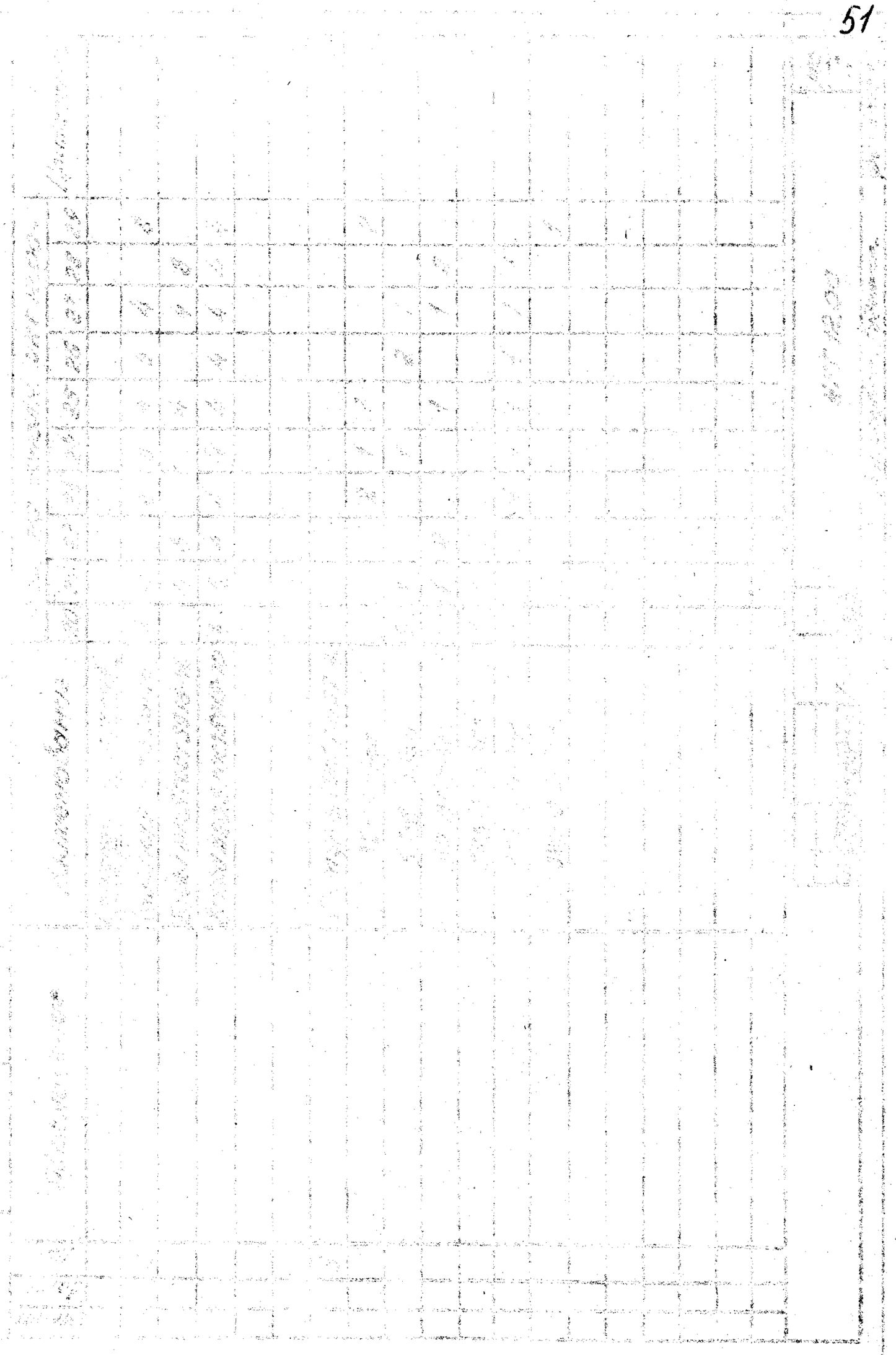

Инв.№ подл. | Подп. и дата | Взам.инв.№ | Инв.№ дубл. | Подп. и дата

Серия 5.905-8

Позиция	Этаж	Кол.	Обозначение		Наименование	Кол. на испол. УКГ 12.00- 30	31	32	33	34	35	36	37	38	39	Примечание
					Документация											
АВ			УКГ 12.00СБ		Сборочный чертеж	×	×	×	×	×	×	×	×	×	×	
ОВ			УКГ 0.00Д		Общие указания	×	×	×	×	×	×	×	×	×	×	
					Детали											
1В		1	УКГ 12.01	-30	Уголок	1										
				-31	Уголок		1									
				-32	Уголок			1								
				-33	Уголок				1							
				-34	Уголок					1						
				-35	Уголок						1					
				-36	Уголок							1				
				-37	Уголок								1			
				-38	Уголок									1		
				-39	Уголок										1	

Инв.№ подл. | Подп. и дата | Взам.инв.№ | Инв.№ дубл. | Подп. и дата

Копировал: Гаврилова Формат А4

Инв.№ подл. | Подп. и дата | Взам.инв.№ | Инв.№ дубл. | Подп. и дата

Позиция	Этаж	Кол.	Обозначение	Наименование	Кол. на испол. УКГ 12.00- 30	31	32	33	34	35	36	37	38	39	Примечание
				Стандартные изделия											
		2		Гайка М8.5 ГОСТ 5915-70	8	4	8	4	4	8	8	4	8	4	
				Гайка М10.5 ГОСТ 5915-70		4		4	4			4		4	
				Гайка М20.5 ГОСТ 5915-70	4	4	4	4	4						
				Гайка М24.5 ГОСТ 5915-70						4	4	4	4	4	
		3		Хомуты ГОСТ 24137-80											
				32-ВСт3сп	1	1				2	1	1			
				48-ВСт3сп	1		2	1			1		2	1	
				60-ВСт3сп		1		1	2			1		1	
				330-ВСт3сп	1	1	1	1	1						
				430-ВСт3сп						1	1	1	1	1	

Инв.№ подл. | Подп. и дата | Взам.инв.№ | Инв.№ дубл. | Подп. и дата

Копировал: Гаврилова Формат А4

Инв. № подл. | Подп. и дата | Взам. инв. № | Инв. № дубл. | Подп. и дата

Серия 5.905-8

Формат	Зона	Поз.	Обозначение	Наименование	Кол. на испол. УКГ 12.00- 40	41	42	43	44	45	46	Приме- чание
				Документация								
А3			УКГ 12.00 СБ	Сборочный чертеж	×	×	×	×	×	×	×	
А4			УКГ 0.00 Д	Общие указания	×	×	×	×	×	×	×	
				Детали								
А2	1		УКГ 12.01 — 40	Уголок	1							
			— 41	Уголок		1						
			— 42	Уголок			1					
			— 43	Уголок				1				
			— 44	Уголок					1			
			— 45	Уголок						1		
			— 46	Уголок							1	
				Стандартные изделия								
	2			Гайка М8.5 ГОСТ 5915-70		6	2	4	8	4		
				Гайка М12.5 ГОСТ 5915-70	8			4		4	8	
				Гайка М24.5 ГОСТ 5915-70	4	4	4	4	4	4	4	

Изм. | Лист | № докум. | Подп. | Дата

УКГ 12.00

Копировал | Формат А4

Инв. № подл. | Подп. и дата | Взам. инв. № | Инв. № дубл. | Подп. и дата

Формат	Зона	Поз.	Обозначение	Наименование	Кол. на испол. УКГ 12.00- 40	41	42	43	44	45	46	Приме- чание
	3			Болты ГОСТ 24137-80								
				32 - 8.8.58.ц		2	1	1				
				45 - 8.8.58.ц			1		2	1		
				60 - 8.8.58.ц	2			1		1	2	
				430 - 8.8.58.ц	1							
				560 - 8.8.58.ц		1	1	1	1	1	1	

Изм. | Лист | № докум. | Подп. | Дата

УКГ 12.00

Копировал | Формат А4

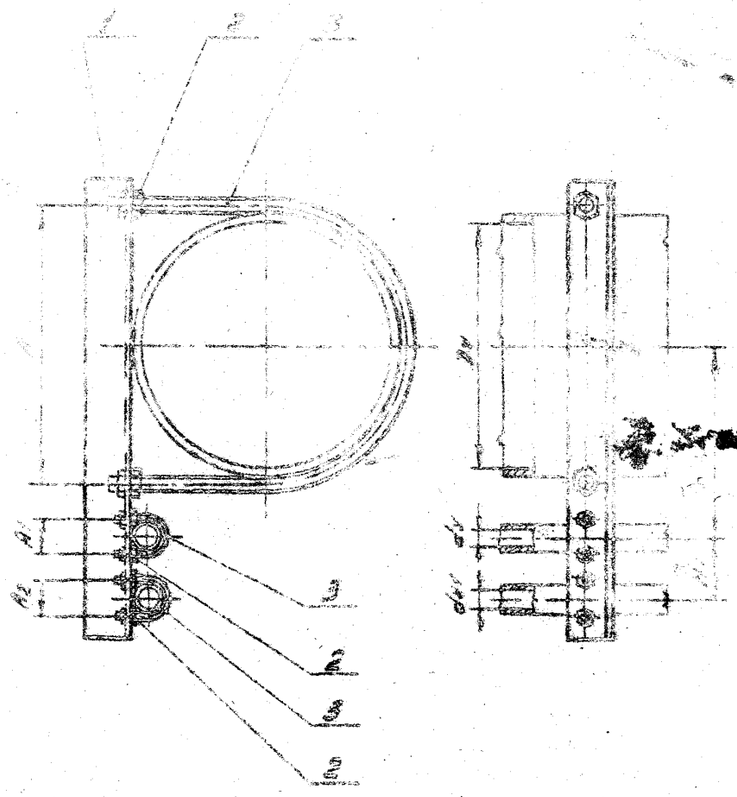

Обозначение	Dy, мм	dy, мм	dy1, мм	A1, мм	A2, мм	A3, мм			
УКГ 12.00	50	20	20	70	36	36	105	75	[illegible]
-01	65			92					[illegible]
-02	80			102			110	80	[illegible]
-03			25			40			1.65
-04		25			40				1.70
-05	100			123			125		[illegible]
-06		40			53		130	90	1.89
-07		50			70		140	95	2.04
-08		40	40		53	53	130		[illegible]
-09		50			70		140	105	2.19
-10			50			70		110	2.28
-11	150	25	25	176	40	40	155	80	3.06
-12		40			53		165	90	3.17
-13		50			70		175	95	3.34
-14		40	40		53	53	165		3.24
-15		50			70		175	105	3.42
-16			50			70		110	3.57
-17	200	25	25	245	40	40	195	80	4.98
-18		40			53		200	90	5.06
-19		50			70		210	95	5.25
-20		40	40		53	53	200		5.15
-21		50			70		210	105	5.37
-22			50			70		110	5.60

Размеры для справок.

Изм.	Лист	№ докум.	Подп.	Дата
Разраб.		Кудинов		11.83
Пров.		Герасимов		11.83
Т. контр.				
Н. контр.		Василевич		11.83
Утв.		Иванов		11.83

УКГ 12.00СЗ

Крепление вспомогательных газопроводов к основному. Сборочный чертеж

Лит.	Масса	Масштаб
	см. табл.	—

Лист 1 | Листов 2

Институт Моссазинпроект

Копировал: Родина

Формат А3

5.905-8 ЛИСТ

Серия 5.905-8

Продолжение

Обозначение	D_y, мм	d_y, мм	d_{y1}, мм	A_1, мм	B_1, мм	B_2, мм	H, мм	H_1, мм	Масса, кг
УКГ 12.00-23	250	25	25	285	40	40	220	220	5,62
-24		40			53		225	225	5,69
-25		50			70		235	235	5,90
-26		40	40		53	53	225	225	5,79
-27		50			70		235	235	6,00
-28			50			70			6,18
-29	300	25	25	350	40	40	245	245	6,25
-30		40			53		255	255	6,36
-31		50			70		260	260	6,51
-32		40	40		53	53	255	255	6,44
-33		50			70		260	260	6,58
-34			50			70			6,79
-35	400	25	25	484	40	40	305	305	10,94
-36		40			53		310	310	11,05
-37		50			70		320	320	11,29
-38		40	40		53	53	310	310	11,18
-39		50			70		320	320	11,42
-40			50			70			11,62
-41	500	25	25	564	40	40	360	360	12,83
-42		40			53		365	365	12,94
-43		50			70		375	375	13,20
-44		40	40		53	53	365	360	13,07
-45		50			70		375	375	14,33
-46			50			70			18,53

Инв.№ подл. | Подп. и дата | Взам. инв.№ | Инв.№ дубл. | Подп. и дата

Изм.	Лист	№ докум.	Подп.	Дата

УКГ 12.00.С5

Лист 2

Копировал: Рабочая

Формат А3

УКГ 12.01

Серия 5.905-8

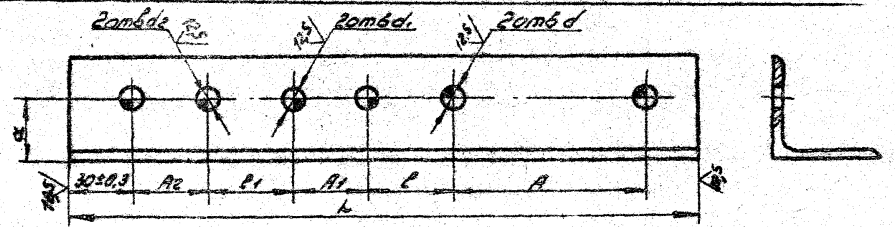

Обозначение	A, мм	A1, мм	A2, мм	a, мм	d, мм	d1, мм	d2, мм	L, мм	l, мм	l1, мм	b × b × d	Масса, кг
УКГ 12.01	70±1	36±1	35±1	25±0,3	12+0,7	10+0,36	10+0,36	280-1,3	42±0,3	39±0,3	45×45×5	0,93
-01	92±1			30±0,3	15+0,4			300-1,3	41±0,3		50×50×5	1,11
-02	102±1							310-1,3				1,15
-03			40±1					325-1,4	39±0,3	48±0,3		1,20
-04		40±1						345-1,4	44±0,3	40±0,3		1,30
-05	122±1							360-1,4	42±0,3	43±0,3		1,28
-06		53±1						375-1,4	44±0,3	40±0,3		1,33
-07		70±1				12+0,7		390-1,4	42±0,3	41±0,3		1,39
-08		53±1	53±1			10+0,36		410-1,55	44±0,3	43±0,3		1,37
-09		70±1				12+0,4	12+0,7					1,52
-10			70±1						47±0,3	40±0,3		1,52
-11	178±1	40±1	40±1	35±0,3	19+0,5	10+0,36	10+0,36	430-1,55	50±0,3	43±0,3	63×63×5	1,94
-12		53±1				12+0,4		445-1,55	52±0,4	40±0,3		2,04
-13		70±1				10+0,36		440-1,55	50±0,3	41±0,3		2,11
-14		53±1	53±1					460-1,55	52±0,4	43±0,3		2,09
-15		70±1				12+0,7		470-1,55		40±0,3		2,18
-16			70±1				12+0,7	490-1,55			75×75×5	2,23
-17	248±1	40±1	40±1	45±0,3	24+0,5	10+0,36	10+0,36	500-1,55	50±0,3	45±0,3		2,80
-18		53±1										2,85

Инв.№ подл. | Подп. и дата | Взам.инв.№ | Инв.№ дубл. | Подп. и дата

Изм.	Лист	№ докум.	Подп.	Дата	
Разраб.	Кудинов		Кудинов	11.82	
Пров.	Герасимова		Герасимова	11.82	
Т. контр.					
Н. контр.	Иосилевич		Иосилевич	11.82	
Утв.					

УКГ 12.01

Уголок

Лит.	Масса	Масштаб
И	Сч. лобз.	—
Лист 1	Листов 2	

Уголок 5-5×5 ГОСТ 8509-72 / Ст3 1-1 ГОСТ 535-79

ЦИНИИПРОМЗЕРНОСТРОЙ

Копировал: Рябина

Формат А3

Серия 5.905-8

Приложение

Обозначение	R, мм	R1, мм	R2, мм	d, мм	d, мм	d1, мм	d2, мм	L, мм	l, мм	l1, мм	B x B x d	Масса, кг
УКГ 12.01 – 19	245±1	70±1	40±1	46±0,3	24+0,6	12+0,4	10+0,36	320–1,75	52±0,4	40±0,3	75 x 75 x 6	2,97
-20		53±1	53±1			10+0,36		515–1,75	50±0,3	41±0,3		2,94
-21		70±1				12+0,4		535–1,75	52±0,4	43±0,3		3,06
-22			70±1				12+0,4	560–1,75		40±0,3		3,20
-23	295±1	40±1	40±1			10+0,36	10+0,36	540–1,75				3,09
-24		53±1						550–1,75	50±0,3	43±0,3		3,14
-25		70±1				12+0,4		570–1,75	52±0,4	40±0,3		3,26
-26		53±1	53±1			10+0,36		565–1,75	50±0,3	41±0,3		3,23
-27		70±1				12+0,4		585–1,75	52±0,4	43±0,3		3,35
-28			70±1				12+0,4	600–1,75		40±0,3		3,43
-29	360±1	40±1	40±1			10+0,36	10+0,36	590–1,75	50±0,3			3,38
-30		53±1						610–1,75	53±0,4	43±0,3		3,50
-31		70±1				12+0,4		620–1,75	50±0,3	40±0,3		3,55
-32		53±1	53±1			10+0,36			53±0,4	41±0,3		3,66
-33		70±1				12+0,4		595–1,75	50±0,3	43±0,3		3,41
-34			70±1				12+0,4	650–2,0		40±0,3		3,72
-35	464±1	40±1	40±1		28+0,8	10+0,36	10+0,36	710–2,0	53±0,4		90 x 90 x 6	5,87
-36		53±1						720–2,0	56±0,4	43±0,3		5,95
-37		70±1				12+0,4		740–2,0	58±0,4	40±0,3		6,12
-38		53±1	53±1			10+0,36		735–2,0	56±0,4	41±0,3		6,08
-39		70±1				12+0,4		755–2,0	58±0,4	43±0,3		6,23
-40			70±1				12+0,4	770–2,0		40±0,3		6,34
-41	564±1	40±1	40±1			10+0,36	10+0,36	820–2,3				6,75
-42		53±1						830–2,3	56±0,4	43±0,3		6,85
-43		70±1				12+0,4		850–2,3	58±0,4	40±0,3		7,01
-44		53±1	53±1			10+0,36		845–2,3	56±0,4	41±0,3		6,97
-45		70±1				12+0,4		865–2,3	58±0,4	43±0,3		7,13
-46			70±1				12+0,4	880–2,3		40±0,3		7,26

Инв.№ подл. | Подп. и дата | Взам.инв.№ | Инв.№ дубл. | Подп. и дата

Изм.	Лист	№ докум.	Подп.	Дата

УКГ 12.01

Лист 2

Копировал: Заборцев Формат А3

Инв. № подл.	Подп. и дата	Взам. инв. №	Инв. № дубл.	Подп. и дата

Серия 5.905-8

Формат	Зона	Поз.	Обозначение	Наименование	Кол. на исполн. УКГ 13.00-										Примечание
					–	01	02	03	04	05	06	07	08		
				Документация											
А4			УКГ 13.00 СБ	Сборочный чертеж	X	X	X	X	X	X	X	X	X		
А3			УКГ 0.00 Д	Общие указания	X	X	X	X	X	X	X	X	X		
				Детали											
А4		1	УКГ 13.01	Уголок	1										
			-01	Уголок		1									
			-02	Уголок			1								
			-03	Уголок				1							
			-04	Уголок					1						
			-05	Уголок						1					
			-06	Уголок							1				
			-07	Уголок								1			
			-08	Уголок									1		

Изм.	Лист	№ докум.	Подп.	Дата
Разраб.	Кудинов			11.83
Пров.	Герасимова			11.83
Н. контр.	Иосилевич			11.83
Утв.	Иванов			11.83

УКГ 13.00

Крепление газопровода Ду 15÷100 к панельным и блочным стенам

Лит.	Лист	Листов
И	1	2

Институт Мосгазниипроект

Копировал: Родина Формат А4

Инв. № подл.	Подп. и дата	Взам. инв. №	Инв. № дубл.	Подп. и дата

Формат	Зона	Поз.	Обозначение	Наименование	Кол. на исполн. УКГ 13.00-										Примечание
					–	01	02	03	04	05	06	07	08		
				Стандартные изделия											
		2		Гайка М6.5 ГОСТ 5915-70	4										
				Гайка М8.5 ГОСТ 5915-70		4	4	4	4						
				Гайка М10.5 ГОСТ 5915-70						4					
				Гайка М18.5 ГОСТ 5915-70							4	4	4		
		3		Хомут-18-Ст3сп ГОСТ 24137-80	1										
				Хомут 22-Ст3сп ГОСТ 24137-80		1									
				Хомут 32-Ст3сп ГОСТ 24137-80			1								
				Хомут 40-Ст3сп ГОСТ 24137-80				1							
				Хомут 45-Ст3сп ГОСТ 24137-80					1						
				Хомут 60-Ст3сп ГОСТ 24137-80						1					
				Хомут 80-Ст3сп ГОСТ 24137-80							1				
				Хомут 90-Ст3сп ГОСТ 24137-80								1			
				Хомут 110-Ст3сп ГОСТ 24137-80									1		
				Прочие изделия											
				Дюбель-гвоздь											
				ДГП-4.5×50											
				ТУ 14-4-794-77	2	2	2	2	2	3	3	4	4		

Изм.	Лист	№ докум.	Подп.	Дата

УКГ 13.00

Лист 2

Копировал: Формат А4

58

Серия 5.905-8

УКГ 13.00С6

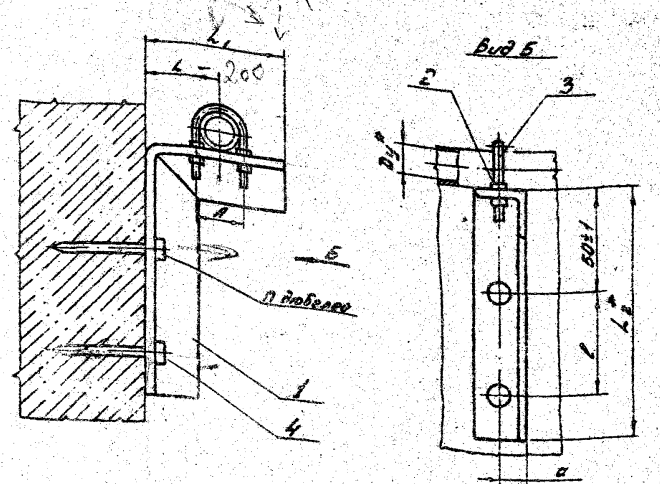

Обозначение	Условный проход* Dy, мм	A*, мм	a, мм	L2*, мм	L1*, мм	L2*, мм	l, мм	n, мм	Масса, кг
УКГ 13.00	15	24	13±1	35	65	120	50±1	2	0,33
-01	20	30			70				0,38
-02	25	40		40	80				0,40
-03	32	48		45	90				0,42
-04	40	53		50	100				0,45
-05	50	70	25±1	100	155	170		3	1,34
-06	65	92			165				1,50
-07	80	102			175	220		4	1,72
-08	100	122	30±1	150	235	350	70±1		2,40

* Размеры для справок.

Изм.	Лист	№ докум.	Подп.	Дата
Разраб.	Кудинов			11.83
Провер.	Герасимова			11.83
Т.контр.				
Н.контр.	Иосилевич			11.83
Утв.	Иванов			11.83

УКГ 13.00С6

Крепление газопровода Dy 15÷100 к панельным и блочным стенам Сборочный чертеж

Лит.	Масса	Масштаб
Н	см.табл.	—

Лист | Листов 1

Институт МосгазНИИпроект

Копировал: Гаврилова

Формат А4

Подп. и дата | Инв. № дубл. | Взам. инв. № | Подп. и дата | Инв. № подл.

УКГ 13.01

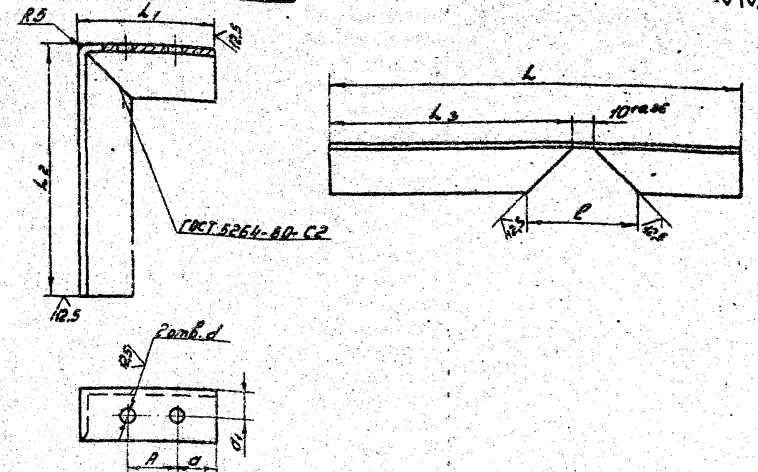

Обозначение	A, мм	a, мм	a1, мм	d, мм	L, мм	L1, мм	L2, мм	L3, мм	l, мм	b×b×d	Масса, кг
УКГ 13.01	24±1	18±0,2	13±0,2	7+0,4	195-1,2	65-0,8	120-0,8	115±0,4	42+0,6	25×25×4	0,285
-01	30±1	20±0,3		10+0,4	200-1,2	70-0,8					0,292
-02	40±1				210-1,2	80-0,8					0,307
-03	48±1	21±0,3			220-1,2	80-0,8					0,321
-04	53±1	23±0,3			230-1,2	100-0,8					0,336
-05	70±1	20±0,3	25±0,3	12+0,4	335-1,4	155-1	170-1	165±0,5	82+0,5	45×45×4	1,13
-06	92±1	23±0,3		15+0,4	345-1,4	165-1					1,16
-07	102±1	24±0,3			400-1,4	170-1	220-1,2	215±0,6			1,35
-08	122±1		30±0,3		590-1,8	230-1,2	350-1,4	345±0,7	102+0,9	56×56×5	1,98

Изм.	Лист	№ докум.	Подп.	Дата
Разраб.	Кудинов			11.83
Провер.	Герасимова			11.83
Т.контр.				
Н.контр.	Иосилевич			11.83
Утв.				

УКГ 13.01

Уголок

Уголок Б-b×b×d ГОСТ 8509-72
Ст3-1-I ГОСТ 535-79

Лит.	Масса	Масштаб
Н	см.табл.	—

Лист | Листов 1

Институт МосгазНИИпроект

Копировал: Гаврилова

Формат А4

Подп. и дата | Инв. № дубл. | Взам. инв. № | Подп. и дата | Инв. № подл.

Инв. № подл. | Подп. и дата | Взам. инв. № | Инв. № дубл. | Подп. и дата

Серия 5.905-8

Формат	Зона	Поз.	Обозначение	Наименование	Кол. на исполн. УКГ 14.00 —										Примечание
					—	01	02	03	04	05	06	07	08	09	
				Документация											
А5			УКГ 14.00 СБ	Сборочный чертеж	×	×	×	×	×	×	×	×			
А3			УКГ 0.00 Д	Общие указания	×	×	×	×	×	×	×	×			
				Детали											
А4		1	УКГ 14.01	Ролик	1	2	1	2	1	1	1	1			
			— 01	Ролик									1	1	
А4		2	УКГ 14.02	Серьга	2	4	2	4							
			— 01	Серьга					2	2	2	2			
			— 02	Серьга									2	2	
А4		3	УКГ 14.03	Шайба	1	2	1	2							
			— 01	Шайба					1	1	1	1			
			— 02	Шайба									1	1	
А4		4	УКГ 14.04	Ось	1	2	1	2	1	1	1	1			
			— 01	Ось									1	1	

Исполнения 10 ... 9 см. лист 3, 4

Изм.	Лист	№ докум.	Подп.	Дата	УКГ 14.00			
Разраб.		Кузнецов		11.83	Крепление горизонтального газопровода Ду 50 ÷ 300 на растяжках	Лит.	Лист	Листов
Пров.		Красникова		11.83		И	1	4
Н. контр.		Иосилевич		11.83		Институт Мосгазниипроект		
Утв.		Иванов		11.83				

Копировал: А-4 Формат А4

Инв. № подл. | Подп. и дата | Взам. инв. № | Инв. № дубл. | Подп. и дата

Формат	Зона	Поз.	Обозначение	Наименование	Кол. на исполн. УКГ 14.00 —										Примечание
					—	01	02	03	04	05	06	07	08	09	
				Стандартные изделия											
		5		Гайка М10.5 ГОСТ 5915-70	4	8	4	8	4	4	4	4			
				Гайка М20.5 ГОСТ 5915-70									4	4	
		6		Зажим 10 ГОСТ 13186-67	18	18	18	18	18	18	18	18			
				Зажим 23 ГОСТ 13186-67									18	18	
		7		Коуш 34 ГОСТ 2224-72	6	6	6	6	6	6	6	6			
				Коуш 63 ГОСТ 2224-72									6	6	
		8		Хомут Г-57-200 ГОСТ 16127-78	1	2									
				Хомут Г-76-250 ГОСТ 16127-78			1	2							
				Хомут Г-89-400 ГОСТ 16127-78					1	1					
				Хомут Г-108-400 ГОСТ 16127-78							1	1			
				Хомут Г-159-1100 ГОСТ 16127-78									1	1	
		9		Талреп 20-ОШ-УУ ОСТ 5.2314-79	2	2	2	2	2	2	2	2			
				Талреп 25-ОШ-УУ ОСТ 5.2314-79									2	2	
				Материалы											
		10		Канат 8,1-1-Л-0-Н-180 ГОСТ 3079-74	15	20	15	20	15	20	15	20			м
				Канат 21-1-Л-0-Н-180 ГОСТ 3079-74									15	20	м

Изм.	Лист	№ докум.	Подп.	Дата	УКГ 14.00	Лист 2

Копировал: [illegible] Формат А4

09

Инв. № подл.	Подп. и дата	Взам. инв. №	Инв. № дубл.	Подп. и дата

Серия 5.905-8

Формат	Зона	Поз.	Обозначение	Примечание	Кол. на исполн. УКГ 14.00 – 10	11	12	13	14	15					Примечание
				Документация											
А3			УКГ 14.00 СБ	Сборочный чертеж	×	×	×	×	×	×					
А3			УКГ 0.00 Д	Общие указания	×	×	×	×	×	×					
				Детали											
А4		1	УКГ 14.01 — 02	Ролик	1	1	1	1	1	1					
А4		2	УКГ 14.02 — 03	Серьга	1	1	1	1	1	1					
А4		3	УКГ 14.03 — 03	Шайба	1	1	1	1	1	1					
А4		4	УКГ 14.04 — 02	Ось	1	1	1	1	1	1					
				Стандартные изделия											
		5		Гайка М20,5 ГОСТ 5915-70	4	4	4	4	4	4					
		6		Зажим 23 ГОСТ 13186-67	18	18	18	18	18	18					
		7		Коуш 63 ГОСТ 2224-72	6	6	6	6	6	6					

Изм.	Лист	№ докум.	Подп.	Дата	УКГ 14.00	Лист 3

Копировал: [illegible] Формат А4

Инв. № подл.	Подп. и дата	Взам. инв. №	Инв. № дубл.	Подп. и дата

Формат	Зона	Поз.	Обозначение	Наименование	Кол. на исполн. УКГ 14.00 – 10	11	12	13	14	15					Примечание
		8		Хомут Г219-2000 ГОСТ 16127-72	1	1									
				Хомут Г273-2400 ГОСТ 16127-72			1	1							
				Хомут Г325-1800 ГОСТ 16127-72					1	1					
		9		Талреп 25-ОШ-УУ ГОСТ 2314-73	2	2	2	2	2	2					
				Материалы											
		10		Канат 21-1 Л-П-Н-180 ГОСТ 3070-74	15	20	15	20	15	20					

Изм.	Лист	№ докум.	Подп.	Дата	УКГ 14.00	Лист 4

Копировал: [illegible] Формат А4

УКГ 14.00 СБ

Серия 5.905-8

Рис.1

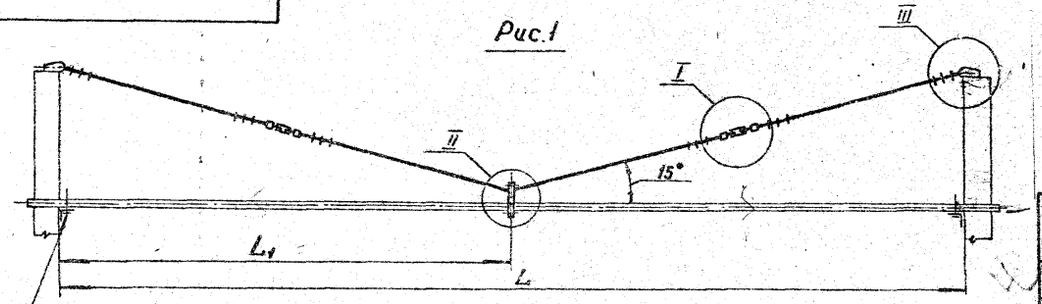

Крепление газопровода (для справки)

Рис.2

Остальное см. рис.1

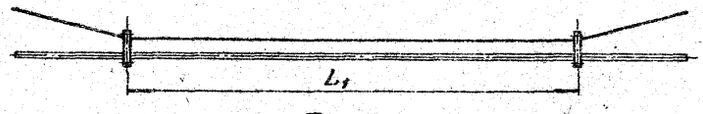

I

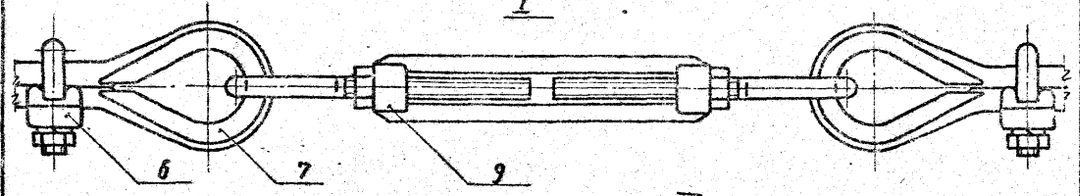

II

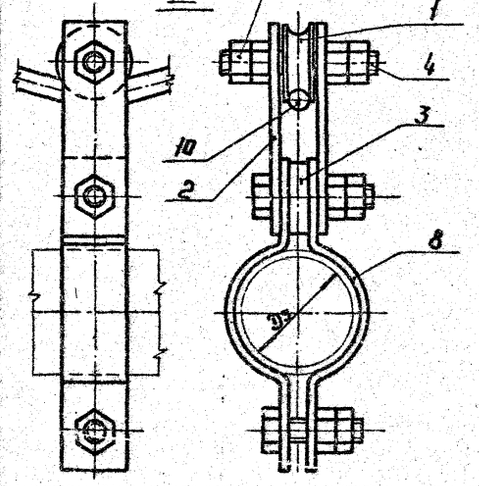

III

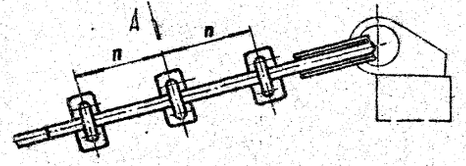

Вид А повернута

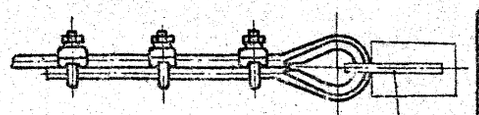

Закладная деталь (для справки)

Обозначение	Условный проход Ду, мм	Рис.	L, мм	L_1, мм	n	Масса, кг
УКГ 14.00	50	1	10000	5000	100	16.9
– 01		2	15000			19.75
– 02	65	1	10000			17.0
– 03		2	15000			20.0
– 04	80	1	10000			17.1
– 05			15000	7500		19.1
– 06	100		10000	5000		17.2
– 07			15000	7500		19.2
– 08	150		10000	5000		83.8
– 09			15000	7500		96.8
– 10	200		10000	5000		85.0
– 11			15000	7500	120	98.0
– 12	250		10000	5000		85.4
– 13			15000	7500		98.4
– 14	300		10000	5000		85.8
– 15			15000	7500		98.8

Изм.	Лист	№ докум.	Подп.	Дата
Разраб.	Кузнецов		Кузн	11.83
Пров.	Герасимова		Герас	11.83
Т.контр.				
Н.контр.	Васильевич			11.83
Утв.	Иванов			11.83

Крепление горизонтального газопровода Ду 50÷300 на растяжках
Сборочный чертеж

УКГ 14.00 СБ

Лит.	Масса	Масштаб
И	сметаб.	—
Лист 1	Листов 1	

Институт Мосгазниипроект

Копировал: СД

Формат А3

Инв.№ подл. | Подп. и дата | Взам. инв.№ | Инв.№ дубл. | Подп. и дата

УКГ 14.01

Серия 5.905-8

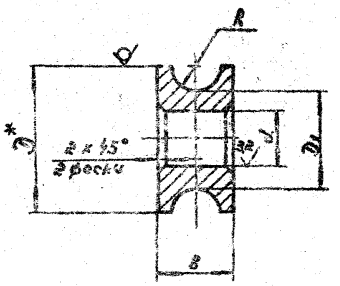

Обозначение	D*, мм	D1, мм	d, мм	B, мм	R, мм	Масса, кг
УКГ 14.01	34-0,2	24-0,21	14+0,18	16+0,48	5	0.03
— 01	75-0,3	52-0,30	26+0,21	24-0,52	12	0.9
— 02				26-0,52		0.95

1. Острые кромки притупить.
2. * Размер для справок.

Изм.	Лист	№ докум.	Подп.	Дата
Разраб.		Кузинов		11.83
Пров.		Герасимова		11.83
Т. контр.				
Н. контр.		Носилевич		11.83
Утв.				

УКГ 14.01

Ролик

Лит.	Масса	Масштаб
И	см. табл.	—

Лист | Листов 1

Сталь 45-4-6 ГОСТ 1050-74

Институт Мосгазниипроект

Копировал: Формат А4

УКГ 14.02

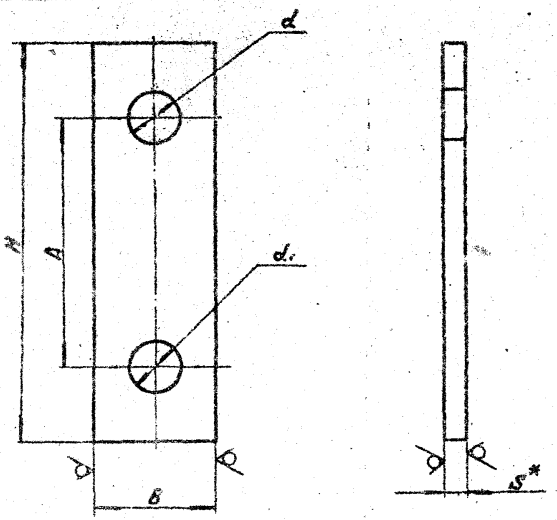

Обозначение	A, мм	S x B, мм	H, мм	d, мм	d1, мм	Масса, кг
УКГ 14.02	55±0,37	4 x 30	100-0,9	12+0,43	12+0,43	0.092
— 01					14+0,43	0.09
— 02	120±0,5	10 x 50	190-1,1	22+0,52	18+0,52	1.35
— 03					22+0,52	1.3

1. Острые кромки притупить.
2. * Размер для справок.

Изм.	Лист	№ докум.	Подп.	Дата
Разраб.		Кузинов		11.83
Пров.		Герасимова		11.83
Т. контр.				
Н. контр.		Носилевич		11.83
Утв.				

УКГ 14.02

Серьга

Лит.	Масса	Масштаб
И	см. табл.	—

Лист | Листов 1

Полоса Б2 S x B ГОСТ 103-76 / ст 3-1-I ГОСТ 535-79

Институт Мосгазниипроект

Копировал: Формат А4

УКГ 14.03

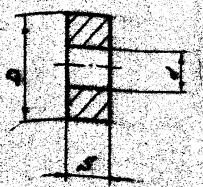

Обозначение	D, мм	S, мм	d, мм	Масса, кг
УКГ 14.03	30-0,5	8-0,3	12+0,43	0,08
-01			14+0,43	0,07
-02	50-0,6	16-0,3	18+0,52	0,37
-03			22+0,52	0,30

1. Острые кромки притупить.
2. * Размер для справок.

УКГ 14.03

Изм.	Лист	№ докум.	Подп.	Дата	Шайба	Лит.	Масса	Масштаб
Разраб.		Кудинов		11.83		Н	см. табл.	—
Провер.		Герасимова		11.83		Лист	Листов 1	
Т. контр.						Институт		
Н. контр.		Чекулевич		11.83	Сталь 45-4-6 ГОСТ 1050-74	Мосгаз НИИпроект		

Копировал: Гаврилова Формат А4

УКГ 14.04

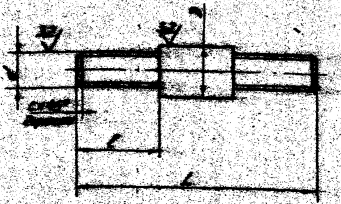

Обозначение	D, мм	d, мм	L, мм	l, мм	c, мм	Масса, кг
УКГ 14.04	14-0,18	М10-8g	66-0,74	23±0,26	1,6	0,08
-01	26-0,21	М20-8g	108-0,87	41±0,31	2,5	0,40
-02			110-0,87			0,48

Острые кромки притупить.

УКГ 14.04

Изм.	Лист	№ докум.	Подп.	Дата	Ось	Лит.	Масса	Масштаб
Разраб.		Кудинов		11.83		Н	см. табл.	—
Провер.		Герасимова		11.83		Лист	Листов 1	
Т. контр.						Институт		
Н. контр.		Чекулевич		11.83	Сталь 45-4-6 ГОСТ 1050-74	Мосгаз НИИпроект		

Копировал: Гаврилова Формат А4

Инв. № подл.	Подп. и дата	Взам. инв. №	Инв. № дубл.	Подп. и дата

Серия 5.900-8

Формат	Зона	Поз.	Обозначение	Наименование	Кол. на исполн. УКГ 15.00 -										Примечание
					-	01	02	03	04	05	06	07			
				Документация											
А3			УКГ 15.00 СБ	Оборочный чертеж	×	×	×	×	×	×	×	×			
А3			УКГ 0.00Д	Общие указания	×	×	×	×	×	×	×	×			
				Детали											
А4		1	УКГ 15.01	Полка	1										
			-01	Полка		1									
			-02	Полка			1								
			-03	Полка				1							
			-04	Полка					1						
			-05	Полка						1					
			-06	Полка							1				
			-07	Полка								1			

Изм.	Лист	№ докум.	Подп.	Дата
Разраб.		Гулина		11.83
Пров.		Иосилевич		11.83
Н. контр.		Иосилевич		11.83
Утв.		Иванов		11.83

УКГ 15.00

Опора неподвижная под газопровод Ру 200 ÷ 1000

Лит.	Лист	Листов
Н	1	2

Институт Мосгазниипроект

Копировал: Гаврилова

Формат А4

Инв. № подл.	Подп. и дата	Взам. инв. №	Инв. № дубл.	Подп. и дата

Формат	Зона	Поз.	Обозначение	Наименование	Кол. на исполн. УКГ 15.00										Примечание
					-	01	02	03	04	05	06	07			
А4		2	УКГ 15.02	Швеллер	1										
			-01	Швеллер		1	1								
			-02	Швеллер				1	1						
			-03	Швеллер						1	1				
			-04	Швеллер								1			

Изм.	Лист	№ докум.	Подп.	Дата

УКГ 15.00

Стр. 2

Копировал: Гаврилова

Формат А4

УКГ 15.00СБ

Серия 5.905-8

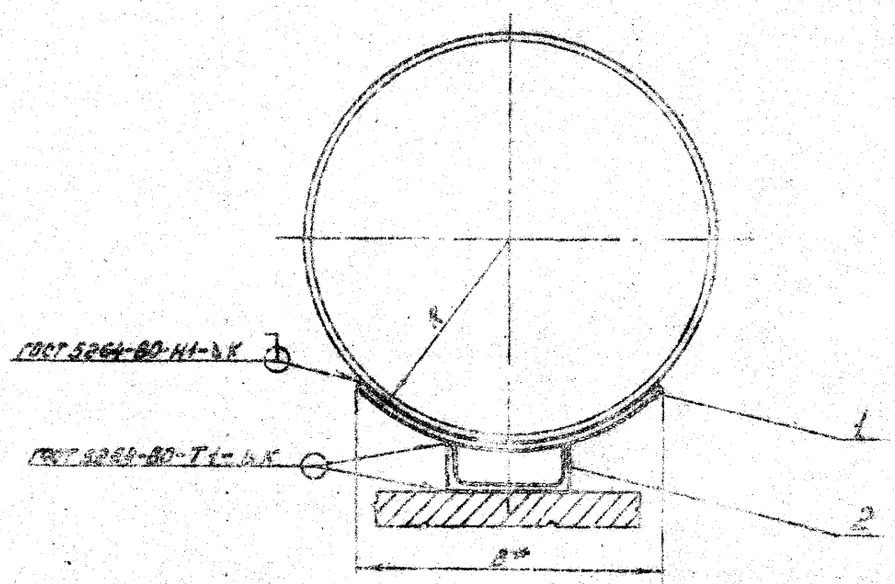

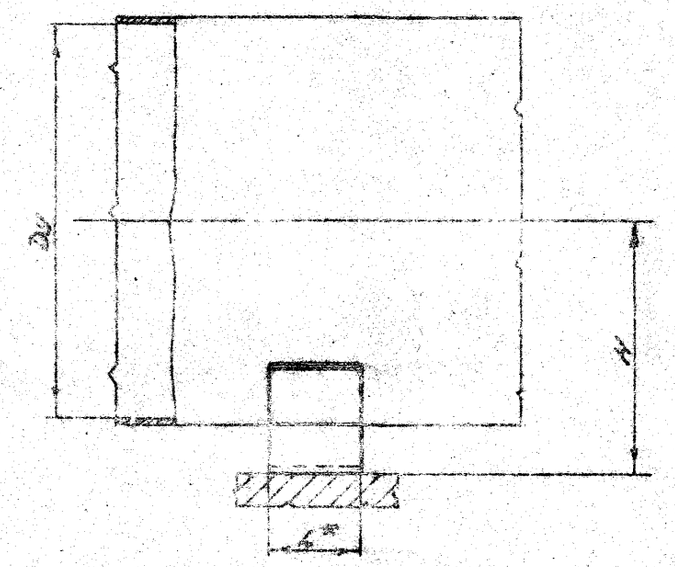

Обозначение	D_y*, мм	B*, мм	H, мм	L*, мм	K, мм	R*, мм	Масса, кг
УКГ 15.00	200	155	151±2	150	6^{+1}	110	3,42
-01	250	180	185±2		8^{+1}	137	4,73
-02	300	230	219±2			163	5,23
-03	400	300	273±2	180		214	8,00
-04	500	375	330±2			266	9,20
-05	600	445	398±2			316	11,40
-06	800	580	495±2			411	13,70
-07	1000	735	600±2	200	10^{+1}	511	18,16

* Размеры для справок

Разраб.	Кудимов			11.83	Опора неподвижная под газопровод Dy 200÷1000
Пров.	Герасимов			11.83	
Т.контр.					Сварочный чертеж
Н.контр.	Васильев			11.83	
Утв.	Иконов			11.83	

Лит.	Масса	Масштаб
Н		—
Лист	Листов 1	

Институт Мосгазпроект

Копировал: Гаврилова

Формат А3

УКГ 15.01

Серия 5.903-8

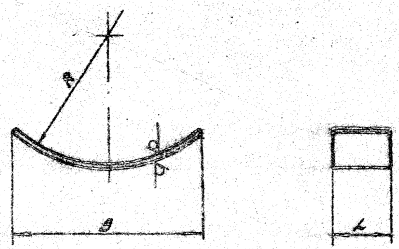

Обозначение	D_y*, мм	l, мм	B, мм	L, мм	Масса, кг
УКГ 15.01	200	140±0,9	155-1,0	180-1,0	2,12
-01	250	177±1,0	190-1,2		2,80
-02	300	213±1,0	230-1,2		3,10
-03	400	284±1,2	300-1,3	180-1,2	4,80
-04	500	355±1,4	375-1,4		6,00
-05	600	426±1,4	445-1,5		7,10
-06	800	497±1,6	570-2,9		9,40
-07	1000	911±3,0	725-3,0	2130-1,2	41,8

Изм. Лист № докум. Подп. Дата

Разраб. Гурьина Кам 11.83

Пров. Герасимова Герас 12.83

Т.контр.

Н.контр. Косичкин 11.83

Утв.

Полка

Лит. | Масса | Масштаб

Лист | Листов

Б.ПН-10 ГОСТ 19903-74

Лист В.Ст3сп4 ГОСТ 14637-79

Институт Мосгазниипроект

Копировал: Работнова Формат А4

УКГ 15.02

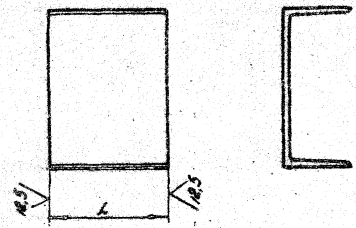

Обозначение	№ швеллера	L, мм	Масса, кг
УКГ 15.02	10	160-1,0	1,30
-01	16		2,15
-02	20	180-1,2	3,20
-03	24		4,30
-04	30	200-1,2	6,35

Изм. Лист № докум. Подп. Дата

Разраб. Гурьина Кам 11.83

Пров. Герасимова Герас 12.83

Т.контр.

Н.контр. Косичкин 12.83

Утв.

Швеллер

Лит. | Масса | Масштаб

Лист | Листов

№ ГОСТ 8240-72

Ст3 ГОСТ 535-79

Швеллер

Институт Мосгазниипроект

Копировал: Работнова Формат А4

gost.e-ecolog.ru