ТИПОВОЙ ПРОЕКТ

807-11-18.85

# САНИТАРНЫЙ ПРОПУСКНИК НА 30 ЧЕЛОВЕК

## ДЛЯ ЖИВОТНОВОДЧЕСКИХ И ПТИЦЕВОДЧЕСКИХ ПРЕДПРИЯТИЙ

(ПОЛНОСБОРНОЕ ЗДАНИЕ)

## АЛЬБОМ II

ИЗДЕЛИЯ ИНДУСТРИАЛЬНОГО ИЗГОТОВЛЕНИЯ

## ЧАСТЬ 5

СЕРИЙНЫЕ ЖЕЛЕЗОБЕТОННЫЕ ИЗДЕЛИЯ С ДОПОЛНИТЕЛЬНЫМИ ЗАКЛАДНЫМИ ДЕТАЛЯМИ, ПЛИТЫ НАВЕСА, МЕТАЛЛИЧЕСКИЕ ИЗДЕЛИЯ

21108-06

Цена 2-44

Отпускная цена на момент реализации указана в счет-накладной

Привязан

gost.e-ecolog.ru

ТИПОВОЙ ПРОЕКТ

# 807-11-18.85

# САНИТАРНЫЙ ПРОПУСКНИК НА 30 ЧЕЛОВЕК ДЛЯ ЖИВОТНОВОДЧЕСКИХ И ПТИЦЕВОДЧЕСКИХ ПРЕДПРИЯТИЙ (ПОЛНОСБОРНОЕ ЗДАНИЕ)

## АЛЬБОМ II

ИЗДЕЛИЯ ИНДУСТРИАЛЬНОГО ИЗГОТОВЛЕНИЯ

## ЧАСТЬ 5

СЕРИЙНЫЕ ЖЕЛЕЗОБЕТОННЫЕ ИЗДЕЛИЯ С ДОПОЛНИТЕЛЬНЫМИ ЗАКЛАДНЫМИ ДЕТАЛЯМИ, ПЛИТЫ НАВЕСА, МЕТАЛЛИЧЕСКИЕ ИЗДЕЛИЯ


Разработан
институтом „Гипронисельхоз"
Главный инженер
института Л. С. Бутаев
Главный инженер
проекта Д. С. Клейн



Утверждён
Главсельстройпроектом
Минсельхоза СССР
Сводное заключение
от 26.08.83 г № 76
Введен в действие
институтом „Гипронисельхоз"
Приказ от 26.06.84 г. N 87-п


| | | | | | |
|---|---|---|---|---|---|
| | | | | Привязан: | |
| | | | | | |
| | | | | | |
| | | | | | |
| | | | | | |
| Инв. N | | | | | |

Альбом II часть 5

| Обозначение | Наименование | Стр. |
|---|---|---|
| II-КЖИ.5-ДО | Содержание альбома | 2÷4 |
| II-КЖИ.5-Т.У. | Технические условия | 5÷9 |
| II-КЖИ.5-ВСД | Ведомость ссылочных документов | 10 |
| II-КЖИ.5-Н | Номенклатура сборных железобетонных | |
| | элементов и расход материалов | 11÷15 |
| II-КЖИ.5-01.00.00 | Панели ПГ30.31-Т, ПГ15.31-Т, ПГ10.31-Т, ПГ5.31-Т | 16 |
| II-КЖИ.5-01.00.00 СБ | Панели ПГ30.31-Т, ПГ15.31-Т, ПГ10.31-Т, ПГ5.31-Т | |
| | Сборочный чертеж | 17 |
| II-КЖИ.5-02.00.00 | Панель ПГ30.31-Т-1 | 18 |
| II-КЖИ.5-03.00.00 | Панель ПГ30.31-Т-2 | 19 |
| II-КЖИ.5-04.00.00 | Панель ПГ10.31-Т-1 | 20 |
| II-КЖИ.5-05.00.00 | Панель ПГ30.31-Т-3 | 21 |
| II-КЖИ.5-06.00.00 | Панель ПГ30.31-Т-4 | 22 |
| II-КЖИ.5-У | Узлы I; II | 23 |
| II-КЖИ.5-07.00.00 | Плита пола навеса ППТ51.24.15-Т | 24 |
| II-КЖИ.5-07.00.00 СБ | Плита пола навеса ППТ51.24.15-Т | |
| | Сборочный чертеж | 25 |
| II-КЖИ.5-07.00.00 | | 26 |
| II-КЖИ.5-08.00.00 | Плита покрытия навеса ППТ51.24.15-Т-1 | 27 |

Привязан

Инв.№

Инв.№ подл. | Подпись и дата | Взам.инв.№

| | | |
|---|---|---|
| Нач.отд. | Ким | |
| Гл.констр. | Теляковский | |
| Н.контр. | Марков | |
| Гл.спец. | Марков | |
| Рук.гр. | Скобликов | |
| Инженер. | Дымов | |

807-11-18.85 II-КЖИ.5-ДО

Содержание альбома

| Стадия | Лист | Листов |
|---|---|---|
| Р | 1 | 3 |

ГИПРОНИСЕЛЬХОЗ



Копировал: Шушлякова

Формат А4

Альбом III часть 5


| Обозначение | Наименование | Стр. |
|---|---|---|
| II-КЖИ.5-08.00.00 СБ | Плита покрытия навеса ПНТ51.24.15-Т-1 | |
| | Сборочный чертеж | 28 |
| II-КЖИ.5-08.00.00 | | 29 |
| II-КЖИ.5-09.00.00 | Опорная рама ОР1 | 30 |
| II-КЖИ.5-09.00.00 СБ | Опорная рама ОР1. Сборочный чертеж | 31 |
| II-КЖИ.5-10.00.00 | Стойка угловая СУ1 | 32 |
| II-КЖИ.5-11.00.00 | Изделие соединительное МН2 | 33 |
| II-КЖИ.5-12.00.00 | Изделие соединительное МН3 | 34 |
| II-КЖИ.5-13.00.00 | Изделие закладное МД1 | 35 |
| II-КЖИ.5-14.00.00 | Изделие закладное МН9 | 36 |
| II-КЖИ.5-00.01.00 | Каркас пространственный КП1 | 37 |
| II-КЖИ.5-00.01.00 СБ | Каркас пространственный КП1 | |
| | Сборочный чертеж | 38 |
| II-КЖИ.5-00.02.00 | Каркас плоский КР1 | 39 |
| II-КЖИ.5-00.03.00 | Сетки арматурные С1÷С4 | 40 |
| II-КЖИ.5-00.03.00 СБ | Сетки арматурные С1÷С4 | |
| | Сборочный чертеж | 41 |
| II-КЖИ.5-00.04.00 | Сетка арматурная С5 | 42 |
| II-КЖИ.5-00.05.00 | Рамка металлическая РМ1 | 43 |
| II-КЖИ.5-00.05.00 СБ | Рамка металлическая РМ1 | |
| | Сборочный чертеж | 44 |
| II-КЖИ.5-00.06.00 | Рамка металлическая РМ2 | 45 |
| II-КЖИ.5-00.06.00 СБ | Рамка металлическая РМ2 | |
| | Сборочный чертеж | 46 |
| II-КЖИ.5-00.07.00 | Рамки металлические РМ3÷РМ6 | 47 |


Инв. № подл. | Подпись и дата | Взам. инв. №

Привязан

Инв. №

8о7-11-18.85 II-КЖИ.5-Д0

Лист 2

| Обозначение | Наименование | Стр. |
|---|---|---|
| II-КЖИ.5-00.07.00 | | 48 |
| II-КЖИ.5-00.07.00 СБ | Рамки металлические РМ3÷РМ6 | |
| | Сборочный чертеж | 49 |
| II-КЖИ.5-00.07.00 СБ | | 50 |
| II-КЖИ.5-00.08.00 | Рамки металлические РМ7÷РМ9 | 51 |
| II-КЖИ.5-00.08.00 | | 52 |
| II-КЖИ.5-00.08.00 СБ | Рамки металлические РМ7÷РМ9 | |
| | Сборочный чертеж | 53 |
| II-КЖИ-00.08.00 СБ | | 54 |
| II-КЖИ.5-15.00.00 | Плиты покрытия 1ПГ-3АIVт-80МВ-12-200Па | |
| | 1ПГ-3АIVт-120МВ-12-200Па | 55 |
| II-КЖИ.5-16.00.00 | Плиты покрытия 1ПВ4-3АIVт-80МВ-12-200Па | |
| | 1ПВ4-3АIVт-120МВ-12-200Па | 56 |
| II-КЖИ.5-17.00.00 | Плиты покрытия 2ПВ4-2АIVт-80МВ-12-200Па | |
| | 2ПВ4-2АIVт-120МВ-12-200Па | 57 |
| II-КЖИ.5-18.00.00 | Плиты покрытия 2ПГ-2АIVт-80МВ-12-200Па | |
| | 2ПГ-2АIVт-120 МВ-12-200Па | 58 |
| II-КЖИ.5-19.00.00 | Колонна СК2-33-3а | 59 |
| II-КЖИ.5-20.00.00 | Свая-колонна 1СД 55.29.30-1 | 60 |
| II-КЖИ.5-21.00.00 | Балка 1БСТБ-2АIVт-1 | 61 |
| | Ведомость расхода стали на | |
| | один элемент | 62 |


Инв. № подл. | Подпись и дата | Взам. инв. №

Привязан

Инв. №

## Технические условия.

Настоящие технические условия распространяются на сборные железобетонные перегородки и сборные железобетонные плиты пола и покрытия навеса, предназначенные для применения в санпропускнике на 30 человек (Типовой проект ) в районах с температурой наружного воздуха $t^н = -20°C$ и $t^н = -30°C$, зона влажности-нормальная (по СНиП II-3-79 ), скоростной напор ветра – 265 Па (27 кгс/см²).

Нагрузки на перегородки приняты:

а) Вертикальные – от веса перегородок

б) Горизонтальные от ветра интенсивностью 216 Па (22 кгс/м²).

Сборные железобетонные элементы плит пола и покрытия навеса, панелей перегородок должны соответствовать требованиям настоящих технических условий и чертежам данного выпуска.

Панельные перегородки разработаны по типу перегородок серии 1.431-20 для одноэтажных производственных зданий.

### 1. Технические требования.

1.1. Номенклатура перегородок включает конструкции высотой 3.0 м. Длина перегородок принята 3.0, 1.5, 1.0 и 0,5 м. Толщина перегородок принята 80 мм. Плиты пола и покрытия навеса приняты размером 5.1 × 2,45 × 0.15 м.

1.2. Изделие изготавливается из тяжелого бетона марки М 150 с объемной массой $\gamma_0 = 2400$ кг/м³.

Взам. инв. №

Подпись и дата

Инв. № подл.

Привязан

Инв. №

| | | |
|---|---|---|
| Нач. отд. | Ким | |
| Гл. констр. | Теляковский | |
| Н. контр. | Марков | |
| Гл. спец. | Марков | |
| Рук. гр. | Скобликов | |
| Инженер | | |

807-11-18.85-КЖИ 5 – ТУ

| Стадия | Лист | Листов |
|---|---|---|
| Р | 1 | 5 |

ГИПРОНИСЕЛЬХОЗ

1.3. Плиты пола и покрытия навеса армируются пространственными каркасами.

Панели перегородок армируются сетками.

1.4. Для изготовления арматурных изделий применяется арматура класса AIII по ГОСТ 5781-82 и BpI по ГОСТ 6727-80.

1.5. Монтажные петли должны изготавливаться из горячекатанной арматурной стали класса AI марки Вс-3 пс2.

1.6. Закладные детали приняты из стали Вст 3 кп 2.

1.7. Основные параметры и размеры.

1.7.1. Форма, размеры и марки изделий должны соответствовать настоящим рабочим чертежам.

1.7.2. Точность изготовления, отклонения проектных размеров, качество поверхностей и внешний вид изделий должны соответствовать требованиям ГОСТ 13015-75.

1.7.3 Отклонения по толщине защитного слоя бетона не должны превышать ± 5 мм.

1.7.4. Отклонения от проектного положения закладных деталей не должны превышать:

в плоскости изделия — 8÷10 мм.

из плоскости изделия — 2÷3 мм.

1.7.5. Отклонения фактической массы панелей не должны превышать 7%.

1.8. Требования к изготовлению изделий.

1.8.1. Изготовление должно осуществляться в соответствии с СН и П III-16-79, ГОСТ 13015-75.

1.8.2. При изготовлении должно быть обеспечено проектное положение арматуры и закладных деталей. Проектная толщина защитного слоя бетона до арматуры обеспечивается применением пластмассовых или бетонных фиксаторов.

1.9. Требования к бетонам.

1.9.1. Бетон изделий должен быть нормальной плотности (Н)

1.9.2. Марка бетона для плит навеса по морозостойкости не ниже Мрз 50.

1.10 Требования к материалам.

1.10.1 Материалы, применяемые для изготовления изделий должны удовлетворять требованиям действующих государственных стандартов и обеспечивать получение заданных свойств.

1.10.2. В качестве вяжущего для бетонов и раствором должен применяться портландцемент марки не ниже 300.

1.10.3. Заполнитель бетона — кварцевый песок и крупный заполнитель должен удовлетворять требованиям ГОСТ 8736-77, ГОСТ 8267-75, ГОСТ 10268-80.

1.10.4. Вода для бетонных смесей должна отвечать требованиям ГОСТ 23732-79

1.11. Маркировка

1.11.1. Условные обозначения – марки изделий должны соответствовать требованиям ГОСТ 23009-78 и настоящих ТУ.

1.11.2. На каждом изделии, поставляемом потребителю, должны быть нанесены основные и информационные подписи, а также маркировочные знаки в соответствии с ГОСТ 13015.2-81.

1.11.3. Маркировка должна наноситься на торцевую поверхность изделий несмываемой краской (ГОСТ 6786-77)

1.11.4. В соответствии с ГОСТ 23009-78 устанавливается следующая структура обозначения (марок изделий):

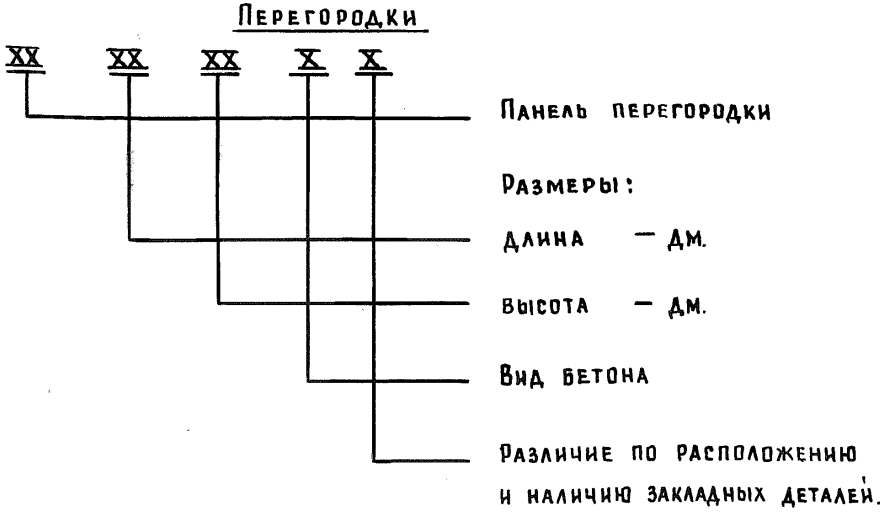


Например, ПГ 15.30-Т- панель перегородки длиной 15 дм, высотой 30 дм. из тяжелого бетона (т) с $\gamma$ = 2400 кг/м$^3$.

Привязан.

Инв. №

Взам. инв. №

Подпись и дата

Инв. № подл.



Копировал Потоцкая 21108-06 9 Формат А4

## Плиты пола и покрытия навеса

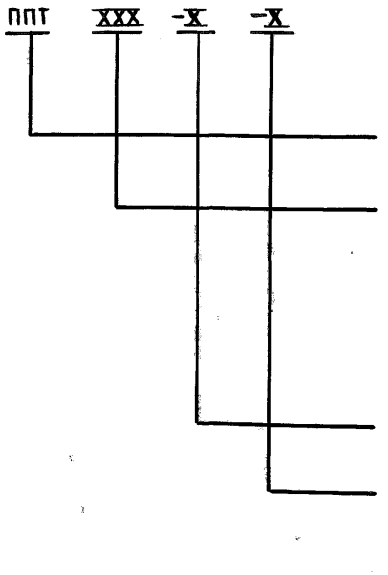


Например: ППТ 51.24.15-Т – плита пола навеса длиной 51 дм; шириной 24 дм, толщиной 15 см. из тяжелого бетона (Т) с $\gamma_0 = 2400$ кг/м$^3$

2. Правила приемки, методы контроля, транспортирование и хранение.

2.1. Приемку панелей, методы контроля, транспортировку и хранение производить по указаниям серии 1.431-20

2.2 Плиты пола и покрытия навеса транспортировать и хранить в горизонтальном положении.

Взам. инв. №

Подпись и дата

Инв. № подл.

Привязан

Инв. №

807-11-18.85 КЖИ.5-ТУ

Лист 5

Альбом II часть 5

| | Обозначение | Наименование | Примечание |
|---|---|---|---|
| 1 | ГОСТ 10922 – 75 | Арматурные изделия и закладные детали сварные для железобетонных конструкций. Термические требования и меры испытаний. | |
| 2 | ГОСТ 19292 – 73 | Соединения сварные элементов закладных деталей сборных железобетонных конструкций. | |
| 3 | СН и П III-4-80 | Техника безопасности в строительстве. | |
| 4 | СН и П II-21-75 | Бетонные и железобетонные конструкции. Нормы проектирования. | |
| 5 | СН и П II-28-73 | Защита строительных конструкций от коррозии. Нормы проектирования. | |
| 6 | СН 393 – 78 | Инструкция по сварке соединений арматуры и закладных деталей железобетонных конструкций. | |

Привязан

Инв. №

Взамен инв. №

Подпись и дата

Инв. № подл.

| | | |
|---|---|---|
| Нач. отд. | Ким | |
| Гл. констр. | Теляковский | |
| Гл. спец. | Марков | |
| Н. контр. | Марков | |
| Рук. гр. | Скобликов | |

807-11-18.85 II-КЖИ.5-ВСД

Ведомость ссылочных документов

| Стадия | Лист | Листов |
|---|---|---|
| Р | | 1 |

ГИПРОНИСЕЛЬХОЗ

Копировал Потоцкая 21108-06 11 Формат А4

| Инв. № подл. | Подпись и дата | Взам. инв. № |
|---|---|---|
| | | |

Альбом II часть 5

| N п.п | Эскиз | Марка изделия | Размеры L | Размеры H | Размеры B | Расход материалов: Цементно песчан. раствор М50 м³ | Расход материалов: Легкий бетон марки М50 м³ | Расход материалов: Тяжелый бетон марки М150 м³ | Расход материалов: Сталь кг | Масса т. | Назначение |
|---|---|---|---|---|---|---|---|---|---|---|---|
| 1 | 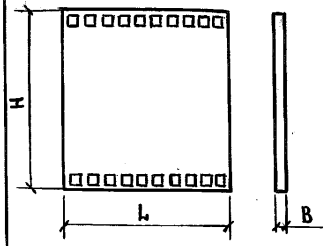  | ПГ 30.31-Т | 2980 | 3070 | 80 | — | — | 0.73 | 22,1 | 1.83 | Панель |
| 2 | 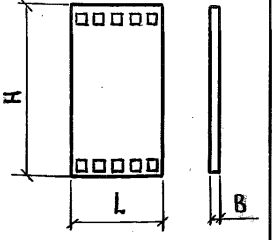  | ПГ 15.31-Т | 1480 | 3070 | 80 | — | — | 0.36 | 17,9 | 0,9 | Панель |

21108-06 12

Привязан

Инв. №

| | | |
|---|---|---|
| Нач. отд. | Ким | |
| Гл. констр | Теляковский | |
| Гл. спец | Марков | |
| Рук. гр. | Скобликов | |
| Ст. инж. | Малащина | |

807-11-18.85 II-КЖИ.5-Н

Номенклатура сборных железобетонных элементов и расход материалов

| Стадия | Лист | Листов |
|---|---|---|
| Р | 1 | 5 |

ГИПРОНИСЕЛЬХОЗ

Копировал Потоцкая

Формат А4

| № п.п | Эскиз | Марка изделия | Размеры L | Размеры H | Размеры B | Расход материалов: Цементно-песчан. раствор М50 м³ | Расход материалов: Легкий бетон марки М50 м³ | Расход материалов: Тяжелый бетон марки М150 м³ | Расход материалов: Сталь кг | Масса т | Назначение |
|---|---|---|---|---|---|---|---|---|---|---|---|
| 3 | 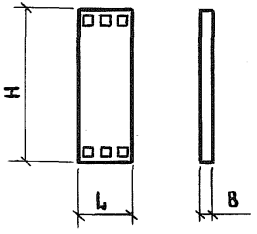  | ПГ10.31-Т | 980 | 3070 | 80 | — | — | 0,24 | 13,9 | 0,6 | Панель |
| 4 | 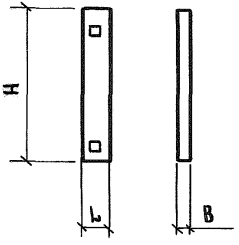  | ПГ5.31-Т | 480 | 3070 | 80 | — | — | 0,12 | 8,7 | 0,3 | Панель |

Привязан

Инв. №

| Инв. № подл. | Подпись и дата | Взам. инв. № |
|---|---|---|
| | | |

| N п.п. | Эскиз | Марка изделия | Размеры L | Размеры H | Размеры B | Расход материалов: Цементно-песчан. раствор М50 м³ | Расход материалов: Легкий бетон марки М50 м³ | Расход материалов: Тяжелый бетон марки М150 м³ | Расход материалов: Сталь кг | Масса т | Назначение |
|---|---|---|---|---|---|---|---|---|---|---|---|
| 5 | 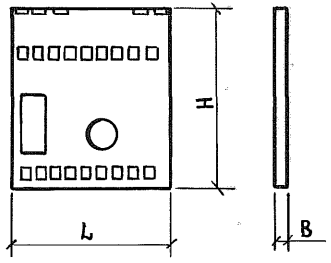  | ПГ30.31-Т-1 | 2980 | 3070 | 80 | | | 0,67 | 66,42 | 1.61 | Панель |
| 6 | 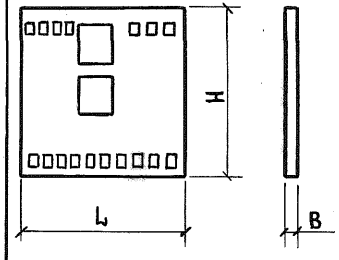  | ПГ30.31-Т-2 | 2980 | 3070 | 80 | | | 0,68 | 69,66 | 1.63 | Панель |

Привязан

Инв. №

807-11-18.85 II-КЖИ.7-Н

Лист 3

Копировал Потоцкая

Формат А4

| Инв.№ подл. | Подпись и дата | Взам. инв.№ |
|---|---|---|
| | | |



| № п.п | Эскиз | Марка изделия | Размеры L | Размеры H | Размеры B | Расход материалов: Цементно-песчан. раствор М50 м³ | Расход материалов: Легкий бетон марки М50 м³ | Расход материалов: Тяжелый бетон марки М150 м³ | Расход материалов: Сталь кг | Масса т | Назначение |
|---|---|---|---|---|---|---|---|---|---|---|---|
| 7 | 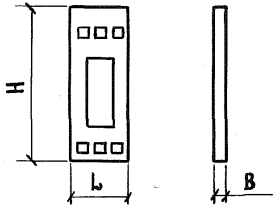 | ПГ10.31-Т-1 | 980 | 3070 | 80 | — | — | 0,19 | 13.88 | 0,46 | Панель |
| 8 | 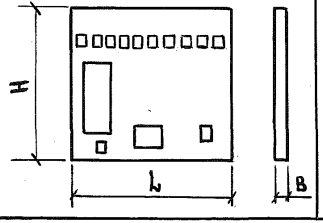 | ПГ30.31-Т-3 | 2980 | 3070 | 80 | — | — | 0,67 | 69,66 | 1,76 | Панель |



2108-06 15

Привязан

Инв.№

807-11-18.85 II-КЖИ.5-Н

Лист 4

Копировал Потоцкая

Формат А4

| Инв. № подл. | Подпись и дата | Взам. инв. № |
|---|---|---|
| | | |

| № п.п | Эскиз | Марка изделия | Размеры L | Размеры H | Размеры B | Расход материалов: Цементно-песчан. раствор М50 м³ | Расход материалов: Легкий бетон марки М50 м³ | Расход материалов: Тяжелый бетон марки М150 м³ | Расход материалов: Сталь кг | Масса т | Назначение |
|---|---|---|---|---|---|---|---|---|---|---|---|
| 9 | 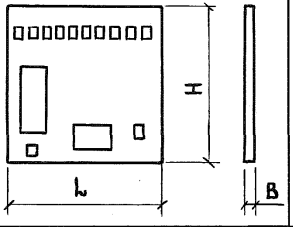  | ПГ30.31-Т-4 | 2980 | 3070 | 80 | — | — | 0,67 | 69,66 | 1,76 | Панель |
| 10 | 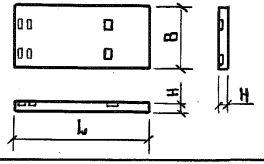  | ППТ51.24.15-Т | 510 | 2435 | 150 | — | — | 1,86 | 225,24 | 4,90 | Плита пола навеса |
| 11 | 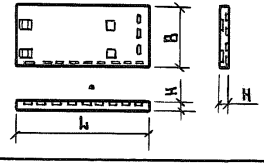  | ППТ51.24.15-Т-1 | 510 | 2435 | 150 | — | — | 1,86 | 225,24 | 4,90 | Плита покрытия навеса. |

21108-06 16

Привязан

Инв. №

807-11-18.85 II-КЖИ.5-Н

Лист 5

Копировал Потоцкая

Формат А4

15

| Инв. № подл. | Подпись и дата | Взам. инв. № |
|---|---|---|
| | | |

Альбом II часть 5

| | | | Обозначение | Наименование | Кол. на исполнение КЖИ-01.00.00 — | 01 | 02 | 03 | | | | | | | Примечание |
|---|---|---|---|---|---|---|---|---|---|---|---|---|---|---|---|
| | | | | **Документация** | | | | | | | | | | | |
| | | | II-КЖИ.5-01.00.00 СБ | Сборочный чертеж | X | X | X | X | | | | | | | |
| | | | | **Сборочные единицы** | | | | | | | | | | | |
| А4 | | 1 | II-КЖИ.5-00.03.00 | Сетка арматурная С1 | 1 | | | | | | | | | | 17,3 |
| А4 | | 1 | —01 | Сетка арматурная С2 | | 1 | | | | | | | | | 11,1 |
| А4 | | 1 | —02 | Сетка арматурная С3 | | | 1 | | | | | | | | 9,1 |
| А4 | | 1 | —03 | Сетка арматурная С4 | | | | 1 | | | | | | | 5,4 |
| А4 | | 2 | 1.400-9, вып. 1 | Изделие закладное УН1-7 | 2 | 2 | 2 | 1 | | | | | | | |
| А4 | | 3 | 1.400-17, вып. 1 | Изделие закладное МН 778 | 2 | 2 | 2 | 2 | | | | | | | |

21108-06 17

Привязан

Инв. №

| | | | |
|---|---|---|---|
| Нач. отд. | Ким | | |
| Гл. констр | Теляковский | | |
| Н. контр. | Марков | | |
| Гл. спец. | Марков | | |
| Рук. гр. | Скобликов | | |
| Ст. инж. | Малашина | | |

807-11-18.85 II-КЖИ.5-01.00.00

Панели ПГ30.31-Т, ПГ15.31-Т
ПГ10.31-Т, ПГ5.31-Т

| Стадия | Лист | Листов |
|---|---|---|
| Р | 1 | 2 |

ГИПРОНИСЕЛЬХОЗ

Копировал Потоцкая Формат А4

16

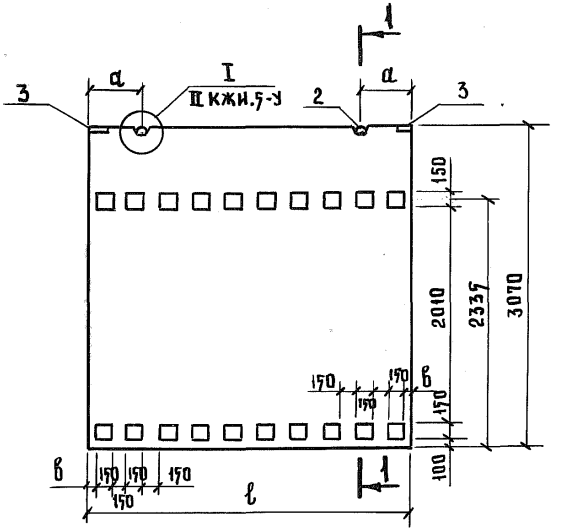


Сечение 1-1

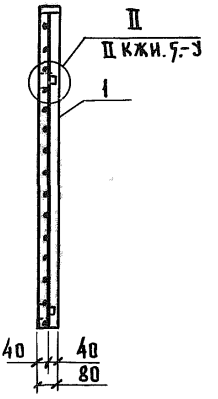


| Обозначение | Марка | Размеры, мм | | | Масса кг. |
|---|---|---|---|---|---|
| | | ℓ | a | в | |
| II-КЖИ.5-01.00.00 | ПГ30.31-Т | 2980 | 490 | 65 | 1830,0 |
| -01 | ПГ15.31-Т | 1480 | 250 | 65 | 900.0 |
| -02 | ПГ10.31-Т | 980 | 200 | 115 | 600.0 |
| -03 | ПГ5.31-Т | 480 | 240 | 165 | 300.0 |

Привязан

Инв. №

Взам. инв. №

Подпись и дата

Инв. № подл.

| | | |
|---|---|---|
| Нач. отд | Ким | |
| Гл. констр. | Теляковский | |
| Н. контр. | Марков | |
| Гл. спец. | Марков | |
| Рук. гр. | Скобликов | |
| Ст. инж. | Малащина | |

807-11-18.85 II-КЖИ.-5.01.00.00

Панели ПГ30.31-Т, ПГ15.31-Т ПГ10.31-Т, ПГ5.31-Т Сборочный чертеж

| Стадия | Масса | Масштаб |
|---|---|---|
| Р | См. табл. | 1:50 |
| Лист | Листов 1 | |

ГИПРОНИСЕЛЬХОЗ



Копировал Потоцкая

Формат А4

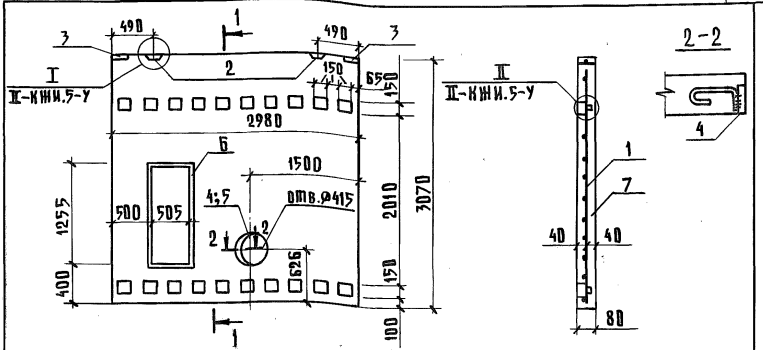


| Формат | Зона | Поз. | Обозначение | Наименование | Кол. | Примечание |
|---|---|---|---|---|---|---|
| | | | | Сборочные единицы | | |
| А4 | | 1 | II-КЖИ.5-00.03.00 | Сетка арматурная С1 | 1 | 17,30 кг |
| А4 | | 2 | 1.400-9 вып.1 | Изделие закладное УП1-7 | 2 | 1,50 кг |
| А4 | | 3 | 1.400-15 вып.1 | Изделие закладное МН558 | 2 | 0,90 кг |
| А4 | | 4 | II-КЖИ.5-00.05.00 СБ | Изделие закладное РМ1 | 1 | 5,25 кг |
| А4 | | 5 | II-КЖИ.5-00.06.00 СБ | Изделие закладное РМ2 | 1 | 11,94 кг |
| А4 | | 6 | II-КЖИ.5-00.07.00 СБ | Изделие закладное РМ3 | 1 | 26,04 кг |
| | | | | Материалы | | |
| | | 7 | | Бетон марки М150 | 0,67 | м³ |

1. Изделие РМ2 приварить к изделию РМ1 после изготовления панели ПГ30.31-Т-П.2.
2. В местах отверстий сетку С1 вырезать по месту.

Привязан

Инв.№

Взам.инв.№ | Подпись и дата | Инв.№ подл.

| | | |
|---|---|---|
| Нач.отд. | Ким | |
| Гл.конст. | Теляковский | |
| Гл.спец. | Марков | |
| Н.контр. | Марков | |
| Рук.гр. | Скобликов | |
| Ст.инж. | Малашина | |
| Ст.техн. | Коптева | |

807-11-18.85 II-КЖИ.5-02.00.00

Панель ПГ30.31-Т-1

| Стадия | Масса | Масштаб |
|---|---|---|
| Р | 1608 | 1:50 |
| Лист | Листов 1 | |

ГИПРОНИСЕЛЬХОЗ



Копировал: Шушакова

Формат А4

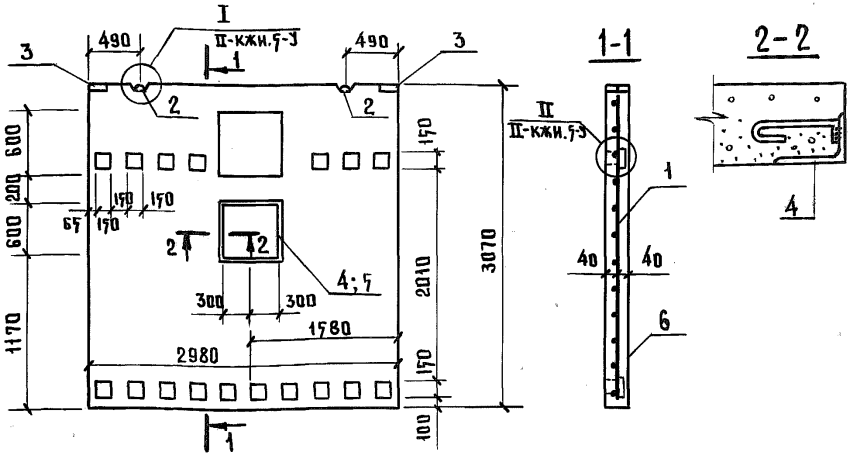


| Формат | Зона | Поз. | Обозначение | Наименование | Кол. | Примечание |
|---|---|---|---|---|---|---|
| | | | | Сборочные единицы | | |
| А4 | | 1 | II-КЖИ.5-00.03.00 | Сетка арматурная С1 | 1 | 17,30 кг. |
| А4 | | 2 | 1.400-9 вып. 1 | Изделие закладное УП1-7 | 2 | 1,5 кг. |
| А4 | | 3 | 1.400-15 вып. 1 | Изделие закладное МН 578 | 2 | 0,90 кг |
| А4 | | 4 | II-КЖИ.5-00.07.00 СБ | Изделие закладное РМ 4 | 1 | 18,40 кг |
| А4 | | 5 | II-КЖИ.5-00.08.00 СБ | Изделие закладное РМ 7 | 1 | 40,18 кг |
| | | | | Материалы | | |
| | | 6 | | Бетон марки М150 | 0,68 | м³ |

Привязан

Инв. №

Взам. инв. №

Подпись и дата

Инв. № подл.

| | | |
|---|---|---|
| Нач. отд. | Ким | |
| Гл. констр. | Теляковский | |
| Гл. спец. | Марков | |
| Н. контр. | Марков | |
| Рук. гр. | Скобликов | |
| Ст. инж. | Малашина | |
| Ст. техн. | Корягина | |

807-11-18.85 II-КЖИ.5-03.00.00

Панель ПГ30.31-Т-2

| Стадия | Масса | Масштаб |
|---|---|---|
| Р | 1630 | 1:50 |
| Лист | Листов 1 | |

ГИПРОНИСЕЛЬХОЗ

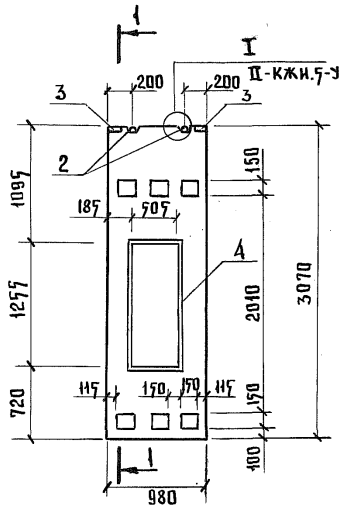


| Формат | Зона | Поз. | Обозначение | Наименование | Кол. | Примечание |
|---|---|---|---|---|---|---|
| | | | | Сборочные единицы | | |
| А4 | | 1 | II-КЖИ.5-00.03.00-02 | Сетка арматурная С3 | 1 | 9,08 кг |
| А4 | | 2 | 1.400-9 вып. 1 | Изделие закладное УП1-7 | 2 | 1,39 кг |
| А4 | | 3 | 1.400-17 вып. 1 | Изделие закладное МН 5758 | 2 | 0,90 кг |
| А4 | | 4 | II-КЖИ.5-00.07.00 СБ | Изделие закладное РМ 3 | 1 | 26,04 кг |
| | | | | Материалы | | |
| | | 5 | | Бетон марки М150 | 0,19 | м³ |

Привязан

Инв. №

| | | | |
|---|---|---|---|
| Нач. отд. | Ким | | |
| Гл. констр. | Теляковский | | |
| Гл. спец. | Марков | | |
| Н. контр. | Марков | | |
| Рук. гр. | Скобликов | | |
| Ст. инж. | Малашина | | |
| Ст. техн. | Корягина | | |

807-11-18.85 II-КЖИ.5-04.00.00

Панель ПГ10.31-т-1.

| Стадия | Масса | Масштаб |
|---|---|---|
| Р | 476 | 1:50 |
| Лист | Листов 1 | |

ГИПРОНИСЕЛЬХОЗ

Взам. инв. № | Подпись и дата | Инв. № подл.

Копировал Потоцкая 21108-06 21 Формат А4

Альбом II часть 5

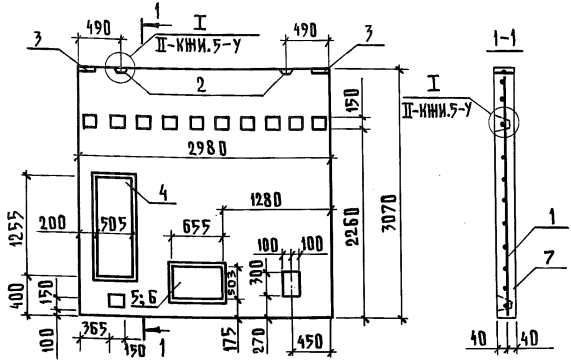


| Формат | Зона | Поз. | Обозначение | Наименование | Кол. | Примечание |
|---|---|---|---|---|---|---|
| | | | | Сборочные единицы | | |
| А4 | | 1 | II-КЖИ.5-00.03.00 | Сетка арматурная С1 | 1 | 17,30 кг |
| А4 | | 2 | 1.400-9 вып.1 | Изделие закладное УП1-7 | 2 | 1,50 кг |
| А4 | | 3 | 1.400-15 вып.1 | Изделие закладное МН558 | 2 | 0,90 кг |
| А4 | | 4 | II-КЖИ.5-00.07.00 СБ | Изделие закладное РМ3 | 1 | 26,04 кг |
| А4 | | 5 | II-КЖИ.5-00.07.00 СБ | Изделие закладное РМ5 | 1 | 17,36 кг |
| А4 | | 6 | II-КЖИ.5-00.08.00 СБ | Изделие закладное РМ8 | 1 | 38,82 кг |
| | | | | Материалы | | |
| | | 7 | | Бетон марки М 150 | 0,65 | м³ |

Привязан

Инв. №

Инв. № подл. | Подпись и дата | Взам. инв. №

807-11-18.85 II-КЖИ.5-05.00.00

| | | | |
|---|---|---|---|
| Нач. отд. | Ким | | |
| Гл. конст. | Теляковский | | |
| Гл. спец. | Марков | | |
| Н. контр. | Марков | | |
| Рук. гр. | Скобликов | | |
| Ст. инж. | Малашина | | |
| Ст. техн. | Корягина | | |

Панель ПГ30.31-П.3

| Стадия | Масса | Масштаб |
|---|---|---|
| Р | 1560 | 1:50 |
| Лист | Листов 1 | |

ГИПРОНИСЕЛЬХОЗ



Копировал: Шушакова

Формат А4

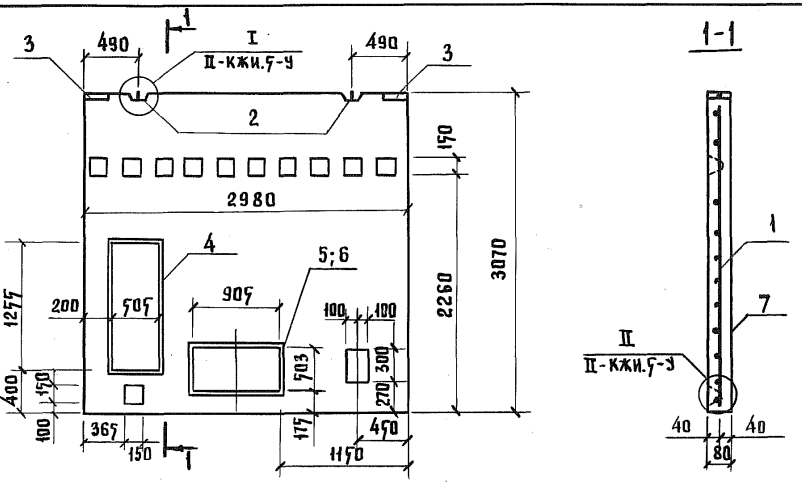


| Формат | Зона | Поз. | Обозначение | Наименование | Кол. | Примечание |
|---|---|---|---|---|---|---|
| | | | | Сборочные единицы | | |
| А4 | | 1 | II-кжи.5-00.03.00 | Сетка арматурная С1 | 1 | 17.30 кг. |
| А4 | | 2 | 1.400-9 вып. 1 | Изделие закладное УП1-7 | 2 | 1,50 кг. |
| А4 | | 3 | 1.400-15 вып. 1 | Изделие закладное МН578 | 2 | 0,90 кг. |
| А4 | | 4 | II-кжи.5-00.07.00 СБ | Изделие закладное РМ3 | 1 | 26,04 кг |
| А4 | | 5 | II-кжи.5-00.07.00 СБ | Изделие закладное РМ6 | 1 | 20,94 кг. |
| А4 | | 6 | II-кжи.5-00.08.00 СБ | Изделие закладное РМ9 | 1 | 46,86 кг |
| | | | | Материалы | | |
| | | 7 | | Бетон марки М150 | 0,65 | м³ |

Привязан.

Инв. №

Взам. инв. №

Подпись и дата

Инв. № подл.

807-11-18.85 II-КЖИ.5-06.00.00

| | | |
|---|---|---|
| Нач. отд. | Ким | |
| Гл. констр. | Теляковский | |
| Гл. спец. | Марков | |
| Н. контр. | Марков | |
| Рук. груп. | Скобанков | |
| Ст. инж. | Малашина | |
| Ст. техн. | Корягина | |

Панель ПГ30.31-Т-4

| Стадия | Масса | Масштаб |
|---|---|---|
| Р | 1760 | 1:50 |
| Лист | Листов 1 | |

ГИПРОНИСЕЛЬХОЗ

Альбом II часть 5

I

II

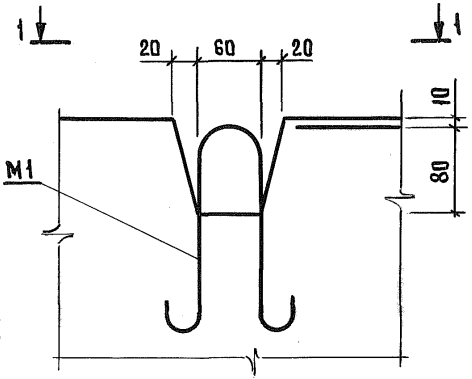


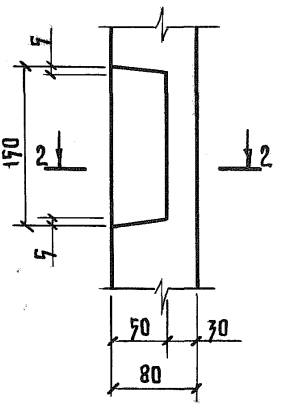


1-1

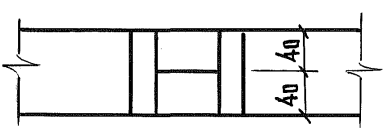


2-2

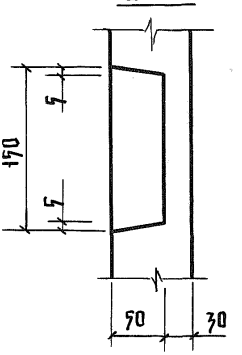


Привязан

Инв. №

| | | | |
|---|---|---|---|
| Нач. отд. | Ким | | |
| Гл. констр. | Теляковский | | |
| Гл. спец. | Марков | | |
| Н. контр. | Марков | | |
| Рук. гр. | Скобликов | | |
| Ст. инж. | Малащина | | |
| Инженер | Помазнёва | | |

807-11-18.85 II-КЖИ.5-У

Узлы I; II

| Стадия | Масса | Масштаб |
|---|---|---|
| Р | | |
| Лист | Листов 1 | |

ГИПРОНИСЕЛЬХОЗ

Взам. инв. № | Подпись и дата | Инв. № подл.

Копировал Потоцкая 21108-06 24 Формат А4

Альбом II часть 5

| Формат | Зона | Поз. | Обозначение | Наименование | Кол. | Примечание |
|---|---|---|---|---|---|---|
| | | | | Документация | | |
| | | | II-КЖИ.5-07.00.00 | Сборочный чертеж | X | |
| | | | | Сборочные единицы | | |
| А4 | | 1 | II-КЖИ.5-00.01.00 | Каркас пространственный КП1 | 1 | 211,00 |
| А4 | | 2 | 1.400-6/76 вып.1 | Изделие закладное М8-2 | 4 | 1,60 |
| А4 | | 3 | 1.400-6/76 вып.1 | Изделие закладное М4-28 | 2 | 2,50 |
| | | | | Материалы | | |
| | | 4 | | Бетон марки М150 | 1,86 | м³ |

Привязан

Инв. №

Взам. инв. №

Подпись и дата

Инв. № подл.

| | | |
|---|---|---|
| Нач. отд. | Ким | |
| Гл. констр. | Теляковский | |
| Гл. спец. | Марков | |
| Н. контр. | Марков | |
| Рук. груп. | Скобликов | |
| Ст. инж. | Малашина | |

807-11-18.85 II-КЖИ.5-07.00.00

Плита пола навеса ППТ51.24.15-Т

| Стадия | Лист | Листов |
|---|---|---|
| Р | | 1 |

ГИПРОНИСЕЛЬХОЗ

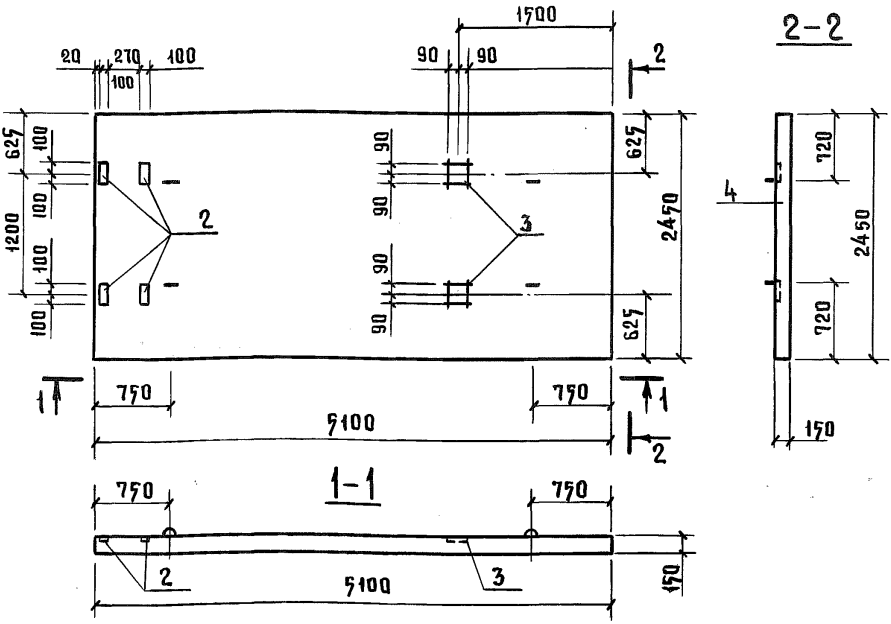


| | |
|---|---|
| Привязан | |
| Инв. № | |

| | | | |
|---|---|---|---|
| Нач. отд. | Ким | | |
| Гл. констр. | Теляковский | | |
| Гл. спец. | Марков | | |
| Н. контр. | Марков | | |
| Рук. гр. | Сковликов | | |
| Ст. инж. | Малашина | | |

807-11-18.85 II-КЖИ.5-07.00.00 СБ

Плита пола навеса ППТ 51.24.15-Т
Сборочный чертеж

| Стадия | Масса | Масштаб |
|---|---|---|
| Р | 4900 | 1:50 |
| Лист 1 | Листов 2 | |

ГИПРОНИСЕЛЬХОЗ

Взам. инв. № | Подпись и дата | Инв. № подл.

Копировала Потоцкая 21108-06 26 Формат А4

2-2

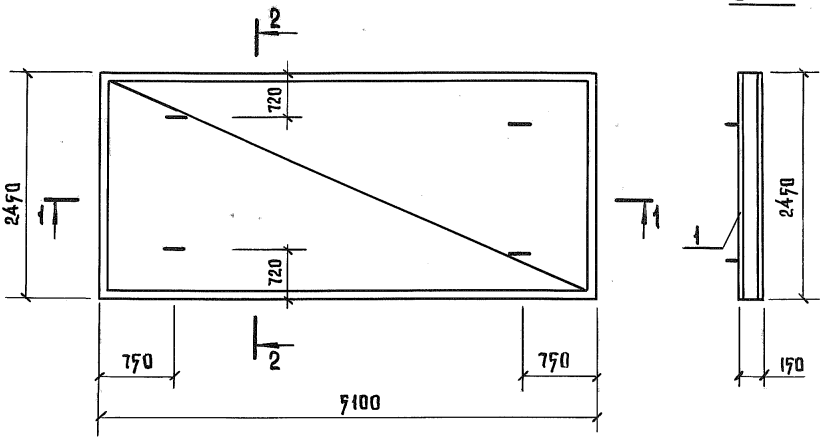


1-1

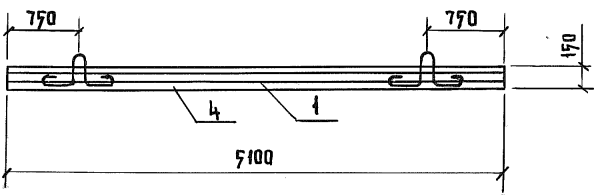


Привязан

Инв. №

807-11-18.85 II-КЖИ.5-07.00.00

Лист 2

Инв. № подл. | Подпись и дата | Взам. инв. №

Альбом II часть 5

| Формат | Зона | Поз. | Обозначение | Наименование | Кол. | Примечание. |
|---|---|---|---|---|---|---|
| | | | | **Документация** | | |
| | | | II-КЖИ.5-08.00.00 СБ | Сборочный чертеж | X | |
| | | | | | | |
| | | | | **Сборочные единицы** | | |
| А4 | | 1 | II-КЖИ.5-00.01.00 | Каркас пространственный КП-1 | 1 | 211,00 |
| А4 | | 2 | 1.400-6/76 вып.1 | Изделие закладное М8-2 | 4 | 1,60 |
| А4 | | 3 | 1.400-6/76 вып.1 | Изделие закладное М4-28 | 2 | 2,50 |
| | | | | | | |
| | | | | **Материалы** | | |
| | | 4 | | Бетон марки М150 | 1,86 | м³ |

Привязан

Инв. №

Взам. инв. №

Подпись и дата

Инв. № подл.

| | | |
|---|---|---|
| Нач. отд. | Ким | |
| Гл. констр. | Теляковский | |
| Гл. спец. | Марков | |
| Н. контр. | Марков | |
| Рук. груп. | Скобликов | |
| Ст. инж. | Малашина | |

807-11-18.85 II-КЖИ.5-08.00.00

Плита покрытия навеса ППТ 51.24.15-Т-1

| Стадия | Лист | Листов |
|---|---|---|
| Р | | 1 |

ГИПРОНИСЕЛЬХОЗ

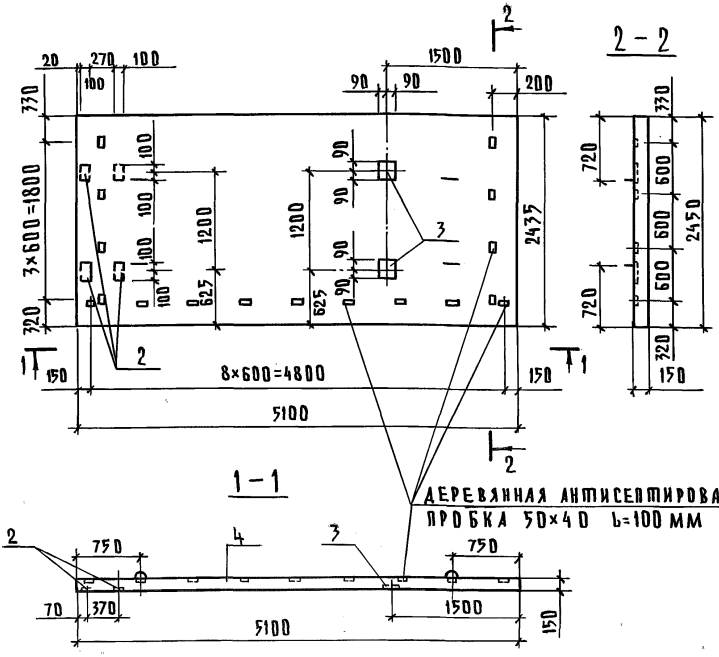


| | |
|---|---|
| Привязан | |
| Инв.N | |

| | | | |
|---|---|---|---|
| Нач.отд. | Ким | | |
| Гл.конст. | Теляковский | | |
| Гл.спец. | Марков | | |
| Н.контр. | Марков | | |
| Рук.гр. | Скобликов | | |
| Ст.инж. | Малашина | | |

801-11-18.85 II-КЖИ.5-08.00.00СБ

Плита покрытия навеса ПП51.24.15-Т-1. Сборочный чертеж

| Стадия | Масса | Масштаб |
|---|---|---|
| Р | 4900 | 1:50 |
| Лист 1 | Листов 2 | |

ГИПРОНИСЕЛЬХОЗ

Инв.N подл. | Подпись и дата | Взам.инв.N

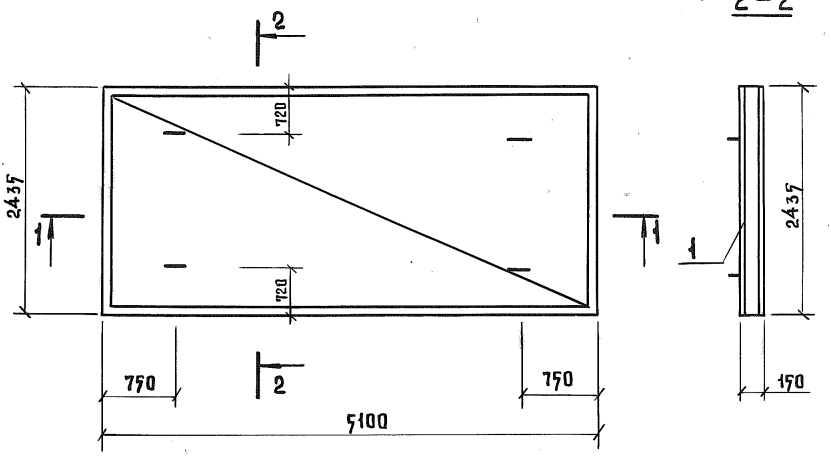


2-2




1-1

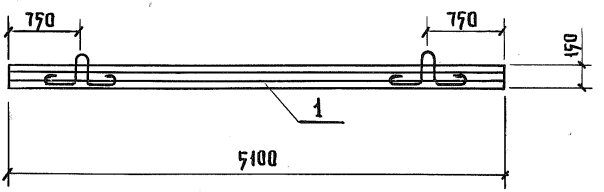


| Инв. № подл. | Подпись и дата | Взам. инв. № |
|---|---|---|

Привязан

Инв. №

807-11-18.85 II-КЖИ.5-08.00.00

Лист 2

Копировал Потоцкая 21108-06 30 Формат А4

Альбом II часть 5

| Формат | Зона | Поз. | Обозначение | Наименование | Кол. | Примечание |
|---|---|---|---|---|---|---|
| | | | | **Документация** | | |
| А4 | | | II-КЖИ.5-09.00.00 СБ | Сборочный чертеж | | |
| | | | | **Детали** | | |
| Б.Ч. | | 1 | II-КЖИ.5-00.00.01 | Уголок $\frac{\text{Б-50×50×5; ГОСТ 8509-72}}{\text{Ст.3 ГОСТ 535-79}}$ | | |
| | | | | $\ell$ = 1410 | 2 | 5,32 кг |
| Б.Ч. | | 2 | -01 | $\ell$ = 410 | 2 | 1,55 кг |
| | | | | **Стандартные изделия** | | |
| | | | | Болт М10×40; 58 | | |
| | | | | ГОСТ 7798-70 | 12 | 0,035 кг |
| | | | | Гайка М10; 5 | | |
| | | | | ГОСТ 5915 | 12 | 0,011 кг |
| | | | | Шайба 10; 65 Г02 | | |
| | | | | ГОСТ 6402-70 | 12 | 0,004 кг |

Взам. инв. №

Подпись и дата

Инв. № подл.

Привязан

Инв. №

| | | | |
|---|---|---|---|
| Нач. отд. | Ким | | |
| Гл. констр. | Теляковский | | |
| Н. контр. | Марков | | |
| Гл. спец. | Марков | | |
| Рук. груп. | Скобликов | | |
| Ст. инж. | Малашина | | |
| Ст. техн. | Корягина | | |

807-11-18.85 II-КЖИ.5-09.00.00

Опорная рама ОР1

| Стадия | Лист | Листов |
|---|---|---|
| Р | | 1 |

ГИПРОНИИСЕЛЬХОЗ

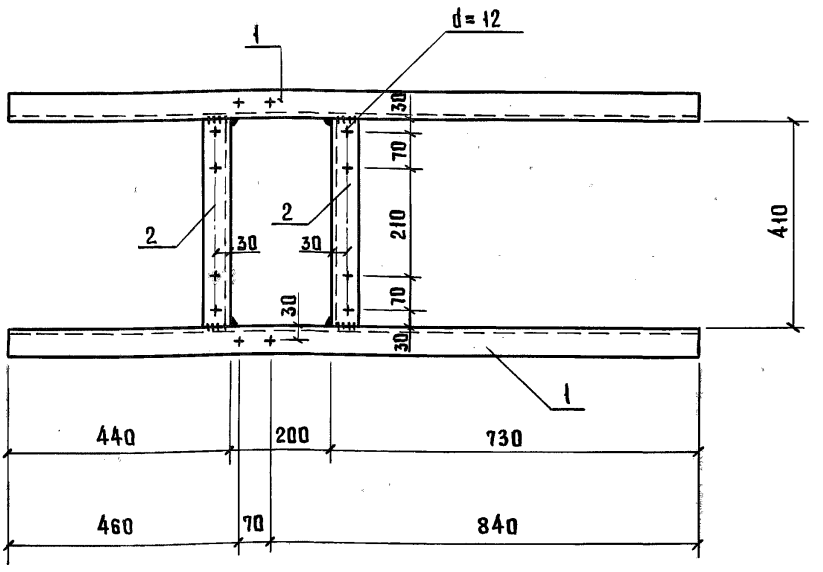


1. Сварка по ГОСТ 5264-80, $h_ш = 5$ мм.
2. Электроды типа Э42 по ГОСТ 9467-75
3. Готовое изделие металлизировать методом напыления. Толщина слоя 120...150 мкм.

Привязан

Инв. N

| | | | |
|---|---|---|---|
| Нач. отд. | Ким | | |
| Гл. констр | Теляковский | | |
| Н. контр. | Марков | | |
| Гл. спец. | Марков | | |
| Рук. гр. | Скобликов | | |
| Ст. инж. | Малашина | | |
| Ст. техн. | Корягина | | |

807-11-18.85 II-КЖИ.5-09.00.00.СБ

Опорная рама ОР1

Сборочный чертеж.

| Стадия | Масса | Масштаб |
|---|---|---|
| Р | 14,34 | 1:10 |
| Лист | Листов 1 | |

ГИПРОНИСЕЛЬХОЗ

Взам. инв. N | Подпись и дата | Инв. N подл.



Копировал Потоцкая Формат А4

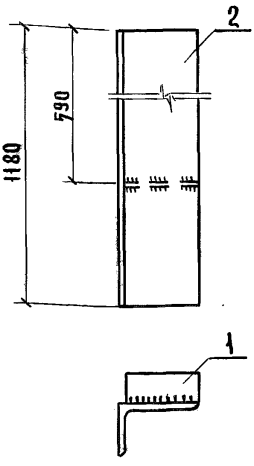


1. Сварка по ГОСТ 5264-80; h = 5 мм.
2. Электроды типа Э42 по ГОСТ 9467-75
3. Готовое изделие металлизировать методом напыления. Толщина слоя 120...150 мкм.

| Формат | Зона | Поз. | Обозначение | Наименование | Кол. | Примечание |
|---|---|---|---|---|---|---|
| | | | | **Детали** | | |
| Б.Ч | | 1 | II-КЖИ.5-00.00.01 | Полоса $\frac{Б-8\times70\ ГОСТ\ 103-76}{В.Ст.3\ кп2\ ГОСТ\ 535-79}$ | | |
| | | | | $\ell = 150$ | 1 | 0,7 кг |
| Б.Ч | | 2 | II-КЖИ.5-00.00.02 | Уголок $\frac{Б-160\times100\times9\ ГОСТ\ 8510-72}{В\ Ст.3\ кп2\ ГОСТ\ 535-79}$ | | |
| | | | | $\ell = 1180$ | 1 | 21,24 кг |

Привязан

Инв. №

Взам. инв. №

Подпись и дата

Инв. № подл.

| | | |
|---|---|---|
| Нач. отд. | Ким | |
| Гл. констр. | Теляковский | |
| Гл. спец. | Марков | |
| Н. контр | Марков | |
| Рук. гр. | Скобликов | |
| Инженер | Ермакова | |
| Ст. техн. | Коптева | |

807-11-18.85 II-КЖИ.5-10.00.00

Стойка угловая СУ1

| Стадия | Масса | Масштаб |
|---|---|---|
| Р | 21,24 | 1:20 |
| Лист | Листов 1 | |

ГИПРОНИСЕЛЬХОЗ

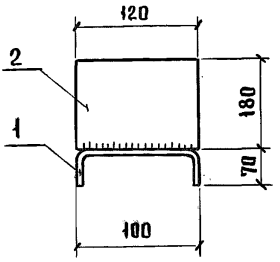


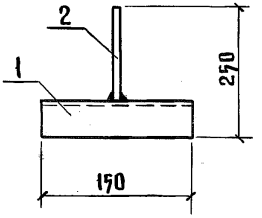


| Формат | Зона | Поз. | Обозначение | Наименование | Кол. | Примечание. |
|---|---|---|---|---|---|---|
| | | | | **Детали** | | |
| 6.4 | | 1 | II-КЖИ.5-00.00.01 | ГН Швеллер 10 ГОСТ 8240-72 / В Ст.3КП ГОСТ 535-79 | | |
| | | | | $\ell$ = 150 | 1 | 1,06 кг. |
| 6.4 | | 2 | II-КЖИ.5-00.00.02 | Полоса Б-8×120 ГОСТ 103-76 / В Ст.3КП2 ГОСТ 535-79 | | |
| | | | | $\ell$ = 180 | 1 | 1,36 кг. |

1. Сварка по ГОСТ 5264-80, h = 5 мм.
2. Электроды типа 342 по ГОСТ 9467-75
3. Готовое изделие металлизировать методом напыления. Толщина слоя 120...150 мкм

Привязан

Инв.№

| | | |
|---|---|---|
| Нач.отд. | Ким | |
| Гл. констр | Теляковский | |
| Гл. спец. | Марков | |
| Н. контр. | Марков | |
| Рук. гр. | Скобликов | |
| Ст. инж. | Малашина | |
| Ст. техн. | Коптева | |

807-11-18.85 II-КЖИ.5-11.00.00

Изделие соединительное МН 2

| Стадия | Масса | Масштаб |
|---|---|---|
| Р | 2,42 | 1:5 |
| Лист | Листов 1 | |

ГИПРОНИСЕЛЬХОЗ

Взам. инв. № | Подпись и дата | Инв. № подл.

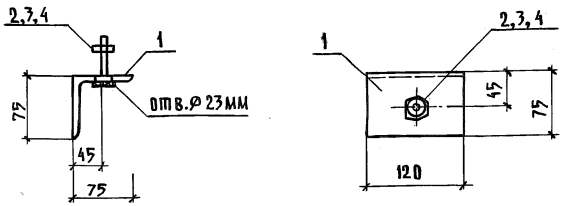


| Формат | Зона | Поз. | Обозначение | Наименование | Кол. | Примечание |
|---|---|---|---|---|---|---|
| | | | | **Детали** | | |
| Б4 | | 1 | II-КЖИ.5-00.00.01 | Уголок Б-75х75х8 ГОСТ 8509-72 / ВСт3КП2 ГОСТ 535-79 | | |
| | | | | ℓ=120 | 1 | 1,08 кг |
| | | | | **Стандартные изделия** | | |
| | | 2 | | Болт М20 ГОСТ 7798-70 L=100 | 1 | 0,3 кг |
| | | 3 | | Шайба Ø20 ГОСТ 11371-78 | 1 | 0,06 кг |
| | | 4 | | Гайка М20 ГОСТ 5915-70 | 1 | 0,02 кг |

1. Сварка по ГОСТ 5264-80, h=5мм.
2. Электроды типа Э42 по ГОСТ 9467-75.
3. Готовое изделие металлизировать методом напыления. Толщина слоя 120...150 мкм.

Взам.инв.№ | Подпись и дата | Инв.№ подл.

Привязан

Инв.№

| | | |
|---|---|---|
| Нач.отд. | Ким | |
| Гл.конст. | Теляковский | |
| Н.контр. | Марков | |
| Гл.спец. | Марков | |
| Рук.гр. | Скобликов | |
| Ст.инж. | Малашина | |
| Ст.техн. | Коптева | |

807-11-18.85 II-КЖИ.5-12.00.00

Изделие соединительное МН3

| Стадия | Масса | Масштаб |
|---|---|---|
| Р | 1,46 | Б.м |
| Лист | Листов 1 | |

ГИПРОНИСЕЛЬХОЗ



Копировал: Шушакова

Формат А4

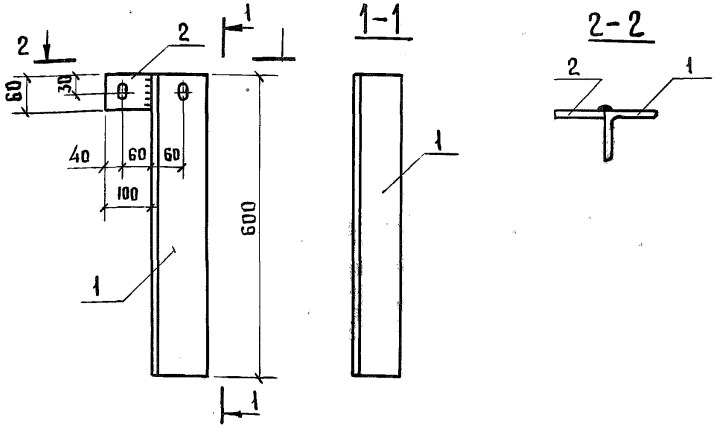


| Формат | Зона | Поз. | Обозначение | Наименование | Кол. | Примечание |
|---|---|---|---|---|---|---|
| | | | | Детали | | |
| Б.ч | | 1 | II-КЖИ.5-00.00.01 | Уголок Б-90×90×6 ГОСТ 8509-72 / В Ст.3 кп2 ГОСТ 535-79 | | |
| | | | | $\ell$ = 600 | 1 | 5,00 кг. |
| Б.ч | | 1 | II-КЖИ.5-00.00.02 | Полоса Б-6×60 ГОСТ 103-76 / В Ст.3 кп2 ГОСТ 535-79 | | |
| | | | | $\ell$ = 100 | 1 | 0,28 кг. |

1. Сварка по ГОСТ 5264-80, $h$ = 5 мм.
2. Электроды типа Э42 по ГОСТ 9467-75
3. Готовое изделие металлизировать методом напыления. Толщина слоя 120...170 мкм.

Привязан

Инв. №

Взам. инв. № | Подпись и дата | Инв. № подл.

| | | |
|---|---|---|
| Нач. отд | Ким | |
| Гл. конст. | Теляковский | |
| Гл. спец. | Марков | |
| Н. контр. | Марков | |
| Рук. гр. | Скобликов | |
| Ст. техн | Коптева | |

801-11-18.85 II-КЖИ.5-13.00.00

Изделие закладное МД1

| Стадия | Масса | Масштаб |
|---|---|---|
| Р | 5,28 | 1:10 |
| Лист | Листов 1 | |

ГИПРОНИСЕЛЬХОЗ

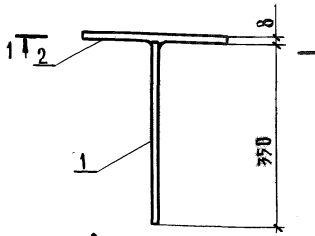


Сечение 1-1

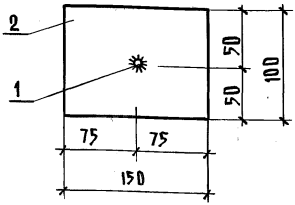


1. Позицию 1 приварить к позиции 2 дуговой сваркой под слоем флюса, соединение типа Т-I по ГОСТ 19292-73 $h_ш$=5мм.
2. Готовое изделие металлизировать методом напыления. Толщина слоя 120...150 мм.

| Формат | Зона | Поз. | Обозначение | Наименование | Кол. | Примечание |
|---|---|---|---|---|---|---|
| | | | | Детали | | |
| Б.ч | | 1 | II-КЖИ.5-00.00.01 | Ф16АIII ГОСТ 5781-82; ℓ=350 | 1 | 0,55кг |
| | | | | Полоса Б-8×100 ГОСТ 103-76 | | |
| Б.ч | | 2 | II-КЖИ.5-00.00.02 | Полоса Вст3кп2 ГОСТ 535-79 | 1 | 0,94кг |

Привязан

Инв.№

Взам.инв.№ | Подпись и дата | Инв.№ подл.

| | | | |
|---|---|---|---|
| Нач.отд. | Ким | | |
| Гл.констр. | Теляковский | | |
| Гл.спец. | Марков | | |
| Н.контр. | Марков | | |
| Рук.гр. | Скобликов | | |
| Ст.инж. | Малашина | | |
| Инженер | Помазнева | | |

807-11-18.85 II-КЖИ.5-14.00.00

Изделие закладное

МН19

| Стадия | Масса | Масштаб |
|---|---|---|
| Р | 1,49 | 1:5 |
| Лист | Листов 1 | |

ГИПРОНИСЕЛЬХОЗ

Копировал: Шушакова

Формат А4

Альбом II часть 5

| Формат | Зона | Поз. | Обозначение | Наименование | Кол. | Примечание |
|---|---|---|---|---|---|---|
| | | | | **Документация** | | |
| А4 | | | II-КЖИ.5-00.01.00 СБ | Каркас пространственный КП1 | | |
| | | | | **Сборочные единицы** | | |
| А4 | | | II-КЖИ.5-00.02.00 | Каркас плоский КР1 | 7 | 6,62 кг |
| А4 | | | II-КЖИ.5-00.04.00 | Сетка арматурная С5 | 2 | 80,34 кг |
| А4 | | | 1.400-9 вып.1 | Петля УП1-6 | 4 | |

Привязан

Инв. №

Взам. инв. №

Подпись и дата

Инв. № подл.

| | | |
|---|---|---|
| Нач. отд. | Ким | |
| Гл. констр. | Теляковский | |
| Гл. спец. | Марков | |
| Н. контр. | Марков | |
| Рук. гр. | Скобликов | |
| Ст. инж. | Малашина | |

807-11-18.85 II-КЖИ.5-00.01.00

Каркас пространственный КП1

| Стадия | Лист | Листов |
|---|---|---|
| Р | | 1 |

ГИПРОНИСЕЛЬХОЗ

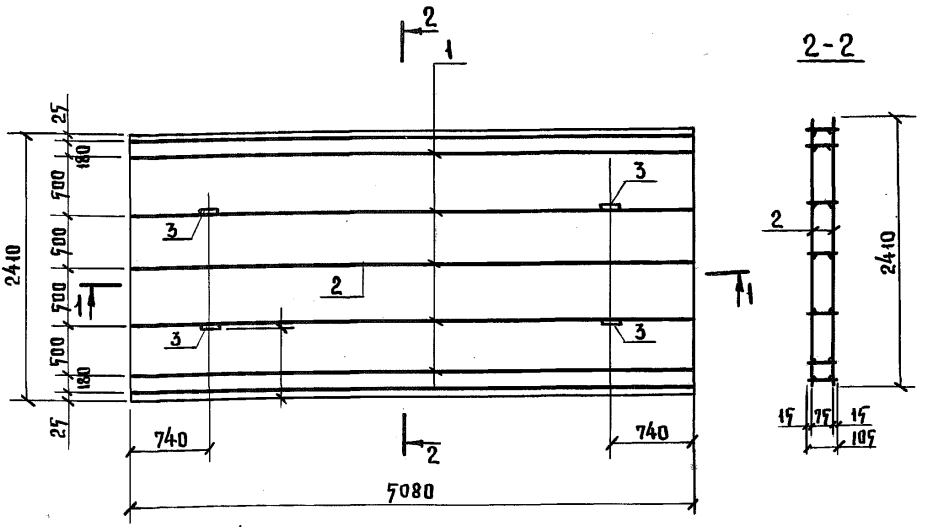


1-1

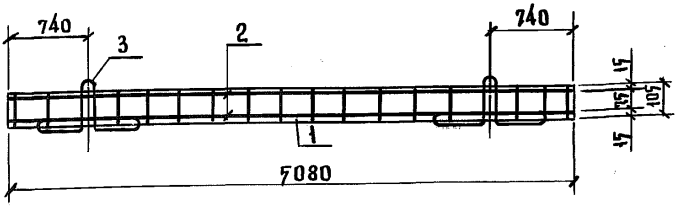


УП1-6А

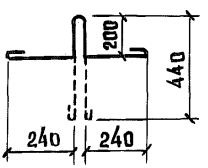


Петли приварить контактной сваркой к рабочей арматуре.

Привязан

Инв. №

| | | | |
|---|---|---|---|
| Нач. отд. | Ким | | |
| Гл. констр. | Теляковский | | |
| Рд. спец. | Марков | | |
| Н. контр. | Марков | | |
| Рук. груп. | Скобликов | | |
| Ст. инж. | Малашина | | |

807-11-18.85 II-КЖИ.5-00.01.00 СБ

Каркас пространственный КП1
Сборочный чертеж

| Стадия | Масса | Масштаб |
|---|---|---|
| Р | 214 | 1:50 |
| Лист | Листов 1 | |

ГИПРОНИСЕЛЬХОЗ

Взам. инв. № | Подпись и дата | Инв. № подл.



Копировал Потоцкая

Формат А4

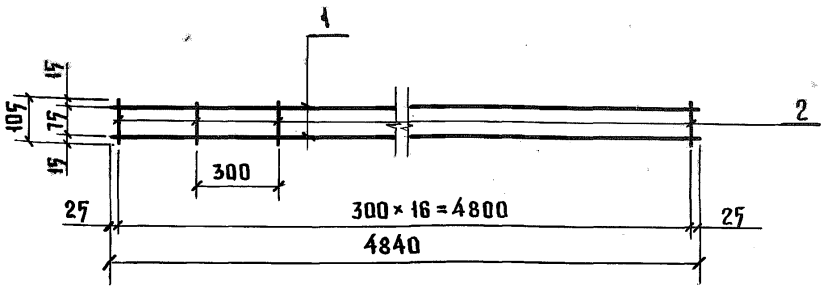


Каркас изготовлять при помощи контактной точечной электросварки в соответствии с требованиями ГОСТ 14098-68 и СН 393-78

| Формат | Зона | Поз. | Обозначение | Наименование | Кол. | Примечание |
|---|---|---|---|---|---|---|
| | | | | Детали | | |
| Б.ч | | 1 | II-КЖИ.5-00.00.01 | ф10 AIII ГОСТ 5781-82; ℓ=4840 | 2 | 3,13 кг |
| Б.ч | | 2 | II-КЖИ.5-00.00.02 | ф5 BpI ГОСТ 6727-80; ℓ=105 | 18 | 0,02 кг |

Привязан

Инв. №

| | | |
|---|---|---|
| Нач. отд. | Ким | |
| Гл. констр | Теляковский | |
| Гл. спец. | Марков | |
| Н. контр. | Марков | |
| Рук. груп. | Скобликов | |
| Ст. инжен | Малашина | |

807-11-18.85 II-КЖИ.5-00.02.00

Каркас плоский КР1

| Стадия | Масса | Масштаб |
|---|---|---|
| Р | 6,62 | |
| Лист | Листов 1 | |

ГИПРОНИСЕЛЬХОЗ

Взам. инв. № | Подпись и дата | Инв. № подл.



Копировал Потоцкая

Формат А4

| Инв. № подл. | Подпись и дата | Взам. инв. № |
|---|---|---|
| | | |

Альбом II часть 5

| Формат | Зона | Поз. | Обозначение | Наименование | Кол. на исполнение КЖИ-00.03.00 — | 01 | 02 | 03 | | | | | | | Примечание |
|---|---|---|---|---|---|---|---|---|---|---|---|---|---|---|---|
| | | | | **Документация** | | | | | | | | | | | |
| А4 | | | II-КЖИ.5-00.03.00 СБ | Сборочный чертеж | X | X | X | X | | | | | | | |
| | | | | **Детали** | | | | | | | | | | | |
| Б.Ч | | 1 | II-КЖИ.5-00.00.03 | ф5ВрI ГОСТ 6727-80; ℓ=2960 | 16 | | | | | | | | | | |
| Б.Ч. | | 2 | -01 | ℓ=1460 | | 16 | | | | | | | | | |
| Б.Ч | | 3 | -02 | ℓ= 960 | | | 16 | | | | | | | | |
| Б.Ч | | 4 | -03 | ℓ=460 | | | | 16 | | | | | | | |
| Б.Ч | | 5 | -04 | ℓ=3050 | 11 | 6 | 4 | 4 | | | | | | | |
| Б.Ч | | 6 | II-КЖИ.5-00.00.04 | ф8АIII ГОСТ 5781-82; ℓ=3050 | 4 | 4 | 4 | 2 | | | | | | | |

Привязан

Инв. №

| | | | |
|---|---|---|---|
| Нач. отд. | Ким | | |
| Гл. констр. | Теляковский | | 11.84 |
| Н. контр. | Марков | | |
| Гл. спец. | Марков | | |
| Рук. гр. | Скобликов | | |
| Ст. инж. | Малашина | | |

807-11-18.85 II-КЖИ.5-00.03.00

Сетки арматурные С1...С4

| Стадия | Лист | Листов |
|---|---|---|
| Р | | 1 |

ГИПРОНИСЕЛЬХОЗ

Копировал Потоцкая Формат А4

21108-06 41

40

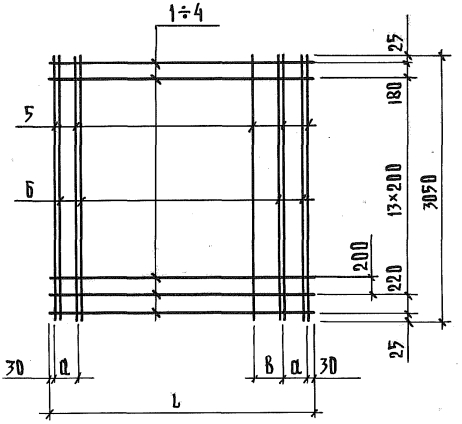


| Обозначение | Марка | Размеры в мм | | | | Масса |
|---|---|---|---|---|---|---|
| | | L | a | в | | |
| II-КНИ.5-00.03.00 | С1 | 2960 | 250 | 300 | | 17,3 кг |
| -01 | С2 | 1460 | 250 | 300 | | 11,1 кг |
| -02 | С3 | 960 | | 300 | | 9,1 кг |
| -03 | С4 | 460 | 100 | 200 | | 5,4 кг |

Привязан

Инв. N

Взам. инв. N | Подпись и дата | Инв. N подл.

807-11-18.85 II-КНИ.5-00.03.00 СБ

| | | |
|---|---|---|
| Нач. отд. | Ким | |
| Гл. констр. | Теляковский | |
| Гл. спец. | Марков | |
| Рук. гр. | Скобликов | |
| Ст. инж. | Малышина | |

Сетки арматурные С1...С4
Сборочный чертеж

| Стадия | Масса | Масштаб |
|---|---|---|
| Р | см. табл. | 1:50 |
| Лист | Листов 1 | |

ГИПРОНИСЕЛЬХОЗ

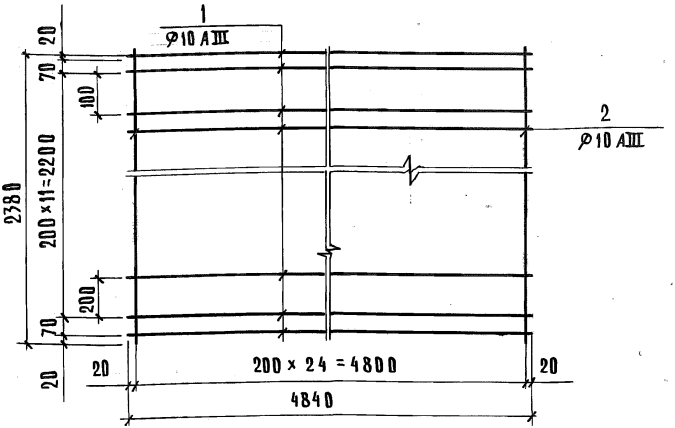


Сетку изготовить при помощи контактной электросварки в соответствии с требованиями ГОСТ 14098-68 и СН393-78

| Формат | Зона | Поз. | Обозначение | Наименование | Кол. | Примечание |
|---|---|---|---|---|---|---|
| | | | | Детали | | |
| БЧ | | 1 | II-КНИ.5-00.00.01 | Ø10 AIII ГОСТ 5781-82; ℓ=4840 | 14 | 2,99кг |
| БЧ | | 2 | -01 | Ø10 AIII ГОСТ 5781-82; ℓ=2380 | 26 | 1,48кг |

Привязан

Инв.№

Взам.инв.№ | Подпись и дата | Инв.№ подл.

| | | | |
|---|---|---|---|
| Нач.отд. | Ким | | |
| Гл.конст. | Теляковский | | |
| Гл.спец. | Марков | | |
| Н.контр. | Марков | | |
| Рук.гр. | Скобликов | | |
| Ст.инж. | Малашина | | |

807-11-18.85 II-КНИ.5-00.04.00

Сетка арматурная С5

| Стадия | Масса | Масштаб |
|---|---|---|
| Р | 80,34 | |
| Лист | Листов 1 | |

ГИПРОНИСЕЛЬХОЗ



Копировал: Шушакова

Формат А4

Альбом II часть 5

| Формат | Зона | Поз. | Обозначение | Наименование | Кол | Примечание |
|---|---|---|---|---|---|---|
| | | | | **Документация** | | |
| А4 | | | II-КЖИ.5-00.05.00 СБ | Сборочный чертеж | | |
| | | | | | | |
| | | | | **Детали** | | |
| БЧ | | 1 | II-КЖИ.5-00.00.04 | Полоса $\frac{Б-6\times50\ ГОСТ\ 103-76}{В.Ст.3\ КП2\ ГОСТ\ 535-79}$ | | |
| | | | | $\ell = 1615$ | 1 | 3,81 кг |
| БЧ | | 2 | II-КЖИ.5-00.00.05 | ф10 AI; ГОСТ 5781-82 | | |
| | | | | $\ell = 300$ | 8 | 0,18 кг |
| | | | | | | |

Привязан

Инв. №

| | | |
|---|---|---|
| Нач. отд. | Ким | |
| Гл. констр. | Теляковский | |
| Гл. спец. | Марков | |
| Н. контр. | Марков | |
| Рук. гр. | Скобликов | |
| Ст. инж. | Малашина | |
| Ст. техн. | Коптева | |

807-11-18.85 II-КЖИ.5-00.05.00

Рамка металлическая РМ1

| Стадия | Лист | Листов |
|---|---|---|
| Р | | 1 |

ГИПРОНИСЕЛЬХОЗ

Взам. инв. № | Подпись и дата | Инв. № подлин.

Копировал Потоцкая 21108-06 44 Формат А4

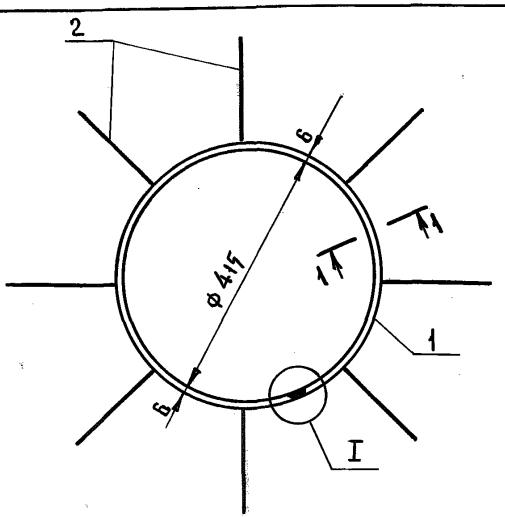


1-1

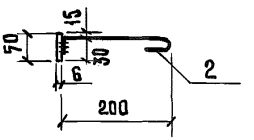


Поз. 2

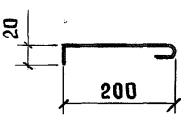


Развертка поз. 1

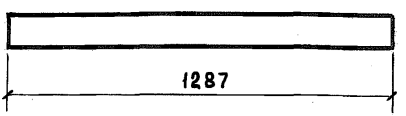


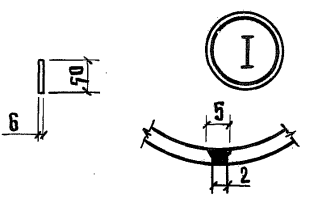


1. Соединение элементов производить дуговой сваркой в соответствии с ГОСТ 14098—68 и указаниями СН 393-78.
   Электроды типа Э42 по ГОСТ 9467-75; $h_ш$ = 5 мм.
2. Готовое изделие металлизировать методом напыления.
   Толщина слоя 120...170 мкм.

Привязан

| | | | |
|---|---|---|---|
| | | | |
| | | | |
| | | | |

| | | | |
|---|---|---|---|
| Нач. отд. | Ким | | |
| Гл. констр. | Теляковский | | |
| Рд. спец. | Марков | | |
| Н. контр. | Марков | | |
| Рук. груп. | Скобликов | | |
| Ст. инж. | Малашина | | |
| Инженер | Помазнёва | | |

807-11-18.85 II-КЖИ.5-00.07.00 СБ

Рамка металлическая РМ1
Сборочный чертеж.

| Стадия | Масса | Масштаб |
|---|---|---|
| Р | 5,25 | б. м. |
| Лист | Листов 1 | |

ГИПРОНИСЕЛЬХОЗ

Взам. инв. №

Подпись и дата

Инв. № подл.



Копировал Потоцкая

Формат А4

Альбом II часть 5

| Формат | Зона | Поз. | Обозначение | Наименование | Кол. | Примечание. |
|---|---|---|---|---|---|---|
| | | | | **Документация** | | |
| А4 | | | II-КЖИ.5-00.06.00 | Сборочный чертеж | | |
| | | | | | | |
| | | | | **Детали** | | |
| Б.Ч | | 1 | II-КЖИ-00.00.06 | Кольцо $\frac{d_н=512; d_в=400; \delta=6\ ГОСТ\ 19903-74}{В\ Ст.3\ кп2\ ГОСТ\ 535-79}$ | | |
| | | | | $\ell = 1451$ | 1 | 3,42 кг |
| Б.Ч | | 2 | II-КЖИ.5-00.00.07 | Полоса $\frac{Б-6\times140;\ ГОСТ\ 103-76}{В\ Ст.3\ кп\ ГОСТ\ 535-79}$ | | |
| | | | | $\ell = 1293$ | 1 | 8,52 кг |

Привязан

Инв. N

| | | | |
|---|---|---|---|
| Нач. отд. | Ким | | |
| Гл. конст. | Телятковский | | |
| Гл. спец. | Марков | | |
| Н. контр. | Марков | | |
| Рук. гр. | Скобликов | | |
| Ст. инж. | Малащина | | |
| Ст. техн. | Коптева | | |

807-11-18.85 II-КЖИ.5-00.06.00

Рамка металлическая РМ2

| Стадия | Лист | Листов |
|---|---|---|
| Р | | 1 |

ГИПРОНИСЕЛЬХОЗ

Взам. инв. № | Подпись и дата | Инв. № подл.

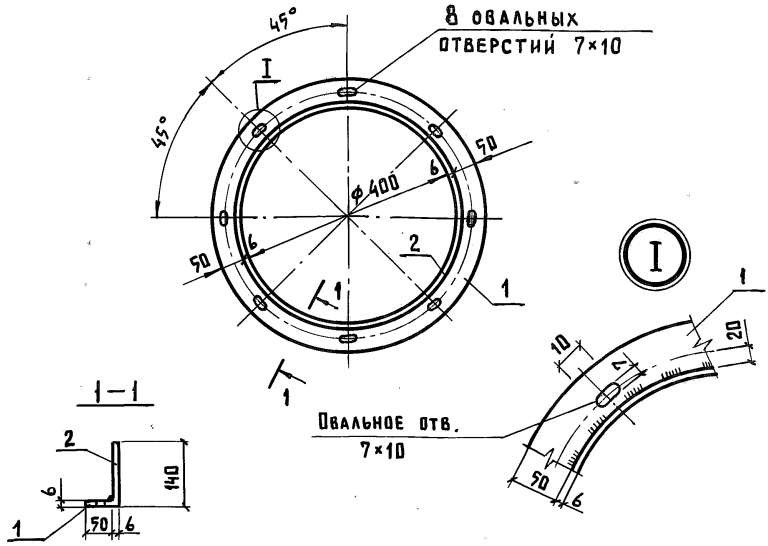


1. Соединение элементов производить дуговой сваркой в соответствии с ГОСТ 14098-68 и указаниями СН 393-78. Электроды типа Э42 по ГОСТ 9467-75; $h_ш = 5$мм.
2. Готовое изделие металлизировать методом напыления. Толщина слоя 120...150 мкм.

| | | | |
|---|---|---|---|
| Привязан | | | |
| | | | |
| | | | |
| Инв. № | | | |

Взам. инв. №

Подпись и дата

Инв. № подл.

| | | | |
|---|---|---|---|
| Нач. отд. | Ким | | |
| Гл.констр. | Теляковский | | |
| Гл. спец. | Марков | | |
| Н. контр. | Марков | | |
| Рук. гр | Скобликов | | |
| Ст. инж. | Малашина | | |
| Ст. техн. | Коптева | | |

807-11-18.85 II КЖИ 5 - 00.06.00 СБ

Рамка металлическая РМ2
Сборочный чертеж

| Стадия | Масса | Масштаб |
|---|---|---|
| Р | 11,94 | Б.М |
| Лист 1 | Листов 1 | |

ГИПРОНИСЕЛЬХОЗ

| ИНВ.N ПОДЛ. | ПОДПИСЬ И ДАТА | ВЗАМ.ИНВ.N |
|---|---|---|
| | | |

Альбом II часть 5

| Формат | Зона | Поз. | Обозначение | Наименование | Кол. на исполнение КЖИ-00.07.00 — | 01 | 02 | 03 | | | | | | | Примечание |
|---|---|---|---|---|---|---|---|---|---|---|---|---|---|---|---|
| | | | | Документация | | | | | | | | | | | |
| А4 | | | II-КЖИ.5-00.07.00СБ | Сборочный чертеж | X | X | X | X | | | | | | | |
| | | | | Детали | | | | | | | | | | | |
| Б4 | | 1 | II-КЖИ.5-00.00.08 | Уголок Б-75×75×5 ГОСТ 8509-72 / ВСт 3КП2 ГОСТ 535-79 | | | | | | | | | | | |
| | | | | ℓ=1405 | 2 | | | | | | | | | | 8,14 кг |
| Б4 | | 2 | -01 | ℓ=655 | 2 | | | | | | | | | | 3,80 кг |
| Б4 | | 3 | II-КЖИ.5-00.00.09 | Уголок Б-63×63×6 ГОСТ 8509-72 / ВСт 3КП2 ГОСТ 535-79 | | | | | | | | | | | |
| | | | | ℓ=726 | | 2 | | | | | | | | | 4,15 кг |
| | | | -01 | ℓ=629 | | | 2 | 2 | | | | | | | 3,31 кг |

21108-06 48

| | | | |
|---|---|---|---|
| Нач.отд. | Ким | | |
| Гл.конст. | Теляковский | | |
| Н.контр. | Марков | | |
| Гл.спец. | Марков | | |
| Рук.гр. | Скобликов | | |
| Ст.инж. | Малашина | | |
| Ст.техн. | Корягина | | |

Привязан

Инв.N

807-11-18.85 II-КЖИ.5-00.07.00

Рамки металлические РМ3...РМ6

| Стадия | Лист | Листов |
|---|---|---|
| Р | 1 | 2 |

ГИПРОНИСЕЛЬХОЗ

Копировал: Шушакова

Формат А4

| Формат | Зона | Поз. | Обозначение | Наименование | Кол. на исполнение КЖИ-00.07.00 — | 01 | 02 | 03 | | | | | | | Примечание |
|---|---|---|---|---|---|---|---|---|---|---|---|---|---|---|---|
| | | | | | | | | | | | | | | | |
| Б.Ч. | | | II-КЖИ.5-00.00.10 | Уголок Б-63×63×6 ГОСТ 8509-72 / В ст.3 КП2 ГОСТ 535-79 | | | | | | | | | | | |
| | | | | | | | | | | | | | | | |
| | | | | $\ell$ = 726 | | 2 | | | | | | | | | 4,15 кг. |
| | | | —01 | $\ell$ = 781 | | | 2 | | | | | | | | 4,47 кг. |
| | | | —02 | $\ell$ = 1031 | | | | 2 | | | | | | | 5,90 кг |
| | | | | | | | | | | | | | | | |
| Б.Ч | | | II-КЖИ.5-00.00.05 | ф10 AI; ГОСТ 5781-82 | | | | | | | | | | | |
| | | | | $\ell$ = 300 | 12 | 10 | 10 | 14 | | | | | | | |
| | | | | | | | | | | | | | | | |
| | | | | | | | | | | | | | | | |

Привязан

Инв.№

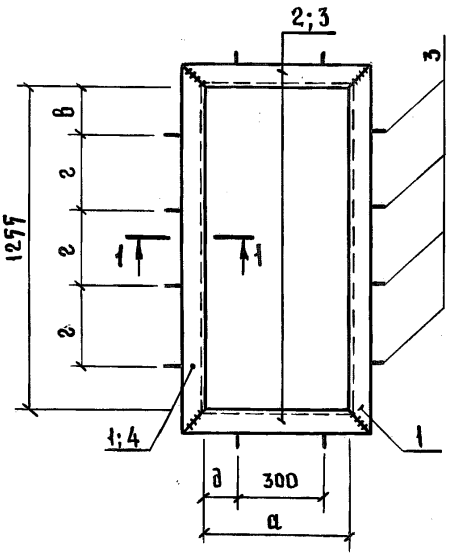


1-1

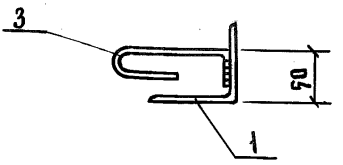


1. Сварка по ГОСТ 7264-80, $h$=5 мм.
2. Электроды типа 342 по ГОСТ 9467-75
3. Готовое изделие металлизировать методом напыления. Толщина слоя 120...150 мкм.

Привязан

Инв.№

| | | | |
|---|---|---|---|
| Нач. отд. | Ким | | |
| Гл. констр. | Теляковский | | |
| Н. контр. | Марков | | |
| Гл. спец. | Марков | | |
| Рук. гр. | Скобликов | | |
| Ст. инж. | Малашина | | |

807-11-18.85 II-КЖИ.5-00.07.00 СБ

Рамка металлическая РМ3... РМ6
Сборочный чертеж.

| Стадия | Масса | Масштаб |
|---|---|---|
| Р | см. табл. | 1:20 |
| Лист | Листов 1 | |

ГИПРОНИСЕЛЬХОЗ

Взам. инв. № | Подпись и дата | Инв. № подл.



Копировал Потоцкая

Формат А4

| Обозначение | а | б | в | г | д | Масса |
|---|---|---|---|---|---|---|
| II-КЖИ.5-00.07.00 | 505 | 1255 | 175 | 300 | 103 | 26,04 кг |
| —01 | 600 | 600 | 150 | 150 | 150 | 18,40 кг |
| —02 | 503 | 675 | 175 | 150 | 102 | 17,36 кг |
| —03 | 503 | 905 | 155 | 150 | 102 | 20,94 кг |
| | | | | | | |

Взам. инв. №

Подпись и дата

Инв.№ подл.

Привязан

Инв. №

807-11-18.85 II-КЖИ.5-00.07.00 СБ

Лист 2

| Инв. N подл. | Подпись и дата | Взам. инв. N |
|---|---|---|
| | | |

| Формат | Зона | Поз. | Обозначение | Наименование | Кол. на исполнение КЖИ-00.08.00 — | 01 | 02 | Примечание |
|---|---|---|---|---|---|---|---|---|
| | | | | Документация | | | | |
| А4 | | | II-КЖИ.5-00.08.00 СБ | Сборочный чертеж | | | | |
| | | | | Детали | | | | |
| БЧ | | 1 | II-КЖИ.5-00.00.11 | Полоса Б-6×220 ГОСТ 8270 / ВСт3кп2 ГОСТ 14637-79 | | | | |
| | | | | ℓ = 610 | 2 | | | 6,32 кг |
| | | | -01 | ℓ = 513 | | 2 | 2 | 5,31 кг |
| | | | -02 | ℓ = 586 | 2 | | | 6,07 кг |
| | | | -03 | ℓ = 641 | | 2 | | 6,64 кг |
| | | | -04 | ℓ = 891 | | | 2 | 9,23 кг |
| БЧ | | 2 | II-КЖИ.5-00.00.12 | Уголок Б-63×63×6, ГОСТ 8509-72 / ВСт3кп2 ГОСТ 535-79 | | | | |
| | | | | ℓ = 736 | 2 | | | 4,21 кг |
| | | | -01 | ℓ = 639 | | 2 | 2 | 3,66 кг |

21108-06 52

Привязан

Инв. N

| | | |
|---|---|---|
| Нач. отд. | Ким | |
| Гл. констр. | Теляковский | |
| Н. контр. | Марков | |
| Гл. спец. | Марков | |
| Рук. гр. | Скобликов | |
| Ст. инж. | Малашина | |
| Ст. техн. | Корягина | |

807-11-18.85 II-КЖИ.5-00.08.00

Рамки металлические РМ7... РМ9

| Стадия | Лист | Листов |
|---|---|---|
| Р | 1 | 2 |

ГИПРОНИСЕЛЬХОЗ

Копировал Лихачева

Формат А4

| Инв. N подл. | Подпись и дата | Взам. инв. N |
|---|---|---|
| | | |

| Формат | Зона | Поз. | Обозначение | Наименование | Кол. на исполнение КЖИ-00.08.00 — | 01 | 02 | | | | | | | Примечание |
|---|---|---|---|---|---|---|---|---|---|---|---|---|---|---|
| | | | | | | | | | | | | | | |
| Б4 | | 3 | II-КЖИ.5-00.00.13 | Уголок $\frac{Б\text{-}63\times63\times6\ ГОСТ\ 8509\text{-}72}{Вст\,3кп2\ ГОСТ\ 535\text{-}79}$ | | | | | | | | | | |
| | | | | $\ell = 610$ | 2 | | | | | | | | | 3,49 кг |
| | | | -01 | $\ell = 665$ | | 2 | | | | | | | | 3,80 кг |
| | | | -02 | $\ell = 915$ | | | 2 | | | | | | | 5,23 кг |

21108-06 53

| Привязан | | | |
|---|---|---|---|
| | | | |
| | | | |
| | | | |
| Инв. N | | | |

807-11-18.85 II-КЖИ.5-00.08.00

Лист 2

Копировал: Шушакова

Формат А4

53

Альбом II часть 5

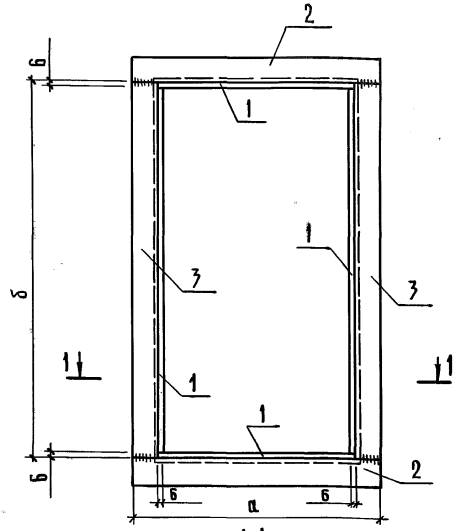


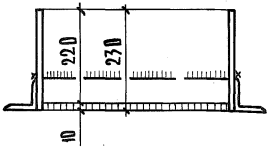


Поз. 2

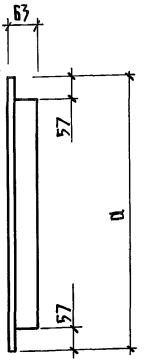


1. Сварка по ГОСТ 5264-80, $h_ш$=5мм.
2. Электроды Э42 по ГОСТ 9467-75.
3. Готовое изделие металлизировать методом напыления. Толщина слоя 120...150 мкм.

| Привязан | | | |
|---|---|---|---|
| | | | |
| | | | |
| | | | |
| Инв.№ | | | |

Инв.№ подл. | Подпись и дата | Взам.инв.№

| | | | |
|---|---|---|---|
| Нач.отд. | Ким | | |
| Гл.конст. | Теляковский | | |
| Гл.спец. | Марков | | |
| Н.контр. | Марков | | |
| Рук.гр. | Скобликов | | |
| Ст.инж. | Малащина | | |
| Ст.техн. | Корягина | | |

807-11-18.85-II-КЖИ.5-00.08.00СБ

Рамки металлические РМ7...РМ9. Сборочный чертеж

| Стадия | Масса | Масштаб |
|---|---|---|
| Р | см. табл. | 1:10 |
| Лист 1 | Листов 2 | |

ГИПРОНИСЕЛЬХОЗ



Копировал: Шушякова

Формат А4

| Обозначение | а | б | | | | Масса |
|---|---|---|---|---|---|---|
| II-КЖИ.5-00.08.00 | 598 | 598 | | | | 40,18 кг |
| -01 | 501 | 673 | | | | 38,82 кг |
| -02 | 501 | 903 | | | | 46,86 кг |
| | | | | | | |

Привязан

Инв. №



Инв. № подл. | Подпись и дата | Взам. инв. №

Альбом II часть 5

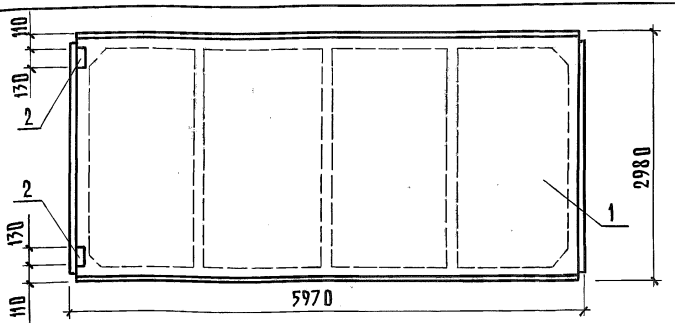


| Формат | Зона | Поз. | Обозначение | Наименование | Кол. | Примечание |
|---|---|---|---|---|---|---|
| | | | | Документация | | |
| А4 | | | III-КЖИ.5-ТУ | Технические условия | | |
| | | | | Сборочные единицы | | |
| А4 | | 1 | 1.865.1-11 вып.1 | Плита покрытия | 1 | |
| | | | | 1ПГ-3АIVт-80МВ-12-200П | | |
| А4 | | 2 | 1.865.1-4/80 вып.4 | Изделие закладное МБ | 2 | 0,90кг |
| | | | | Сборочные единицы | | |
| А4 | | 1 | 1.865.1-11 вып.1 | Плита покрытия | 1 | |
| | | | | 1ПГ-3АIVт-120МВ-12-200П | | |
| А4 | | 2 | 1.865.1-4/80 вып.4 | Изделие закладное МБ | 4 | 0,90кг |

Привязан

Инв.№

Инв.№ подл. | Подпись и дата | Взам.инв.№

807-11-18.85 II-КЖИ.5-15.00.00

| | | |
|---|---|---|
| Нач.отд | Ким | |
| Гл.конст. | Теляковский | |
| Н.контр. | Марков | |
| Гл.спец. | Марков | |
| Рук.гр. | Скобликов | |
| Ст.инж. | Малашина | |

Плиты покрытия
1ПГ-3АIVт-80МВ-12-200Па
1ПГ-3АIVт-120МВ-12-200Па

| Стадия | Масса | Масштаб |
|---|---|---|
| Р | | 1:50 |
| Лист | Листов 1 | |

ГИПРОНИСЕЛЬХОЗ

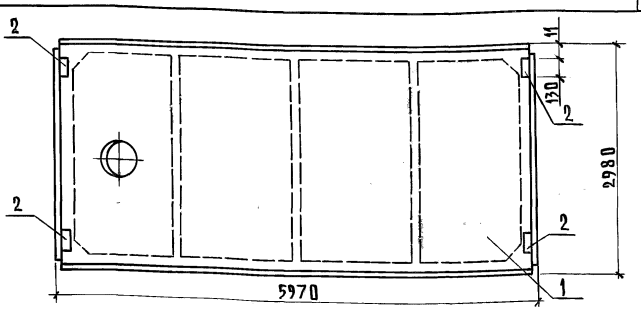


| Формат | Зона | Поз. | Обозначение | Наименование | Кол. | Примечание |
|---|---|---|---|---|---|---|
| | | | | Документация | | |
| А4 | | | II-КЖИ.5-ТУ | Технические условия | | |
| | | | | Сборочные единицы | | |
| А4 | | 1 | 1.865.1-11 вып.1 | Плита покрытия | 1 | |
| | | | | 1ПВ4-3АIVт-80МВ-12-200П | | |
| А4 | | 2 | 1.865.1-4/80 вып.4 | Изделие закладное МБ | 4 | 0,90 кг. |
| | | | | Сборочные единицы | | |
| А4 | | 1 | 1.865.1-11 вып.1 | Плита покрытия | 1 | |
| | | | | 1ПВ4-3АIVт-120МВ-12-200П | | |
| А4 | | 2 | 1.865.1-4/80 вып.4 | Изделие закладное МБ | 2 | 0,90 кг. |

Привязан

Инв.N

| | | |
|---|---|---|
| Нач.отд. | Ким | |
| Гл.конст. | Теляковский | |
| Гл.спец. | Марков | |
| Н.контр. | Марков | |
| Рук.гр. | Скобликов | |
| Ст.инж. | Малашина | |

807-11-18.85 II-КЖИ.5-16.00.00

Плиты покрытия
1ПВ4-3АIVт-80МВ-12-200Па
1ПВ4-3АIVт-120МВ-12-200Па

| Стадия | Масса | Масштаб |
|---|---|---|
| Р | | 1:50 |
| Лист | Листов 1 | |

ГИПРОНИСЕЛЬХОЗ

Инв.N подл. | Подпись и дата | Взам.инв.N



Копировал: Шушакова

Формат А4

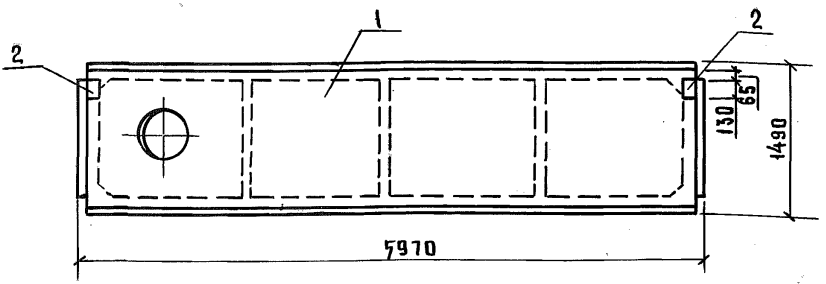


| Формат | Зона | Поз. | Обозначение | Наименование | Кол | Примечание |
|---|---|---|---|---|---|---|
| | | | | Документация | | |
| А4 | | | II-КЖИ.5-ТУ | Технические условия | | |
| | | | | Сборочные единицы | | |
| А4 | | 1 | 1.865.1-11 вып.1 | Плита покрытия | 1 | |
| | | | | 2ПВ4-2АIVт-80МВ-12-200П | | |
| А4 | | 2 | 1.865.1-4/80 вып.4 | Изделие закладное М6 | 2 | 0,90кг. |
| | | | | Сборочные единицы | | |
| А4 | | 1 | 1.865.1-11 вып.1 | Плита покрытия | 1 | |
| | | | | 2ПВ4-2АIVт-120МВ-12-200П | | |
| А4 | | 2 | 1.865.1-4/80 вып.4 | Изделие закладное М6 | 1 | 0,90кг. |

Привязан

Инв. №

Взам. инв. №

Подпись и дата

Инв. № подл.

| | | |
|---|---|---|
| Нач. отд. | Ким | |
| Гл. констр | Теляковский | |
| Гл. спец. | Марков | |
| Н. контр. | Марков | |
| Рук. гр. | Скобликов | |
| Ст. инж. | Малашина | |

**807-11-18.85 II-КЖИ.5-17.00.00**

Плиты покрытия
2ПВ4-2АIVт-80МВ-12-200 Па
2ПВ4-2АIVт-120МВ-12-200 Па

| Стадия | Масса | Масштаб |
|---|---|---|
| Р | | 1:50 |
| Лист | Листов 1 | |

ГИПРОНИСЕЛЬХОЗ

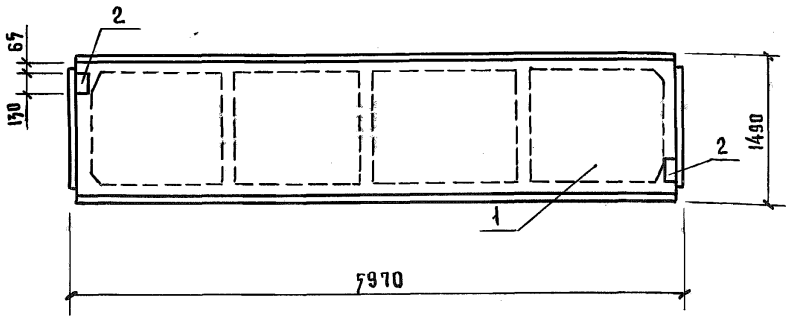


| Формат | Зона | Поз. | Обозначение | Наименование | Кол. | Примечание |
|---|---|---|---|---|---|---|
| | | | | Документация | | |
| А4 | | | II-КЖИ.5-ТУ | Технические условия | | |
| | | | | Сборочные единицы | | |
| А4 | | 1 | 1.865.1-11 вып. 1 | Плита покрытия | 1 | |
| | | | | 2ПГ-2АIVт-80МВ-12-200 П | | |
| А4 | | 2 | 1.865.1-4/80 вып. 4 | Изделие закладное М6 | 2 | 0,90 кг |
| | | | | Сборочные единицы | | |
| А4 | | 1 | 1.865.1-11 вып. 1 | Плита покрытия | 1 | |
| | | | | 2ПГ-2АIVт-120МВ-12-200 П | | |
| А4 | | 2 | 1.865.1-4/80 вып. 4 | Изделие закладное М6 | 2 | 0,90 кг. |

Привязан

Инв. №

Взам. инв. №

Подпись и дата

Инв. № подл.

| | | |
|---|---|---|
| Нач. отд | Ким | |
| Гл. констр | Теляковский | |
| Гл. спец. | Марков | |
| Н. контр. | Марков | |
| Рук. гр. | Скобликов | |
| Ст. инж. | Малашина | |
| Инженер | Помазнёва | |

807-11-18.85 II-КЖИ.5-18.00.00

Плиты покрытия
2ПГ-2АIVт-80МВ-12-200 Па
2ПГ-2АIVт-120МВ-12-200 Па

| Стадия | Масса | Масштаб |
|---|---|---|
| Р | | 1:50 |
| Лист | Листов 1 | |

ГИПРОНИСЕЛЬХОЗ

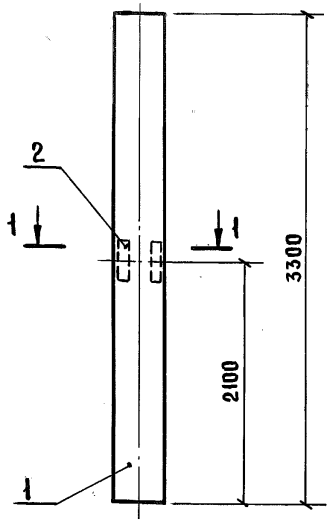


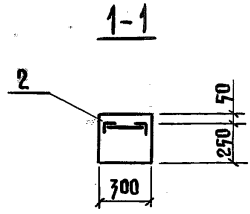


| Формат | Зона | Поз. | Обозначение | Наименование | Кол. | Примечание |
|---|---|---|---|---|---|---|
| | | | | **Документация** | | |
| А4 | | | II-КЖИ.5-ТУ | Технические условия | | |
| | | | | **Сборочные единицы** | | |
| А3 | | 1 | 1.823-1. вып.1 | Колонна СК2-33-3 | 1 | |
| А4 | | 2 | 1.400-6/76 вып.1 | Закладное изделие М1-13 | 1 | 1,70 кг. |

Привязан

Инв. №

Взам. инв. №

Подпись и дата

Инв. № подл.

| | | |
|---|---|---|
| Нач. отд. | Ким | |
| Гл. констр. | Теляковский | |
| Гл. спец. | Марков | |
| Н. контр. | Марков | |
| Рук. гр. | Скобликов | |
| Ст. инж. | Малашина | |

807-11-18.85 II-КЖИ.5-19.00.00

Колонна СК2-33-3а

| Стадия | Масса | Масштаб |
|---|---|---|
| Р | 324 | |
| Лист | Листов 1 | |

ГИПРОНИСЕЛЬХОЗ



Копировал Потоцкая

Формат А4

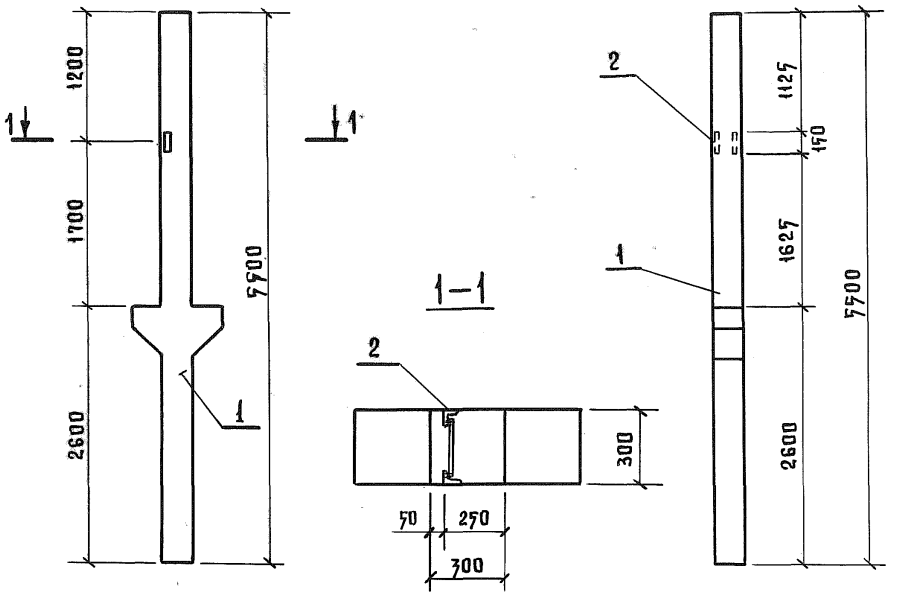


| Формат | Зона | Поз. | Обозначение | Наименование | Кол. | Примечание. |
|---|---|---|---|---|---|---|
| | | | | Документация | | |
| А4 | | | II-КЖИ.5-ТУ | Технические условия | | |
| | | | | Сборочные единицы | | |
| | | 1 | ГОСТ 19804.7-83 | Свая-колонна 1СД55.29.30-1 | 1 | |
| А4 | | 2 | 1.400-6/76 вып.1 | Закладное изделие М1-13 | 1 | 1,70 кг |

Привязан

Инв. №

Взам. инв. №

Подпись и дата

Инв.№ подл.

| | | |
|---|---|---|
| Нач. отд | Ким | |
| Гл. констр. | Теляковский | |
| Гл. спец. | Марков | |
| Н. контр. | Марков | |
| Рук. гр. | Скобликов | |
| Ст. инж. | Малашина | |

807-11-18.85 II-КЖИ.5-20.00.00

Свая-колонна 1СД55.29.30-1

| Стадия | Масса | Масштаб |
|---|---|---|
| Р | 1370 | |
| Лист | Листов 1 | |

ГИПРОНИСЕЛЬХОЗ

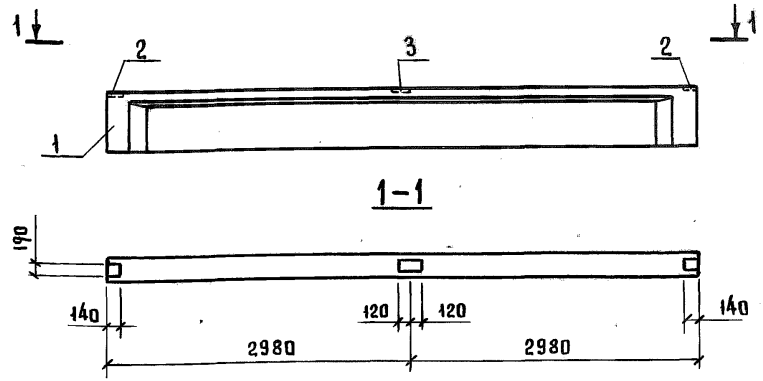


| Формат | Зона | Поз. | Обозначение | Наименование | Кол. | Примечание |
|---|---|---|---|---|---|---|
| | | | | Документация | | |
| А4 | | | II-КЖИ.7-ТЗ | Технические условия | | |
| | | | | Сборочные единицы | | |
| А3 | | 1 | 1.462.1-10/8 вып. 1 | Балка 1БСТ6-2АIVт. | | |
| А4 | | 2 | 1.462.1-10/80.2-100 | Изделие закладное М7 | 2 | 2,8 кг. |
| А4 | | 3 | 1.462.1-10/80.2-110 | Изделие закладное М6 | 1 | 2,4 кг. |

Привязан

Инв. №

Взам. инв. №

Подпись и дата

Инв. № подл.

807-11-18.85 II-КЖИ.5-21.00.00

Балка 1БСТ6-2АIVт-1

| Стадия | Масса | Масштаб |
|---|---|---|
| Р | 1150 | 1:50 |
| Лист | Листов 1 | |

| | | |
|---|---|---|
| Нач. отд. | Гомзяков | |
| Гл. констр. | Теляковский | |
| Гл. спец. | Марков | |
| Н. контр. | Марков | |
| Рук. гр. | Скобликов | |
| Инженер | Дымов | |

ГИПРОНИСЕЛЬХОЗ



Копировал Потоцкая

Формат А4

| Марка панели | Арматурные изделия: Арматурная сталь ГОСТ 5781-82 Класс AIII ø мм 8 | 10 | Итого | Проволока ГОСТ 6727-80 Класс BpI ø мм 5 | Итого | Итого | Закладные изделия: Профильная сталь С8 | ∟75×75×6 | ∟63×63×6 | δ=8 | δ=6 | Арматурная сталь ГОСТ 5781-82 Класс AI ø мм 14 | 12 | 10 | 6 | Класс AIII ø мм 8 | 10 | 12 | Итого | Всего |
|---|---|---|---|---|---|---|---|---|---|---|---|---|---|---|---|---|---|---|---|---|
| Плита ПГТ51.24.15-Т | | 204,5 | 204,5 | 2,52 | 2,52 | 207,02 | | | | 9,2 | | | 3,92 | | | | 1,20 | 1,00 | 6,12 | 222,34 |
| Плита ПГТ51.24.15-Т-1 | | 204,5 | 204,5 | 2,52 | 2,52 | 207,02 | | | | 9,2 | | | 3,92 | | | | 1,20 | 1,00 | 6,12 | 222,34 |
| Панель ПГ30.31-Т-1 | 4,82 | | 4,82 | 12,46 | 12,46 | 17,28 | 0,14 | 23,88 | | | 15,8 | 2,78 | | 1,44 | 0,48 | 0,40 | | | 44,92 | 62,20 |
| Панель ПГ30.31-Т-2 | 4,82 | | 4,82 | 12,46 | 12,46 | 17,28 | 0,14 | | 15,5 | | 25,2 | 2,78 | | 0,43 | 0,32 | 0,40 | | | 44,77 | 62,05 |
| Панель ПГ10.31-Т-1 | 4,82 | | 4,82 | 4,23 | 4,23 | 9,05 | 0,14 | 23,88 | | | | 2,78 | | | 0,48 | 0,40 | | | 27,68 | 36,73 |
| Панель ПГ30.31-Т-3 | 4,82 | | 4,82 | 12,46 | 12,46 | 17,28 | 0,14 | | 15,0 | | 24,2 | 2,78 | | 0,43 | 0,88 | 0,40 | | | 43,83 | 61,11 |
| Панель ПГ30.31-Т-4 | 4,82 | | 4,82 | 12,46 | 12,46 | 17,28 | 0,14 | | 17,8 | | 29,4 | 2,78 | | 0,71 | 0,96 | 0,40 | | | 52,19 | 69,47 |
| Панель ПГ30.31-Т | 4,82 | | 4,82 | 12,46 | 12,46 | 17,28 | 0,14 | | | | | 2,78 | | | | 0,40 | | | 3,18 | 20,46 |
| Панель ПГ15.31-Т | 4,82 | | 4,82 | 6,21 | 6,21 | 11,03 | 0,14 | | | | | 2,78 | | | | 0,40 | | | 3,18 | 14,21 |
| Панель ПГ10.31-Т | 4,82 | | 4,82 | 4,23 | 4,23 | 9,05 | 0,14 | | | | | 2,78 | | | | 0,40 | | | 3,18 | 12,23 |
| Панель ПГ5.31-Т | 2,40 | | 2,40 | 3,00 | 3,00 | 5,40 | 0,7 | | | | | 1,39 | | | | 0,20 | | | 1,59 | 7,69 |

gost.e-ecolog.ru

Привязан

Инв. N

| | | |
|---|---|---|
| Нач. отд. | Ким | |
| Гл. констр. | Теляковский | |
| Н. контр. | Марков | |
| Гл. спец. | Марков | |
| Рук. гр. | Скобликов | |
| Ст. инж. | Малышина | |

Копировал: Шушакова

807-11-18.85 II-КЖИ 5-РС

Ведомость расхода стали на один элемент

| Стадия | Лист | Листов |
|---|---|---|
| Р | | 1 |

ГИПРОНИСЕЛЬХОЗ

Формат А4

21108-06 (63)