ТИПОВОЙ ПРОЕКТ

807-11-18.85

САНИТАРНЫЙ ПРОПУСКНИК НА 30 ЧЕЛОВЕК ДЛЯ ЖИВОТНОВОДЧЕСКИХ И ПТИЦЕВОДЧЕСКИХ ПРЕДПРИЯТИЙ

(ПОЛНОСБОРНОЕ ЗДАНИЕ)

АЛЬБОМ II

ИЗДЕЛИЯ ИНДУСТРИАЛЬНОГО ИЗГОТОВЛЕНИЯ

ЧАСТЬ 4

СТЕНОВЫЕ ДВУХСЛОЙНЫЕ ПАНЕЛИ
ИЗ ЛЕГКИХ БЕТОНОВ
ДЛЯ СЕЛЬСКОХОЗЯЙСТВЕННЫХ ЗДАНИЙ
ПРИ $t_н$=-20°С

21108-05

отпускная цена
на момент реализации
указана в счет-накладной

Привязан

gost.e-ecolog.ru

ТИПОВОЙ ПРОЕКТ

807-11-18.85

САНИТАРНЫЙ ПРОПУСКНИК НА 30 ЧЕЛОВЕК ДЛЯ ЖИВОТНОВОДЧЕСКИХ И ПТИЦЕВОДЧЕСКИХ ПРЕДПРИЯТИЙ (ПОЛНОСБОРНОЕ ЗДАНИЕ)

АЛЬБОМ II

ИЗДЕЛИЯ ИНДУСТРИАЛЬНОГО ИЗГОТОВЛЕНИЯ

ЧАСТЬ 4

СТЕНОВЫЕ ДВУХСЛОЙНЫЕ ПАНЕЛИ ИЗ ЛЕГКИХ БЕТОНОВ ДЛЯ СЕЛЬСКОХОЗЯЙСТВЕННЫХ ЗДАНИЙ ПРИ $t_н$=-20°С

Разработан
институтом „Гипронисельхоз"
Главный инженер
института Л. С. Бутаев
Главный инженер
института Д. С. Клейн

Утверждён
Главсельстройпроектом
Минсельхоза СССР
Сводное заключение
от 26.08.83 г № 76
Введен в действие
институтом „Гипронисельхоз"
Приказ от 26.06.84 г. № 87-п

				Привязан:	
Инв. N					

Альбом II Часть 4

Обозначение	Наименование	Стр.
II-КЖИ.4-ДО	Содержание альбома	2-3
II-КЖИ.4-ТУ	Технические условия	4-5
II-КЖИ.4-ВСД	Ведомость ссылочных документов	6
II-КЖИ.4-Н	Номенклатура сборных железобетонных элементов и расход материалов	7
II-КЖИ.4-01.00.00	Панели стеновые ПСД6.24.30-Т-1	
	ПСД6.24.30-Т-1Н	8
II-КЖИ.4-01.00.00 СБ	Панели стеновые ПСД6.24.30-Т-1	
	ПСД6.24.30-Т-1Н	9
II-КЖИ.4-02.00.00	Панель стеновая ПСД12.24.30-Т-1	10
II-КЖИ.4-02.00.00 СБ	Панель стеновая ПСД12.24.30-Т-1	11
II-КЖИ.4-03.00.00	Панель стеновая ПСД21.24.30-Т-1	12
II-КЖИ.4-03.00.00 СБ	Панель стеновая ПСД21.24.30-Т-1	13
II-КЖИ.4-00.01.00	Каркас пространственный КП1	14
II-КЖИ.4-00.01.00 СБ	Каркас пространственный КП1	15
II-КЖИ.4-00.02.00	Каркас пространственный КП2	16
II-КЖИ.4-00.02.00 СБ	Каркас пространственный КП2	17
II-КЖИ.4-00.03.00	Каркас пространственный КП3	18
II-КЖИ.4-00.03.00 СБ	Каркас пространственный КП3	19
II-КЖИ.4-00.04.00	Каркасы плоские КР1; КР2	20
II-КЖИ.4-00.04.00 СБ	Каркасы плоские КР1; КР2	21

Взам.инв.№ | Подпись и дата | Инв.№ подл.

Привязан

Инв.№

Нач.отд.	Ким	
Гл.констр.	Теляковский	
Н.контр.	Марков	
Гл.спец.	Марков	
Рук.гр.	Скобликов	
Инженер	Ермакова	

807-11-18.85 II-КЖИ.4-ДО

Содержание альбома

Стадия	Лист	Листов
Р	1	2

ГИПРОНИСЕЛЬХОЗ

Альбом II Часть 4

Обозначение	Наименование	Стр.
II-КЖИ.4-ВМ	Ведомость расхода стали	22
II-КЖИ.4-04.00.00	Панели стеновые ПСД6.30.30-Т-1	
	ПСД6.30.30-Т-1Н	23
II-КЖИ.4-05.00.00	Панель стеновая ПСД60.12.30-Т-1	24
II-КЖИ.4-06.00.00	Панель стеновая ПСД60.6.30-Т-1	25
II-КЖИ.4-07.00.00	Панель стеновая ПСД60.6.30-Т-УП.1	26
II-КЖИ.4-08.00.00	Панель стеновая ПСД60.6.30-Т-У-1	27
II-КЖИ.4-09.00.00	Панель стеновая ПСД60.6.30-Т-2	28
II-КЖИ.4-10.00.00	Панель стеновая ПСД60.12.30-Т-УП-1	29
II-КЖИ.4-11.00.00	Панель стеновая ПСД30.12.30-Т-1	30

Инв.№ подл. | Подпись и дата | Взам.инв.№

Привязан

Инв.№

Технические условия

Настоящий альбом разработан для санитарного пропускника на 30 человек для животноводческих и прицеводческих предприятий (полносборное здание из конструкций высокой заводской готовности).

В номенклатуру включены рабочие чертежи стеновых двухслойных панелей для сельскохозяйственных зданий при $t_н = -20°C$.

Стеновые панели запроектированы по аналогии со стеновыми панелями серии 1.832.1-9 „Стеновые двухслойные панели из легких бетонов для сельскохозяйственных зданий". Указания по изготовлению, правила приемки, транспортировке, хранению и заводскому испытанию см. серию 1.832.1-9

Конструкция панелей двухслойная и состоит из:

конструкционно-теплоизолирующего слоя легкого бетона;

конструкционно-изолирующего слоя из тяжелого бетона толщ. 50мм, обращенного внутрь помещения;

фактурного слоя толщ. 20мм из цементно-песчаного раствора.

Для конструкционно-теплоизолирующего слоя предусмотрено применение керамзитобетона с объемной массой в высушенном состоянии $\gamma_0 = 900 кг/м^3$, М50 по прочности.

Материал внутреннего изолирующего слоя-тяжелый бетон $\gamma_0 = 2400 кг/м^3$, марки М200 по прочности.

Материал фактурного слоя-цементно-песчаный раствор $\gamma_0 = 1800 кг/м^3$, марки М100 по прочности.

Марки материалов по морозостойкости не менее Мр.з 50

Показатели плотности бетона должны соответствовать требованиям, установленным главой СНиП II-28-73.

Привязан

Инв. N

Инв. N подл. | Подпись и дата | Взам. инв. N

Нач. отд.	Ким		
Гл. констр.	Теляковский		
Гл. спец.	Марков		
Н. контр.	Марков		
Рук. гр.	Скобликов		
Инженер	Ермакова		

807-11-18.85 II-КЖИ.4-ТУ

Технические условия

Стадия	Лист	Листов
Р	1	2

ГИПРОНИСЕЛЬХОЗ

Открытые поверхности закладных деталей должны быть защищены соответствующими антикоррозионными покрытиями согласно требованиям СН и П II-28-73*.

Толщина защитного слоя бетона для рабочей арматуры должна быть со стороны помещения не менее 30мм.

Панели стеновые

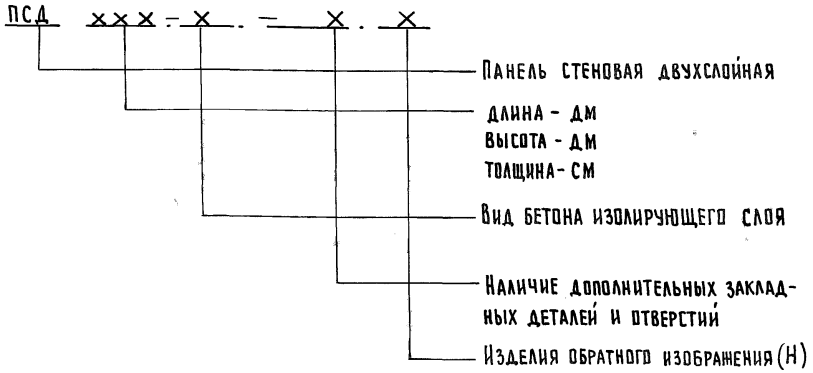

Например: ПСД 12.24.30-Т-1 означает „ Панель стеновая двухслойная, длиной 12дм, высотой 24дм, толщиной 30см с изолирующим слоем из тяжелого бетона, γ_o = 2400кг/м³ с дополнительными закладными деталями.

Привязан

Инв.№

Инв.№ подл. | Подпись и дата | Взам.инв.№

Альбом II Часть 4

	Обозначение	Наименование	Примечание
1	ГОСТ 10922-75	Арматурные изделия и закладные детали сварные для железобетонных конструкций. Термические требования и меры испытаний.	
2	ГОСТ 19292-73	Соединения сварные элементов закладных деталей сборных железобетонных конструкций	
3	СН и П III-4-80	Техника безопасности в строительстве	
4	СН и П II-21-75	Бетонные и железобетонные конструкции. Нормы проектирования	
5	СН и П II-28-73	Защита строительных конструкций от коррозии Нормы проектирования	
6	СН 393-78	Инструкция по сварке соединений арматуры и закладных деталей железобетонных конструкций	

Привязан

Инв. N

Взам. инв. N | Подпись и дата | Инв. N подл.

Нач. отд.	Ким		
Гл. констр.	Теляковский		
Гл. спец.	Марков		
Н. контр.	Марков		
Рук. гр.	Скобликов		

807-11-18.85 II-КЖИ.4-ВСД

Ведомость ссылочных документов

Стадия	Лист	Листов
Р		1

ГИПРОНИСЕЛЬХОЗ

Инв. N подл.	Подпись и дата	Взам. инв. N

Альбом II Часть 4

N п.п	Эскиз	Марка изделия	Размеры L	Размеры H	Размеры B	Расход материалов: Цементно-песч. р-р марки М100, м³	Расход материалов: Легкий бетон марки М50, м³	Расход материалов: Тяжелый бетон марки М200, м³	Расход материалов: Сталь, кг	Масса т	Назначение
1	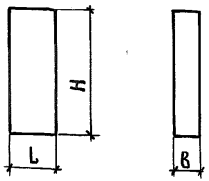	ПСД 6.24.30-Т-1 ПСД 6.24.30-Т-1.Н	580	2380	300	0,03	0,32	0,07	13,4	0,55	Панель стеновая
2	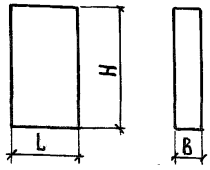	ПСД 12.24.30-Т-1	1180	2380	300	0,06	0,65	0,14	17,36	1,05	Панель стеновая
3	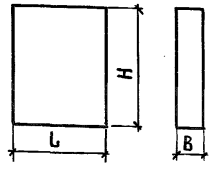	ПСД 21.24.30-Т-1	2080	2380	300	0,1	1,14	0,25	16,5	1,75	Панель стеновая

8 SO-80112

Привязан	Нач. отд.	Ким	807-11-18.85 II-КЖИ.4-Н
	Гл. констр.	Теляковский	
	Гл. спец.	Марков	Номенклатура сборных железобетонных элементов и расход материалов
	Н. контр.	Марков	Стадия: Р; Лист: ; Листов: 1
	Рук. гр.	Скобликов	ГИПРОНИСЕЛЬХОЗ
Инв. N	Инженер	Ермакова	

Копир. Лихачева Формат А4

Альбом II Часть 4

Формат	Зона	Поз.	Обозначение	Наименование	Кол-во на исп. II-КЖИ.4-01.00.00 –	Кол-во на исп. II-КЖИ.4-01.00.00 01	Примечание
				Документация			
А4			II-КЖИ.4-01.00.00 СБ	Сборочный чертеж			
А4			II-КЖИ.4-ТУ	Технические условия			
А4			II-КЖИ.4-В.М	Ведомость расхода стали			
А3			1.832.1-9.1.0010000 СБ лист 2	Узлы II III			
А3			1.832.1-9.1.0120000 СБ	Узел VIII			
А4			1.832.1-9.2.0011000	Узел I, II			
А3			1.832.1-9.2.0121000	Узел II			
				Сборочные единицы			
А4		1	II-КЖИ.4-00.01.00	Каркас пространственный КП1	1	1	6,64кг
А4		2	1.832.1-9.2.0012.00	Изделие закладное М1	2	2	1,7кг
А4		3	1.400-6/76 вып.1	Изделие закладное М8-12	6	6	0,5кг
				Материалы			
		4		Изолирующий слой-тяжелый бетон марки М200, γ=2400 кг/м³		0,07	м³
		5		Теплоизоляционный слой-легкий бетон марки М50, γ=900 кг/м³		0,32	м³
		6		Цем-песчаный р-р М100 γ=1800 кг/м³		0,03	м³

Взам. инв. №

Подпись и дата

Инв. № подл.

Привязан

Инв. №

Нач. отд.	Ким	
Гл. констр.	Теляковский	
Гл. спец.	Марков	
Н. контр.	Марков	
Рук. гр.	Скобликов	
Инженер	Ермакова	

807-11-18.85 II-КЖИ.4-01.00.00

Панели стеновые
ПСД 6.24.30-Т-1
ПСД 6.24.30-Т-1.И

Стадия	Лист	Листов
Р		1

ГИПРОНИСЕЛЬХОЗ

Копир. Лихачева 21108-05 9 Формат А4

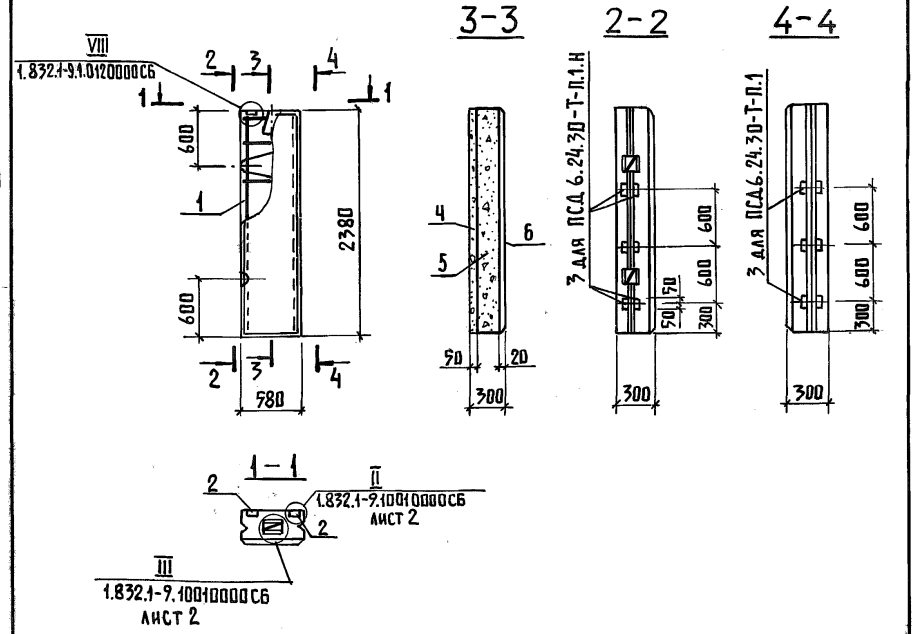

Обозначение	Марка	Узел по серии 1.832.1-9 в.1	Размеры в мм
			a
II-КЖИ.4-01.00.00	ПСД 6.24.30-Т-1	III	100
-01	ПСД 6.24.30-Т-1.Н		

Привязан

Инв. N

Взам. инв. N

Подпись и дата

Инв. N подл.

807-11-18.85 II-КЖИ.4-01.00.00.СБ

Панели стеновые
ПСД 6.24.30-Т-1
ПСД 6.24.30-Т-1.Н
Сборочный чертеж

Стадия	Масса	Масштаб
Р	550	1:50
Лист	Листов 1	

ГИПРОНИСЕЛЬХОЗ

Нач.отд.	Ким	
Гл.констр.	Теляковский	
Гл.спец.	Марков	
Н.контр.	Марков	
Рук.гр.	Скобликов	
Инженер	Ермакова	

Альбом II Часть 4

Формат	Зона	Поз	Обозначение	Наименование	Кол.	Примечание
				Документация		
А4			II-КЖИ.4-02.00.00 СБ	Сборочный чертеж		
А4			II-КЖИ.4-Т.У	Технические условия		
А4			II-КЖИ.4-ВМ	Ведомость расхода стали		
А3			1.832.1-9.1.0010000 СБ лист 2	Узел II; III		
А3			1.832.1-9.1.0120000 СБ	Узел VIII		
А4			1.832.1-9.2.0011000	Узел I, II		
А3			1.832.1-9.2.0122000 СБ	Узел III		
				Сборочные единицы		
А4		1	II-КЖИ.4-00.02.00	Каркас пространственный КП2	1	10,9кг
А4		2	1.832.1-9.2.001200	Изделие закладное М1	2	1,7кг
А4		3	1.400-6/76 вып.1	Изделие закладное М8-12	6	0,5кг
				Материалы		
		4		Изолирующий слой-тяжелый		
				бетон марки М200;		
				$\gamma = 2400$ кг/м^3	0,14	м^3
		5		Теплоизоляционный слой-легкий		
				бетон марки М50; $\gamma = 900$ кг/м^3	0,65	м^3
		6		Цем-песчаный р-р М100		
				$\gamma = 1800$ кг/м^3	0,06	м^3

Взам. инв. N

Подпись и дата

Инв. N подл.

Привязан

Инв. N

807-11-18.85 II-КЖИ.4-02.00.00

Нач. отд.	Ким	
Гл. констр.	Теляковский	
Гл. спец.	Марков	
Н. контр.	Марков	
Рук. гр.	Скобликов	
Инженер	Ермакова	

Панель стеновая ПСД 12.24.30-Т-1

Стадия	Лист	Листов
Р		1

ГИПРОНИСЕЛЬХОЗ

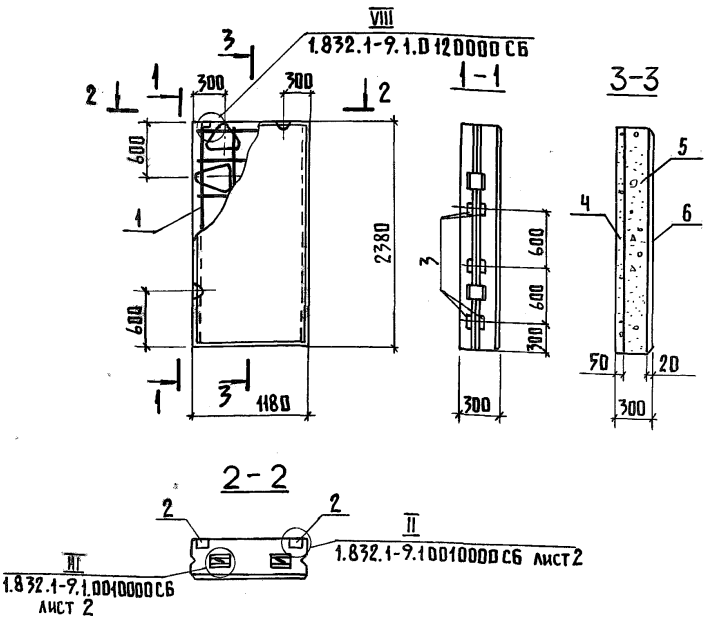

Обозначение	Марка	Узел по серии 1.832.1-9 в.1	Размеры в мм
			a
II-КЖИ.4-02.00.00	ПСД 12.24.30-Т-1	III	100

Привязан

Инв. N

Взам. инв. N | Подпись и дата | Инв. N подл.

807-11-18.85 II-КЖИ.4-02.00.00 СБ

Панель стеновая ПСД 12.24.30-Т-1 Сборочный чертеж

Стадия	Масса	Масштаб
Р	1050	1:50
Лист	Листов 1	

ГИПРОНИСЕЛЬХОЗ

Нач. отд.	Ким	
Гл. констр.	Теляковский	
Гл. спец.	Марков	
Н. контр.	Марков	
Рук. гр.	Скобликов	
Инженер	Ермакова	

Копир. Ахачева

Альбом II Часть 4

Формат	Зона	Поз	Обозначение	Наименование	Кол.	Примечание
				Документация		
А4			II-КЖИ.4-03.00.00 СБ	Сборочный чертеж		
А4			II-КЖИ.4-ТУ	Технические условия		
А4			II-КЖИ.4-ВМ	Ведомость расхода стали		
А3			1.832.1-9.1.0010000 СБ лист 2	Узлы I; II		
А3			1.832.1-9.1.0120000 СБ	Узел VIII		
А3			1.832.1-9.2.0122000 СБ	Узел IV		
				Сборочные единицы		
А4		1	II-КЖИ.4-00.03.00	Каркас пространственный КП3	1	11,96кг
А4		2	1.832.1-9.2.001200	Изделие закладное М1	2	1,7кг
				Материалы		
		3		Изолирующий слой-тяжелый		
				бетон марки М200,		
				$\gamma = 2400$ кг/м^3	0,25	м^3
		4		Теплоизоляционный слой-		
				легкий бетон марки М50,		
				$\gamma = 900$ кг/м^3	1,14	м^3
		5		Цем-песчаный р-р М100		
				$\gamma = 1800$ кг/м^3	0,1	м^3

Привязан

Инв.№

Инв.№ подл. | Подпись и дата | Взам. инв.№

Нач.отд.	Ким	
Гл.констр.	Теляковский	
Гл.спец.	Марков	
Н.контр.	Марков	
Рук.гр.	Скобликов	
Инженер	Ермакова	

807-11-18.85 II-КЖИ.4-03.00.00

Панель стеновая ПСД 21.24.30-Т-1

Стадия	Лист	Листов
Р		1

ГИПРОНИСЕЛЬХОЗ

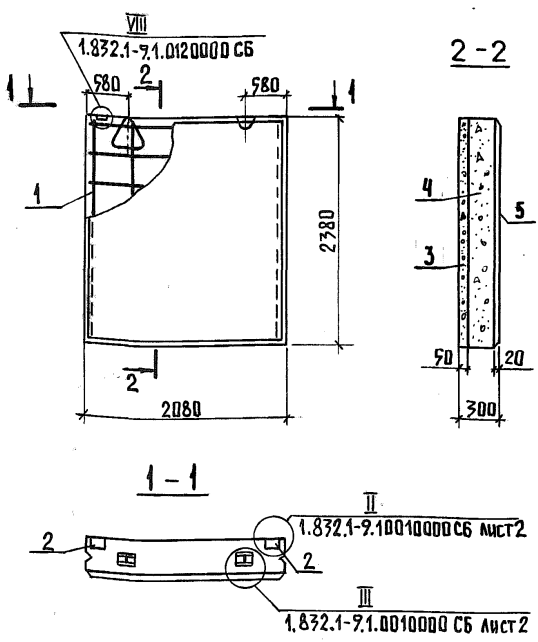

Обозначение	Марка	Узел по серии 1.832.1-9. в.1	Размеры, мм
			a
II-КЖИ.4-03.00.00	ПСД 21.24.30-Т-1	III	100

Привязан

Инв.№

Взам. инв.№

Подпись и дата

Инв.№ подл.

807-11-18.85 II-КЖИ.4-03.00.00 СБ

Нач.отд.	Ким	
Гл.констр.	Телятковский	
Гл.спец.	Марков	
Н.контр.	Марков	
Рук.гр.	Скобликов	
Инжен.	Ермакова	

Панель стеновая
ПСД 21.24.30-Т-1
Сборочный чертеж

Стадия	Масса	Масштаб
Р	1750	1:50
Лист	Листов 1	

ГИПРОНИСЕЛЬХОЗ

Альбом II Часть 4

Формат	Зона	Поз	Обозначение	Наименование	Кол.	Примечание
				Документация		
А4			II-КЖИ.4-00.01.00.СБ	Сборочный чертеж		
А4			II-КЖИ.4-Т.У	Технические условия		
				Сборочные единицы		
А4		1	II-КЖИ.4-00.04.00	Каркас плоский КР1	2	1,24кг
А4		2	II-КЖИ.4-00.04.00-01	Каркас плоский КР2	1	1,20кг
				Детали		
А4		3	1.832.1-9.2.0011001-02	Петля для подъема ПМ12-1	2	0,9кг
А4		4	1.832.1-9.2.0011001-02	Петля для подъема ПМ12-1	1	0,9кг
А4		5	1.832.1-9.2.0000001-02	ф4 BpI ГОСТ 6727-80; ℓ=270	1	0,02кг
А4		6	1.832.1-9.2.0000001-05	ф4 BpI ГОСТ 6727-80; ℓ=560	12	0,09кг

Привязан

Инв.№

Взам.инв.№ | Подпись и дата | Инв.№ подл.

Нач.отд.	Ким		
Гл.констр.	Теляковский		
Гл.спец.	Марков		
Н.контр.	Марков		
Рук.гр.	Скобликов		
Инженер	Ермакова		

807-11-18.85 II-КЖИ.4-00.01.00

Каркас пространственный КП1

Стадия	Лист	Листов
Р		1

ГИПРОНИСЕЛЬХОЗ

Копировал Лихачева 21108-05 15 Формат А4

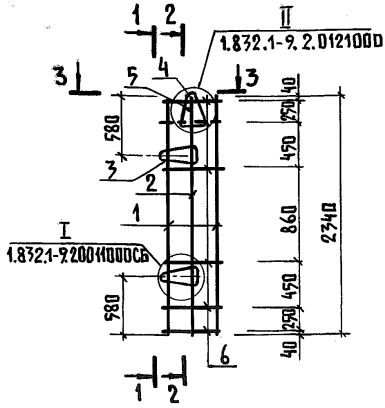



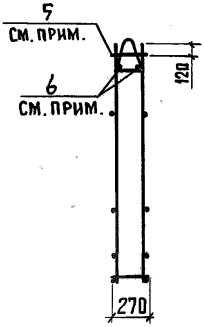

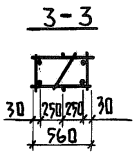

Порядок сборки каркасов:

плоские каркасы и петли поз.3 объединить в пространственный каркас с помощью приварки поз.6, кроме показанных пунктиром;

установить петлю поз.4 в проектное положение;

приварить стержни поз.5 и поз.6, показанные пунктиром.

Привязан			
Инв. №			

Нач. отд.	Ким		
Гл. констр.	Теляковский		
Гл. спец.	Марков		
Н. контр.	Марков		
Рук. гр.	Скобликов		
Инженер	Ермакова		

807-11-18.85 II – КЖИ.4 – 00.01.00 СБ

Каркас пространственный КП1
Сборочный чертеж

Стадия	Масса	Масштаб
Р	6,64	1:50
Лист	Листов 1	

ГИПРОНИСЕЛЬХОЗ

Взам. инв. № | Подпись и дата | Инв. № подл.

Альбом II Часть 4

Формат	Зона	Поз.	Обозначение	Наименование	Кол.	Примечание
				Документация		
А4			II-КЖИ.4-00.02.00.СБ	Сборочный чертеж		
А4			II-КЖИ.4-ТУ	Технические условия		
				Сборочные единицы		
А4		1	II-КЖИ.4-00.04.00	Каркас плоский КР1	4	1,24кг
				Детали		
А4		2	1.832.1-9.2.0011001-04	Петля для подъема ПМ12-3	2	1,2кг
А4		3	1.832.1-9.2.0011001-03	Петля для подъема ПМ12-2	2	1,2кг
А4		4	1.832.1-9.2.0000001-07	ф4 Вр I ГОСТ6727-80 ℓ=1160	12	0,1кг

Привязан

Инв. н

Взам. инв. н | Подпись и дата | Инв. н подл.

Нач. отд.	Ким	
Гл. констр.	Теляковский	
Гл. спец.	Марков	
Н. контр.	Марков	
Рук. гр.	Скобликов	
Инженер	Ермакова	

807-11-18.85 II-КЖИ.4-00.02.00

Каркас пространственный КП2

Стадия	Лист	Листов
Р		1

ГИПРОНИСЕЛЬХОЗ

Копир. Лихачева 21108-05 17 Формат А4

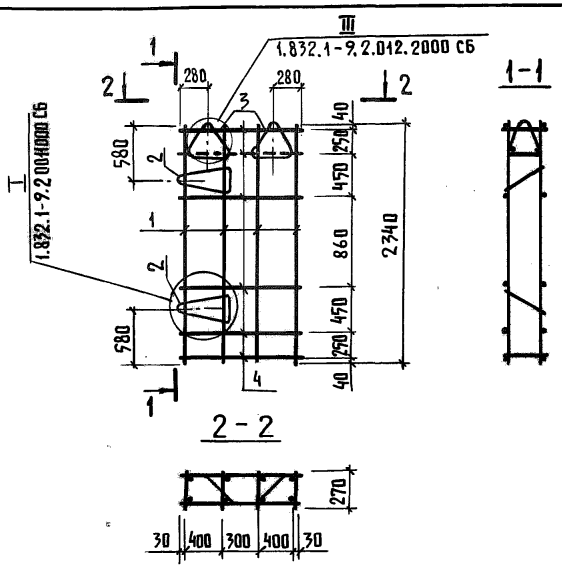

Порядок сборки каркасов:

плоские каркасы и петли поз. 2 объединить в пространственный с помощью приварки поз. 4 кроме показанных пунктиром;

установить петли поз. 3 в проектное положение;

приварить стержни поз. 4, показанные пунктиром.

Привязан

Инв. N

Нач. отд.	Ким	
Гл. констр.	Теляковский	
Гл. спец.	Марков	
Н. контр.	Марков	
Рук. гр.	Скобликов	
Инженер	Ермакова	

807-11-18.85 II-КЖИ.4-00.02.00 СБ

Каркас пространственный КП2

Сборочный чертеж

Стадия	Масса	Масштаб
Р	10,96	1:50
Лист	Листов 1	

ГИПРОНИСЕЛЬХОЗ

Копировал Лихачева 21108-05 18 Формат А4

Инв. N подл. | Подпись и дата | Взам. инв. N

Альбом II Часть 4

Формат	Зона	Поз.	Обозначение	Наименование	Кол.	Примечание
				Документация		
А4			II-КЖИ.4-00.03.00.СБ	Сборочный чертеж		
А4			II-КЖИ.4-Т.У	Технические условия		
				Сборочные единицы		
А4		1	II-КЖИ.4-00.04.00	Каркас плоский КР 1	6	1,24кг
				Детали		
А4		2	1.832.1-9.2.0000001-10	ф4 ВрI ГОСТ6727-80 ℓ=2060	12	0,2кг
А4		3	1.832.1-9.2.0011001-06	Петля для подъема ПМ14-2	2	1,6кг

Привязан

Инв.№

Взам.инв.№ | Подпись и дата | Инв.№подл.

Нач.отд.	Ким	
Гл.констр.	Теляковский	
Гл.спец.	Марков	
Н.контр.	Марков	
Рук.гр.	Скобликов	
Инженер	Ермакова	

807-11-18.85 II-КЖИ.4-00.03.00

Каркас пространственный КП 3

Стадия	Лист	Листов
Р		1

ГИПРОНИСЕЛЬХОЗ

Копир. Лихачева 21108-05 19 Формат А4

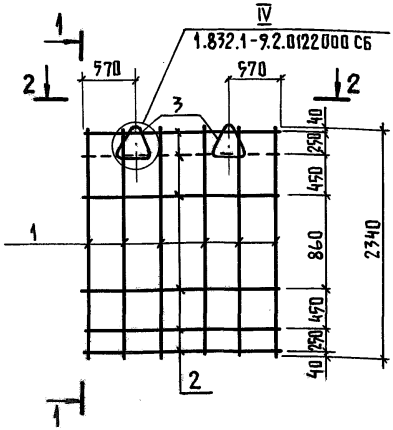

Порядок сборки каркасов:

плоские каркасы объединить в пространственный с помощью приварки поз. 4, кроме показанных пунктиром;

установить петли поз. 3 в проектное положение;

приварить стержни поз. 2, показанные пунктиром.

Привязан

Инв. N

Взам. инв. N

Подпись и дата

Инв. N подл.

807-11-18.85 II-КЖИ.4-00.03.00 СБ

Нач. отд.	Ким	
Гл. констр.	Теляковский	
Гл. спец.	Марков	
Н. контр.	Марков	
Рук. гр.	Скобликов	
Инжен.	Ермакова	

Каркас пространственный КП3

Сборочный чертеж

Стадия	Масса	Масштаб
Р	11,96	1:50
Лист	Листов 1	

ГИПРОНИСЕЛЬХОЗ

Инв.№ подл.	Подпись и дата	Взам.инв.№

Формат	Зона	Поз.	Обозначение	Наименование	Кол-во на исполнение II-КЖИ.4-00.04.00 —	01								Кол.	Примечание
				Документация											
А4			II-КЖИ.4-00.04.00.СБ	Сборочный чертеж	X	X									
				Детали											
Б.Ч		1	II-КЖИ.4-00.00.01	ф6А III ГОСТ5781-82 ℓ=2340	2	2									0,52кг
Б.Ч		2	1.832.1-9.2.0000001-02	ф4 Вр I ГОСТ6727-80 ℓ=270	10	8									0,02кг
				Шифр	КР1	КР2									

Привязан	Нач.отд.	Ким	
	Гл.констр.	Теляковский	
	Гл.спец.	Марков	
	Н.контр.	Марков	
	Рук.гр.	Скобликов	
Инв.№	Инженер	Ермакова	

807-11-18.85 II-КЖИ.4-00.04.00

Каркасы плоские КР1; КР2

Стадия	Лист	Листов
Р		1

ГИПРОНИСЕЛЬХОЗ

Копир. Лихачева

Формат А4

21108-05 12

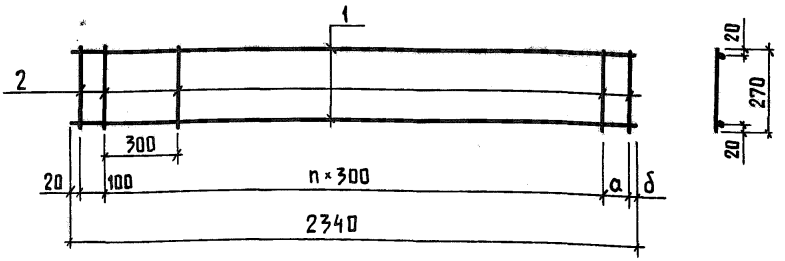

Обозначение	Марка	Размеры, мм			Масса кг
		a	δ	n	
II-КЖИ.4-00.04.00	КР1	100	20	7	1,24
-01	КР2	0	420	6	1,20

Привязан

Инв. №

Нач. отд.	Ким	
Гл. констр.	Теляковский	
Гл. спец.	Марков	
Н. контр.	Марков	
Рук. гр.	Скобликов	
Инженер	Ермакова	

807-11-18.85 II-КЖИ.4-00.04.00 СБ

Каркасы плоские КР1; КР2
Сборочный чертеж

Стадия	Масса	Масштаб
Р	см. таблицу	1:20
Лист	Листов 1	

ГИПРОНИСЕЛЬХОЗ

Копир. Лихачева 21108-05 22 Формат А4

Инв. № подл. | Подпись и дата | Взам. инв. №

Инв. N подл.	Подпись и дата	Взам. инв. N

Марка элемента	Изделия арматурные									Изделия закладные							Общий расход кг
	Арматура класса									Арматура класса							
	A III				Bp I					A I							
	ГОСТ 5781-82			Итого	ГОСТ 6727-80			Итого	Всего	ГОСТ 5781-82					Итого	Всего	
	6				4					10	12	14	16				
ПСД 6.24.30-Т-1	3,12			3,12	0,82			0,82	3,94		2,7				2,7	2,7	6,64
ПСД 6.24.30-Т-1Н	3,12			3,12	0,82			0,82	3,94		2,7				2,7	2,7	6,64
ПСД 12.24.30-Т-1	4,16			4,16	2,0			2,0	6,16		4,8				4,8	4,8	10,96
ПСД 21.24.30-Т-1	6,24			6,24	2,52			2,52	8,76			3,2			3,2	3,2	11,96

Нач. отд.	Ким		
Гл. констр.	Теляковский		
Гл. спец.	Марков		
Н. контр.	Марков		
Рук. гр.	Скобликов		
Инженер	Ермакова		

Привязан

Инв. N

807-11-18.85 II-КЖИ.4-РС

Ведомость расхода стали

Стадия	Лист	Листов
Р		1

ГИПРОНИСЕЛЬХОЗ

Копир. Лихачева Формат А4

2108-05-23

1—1

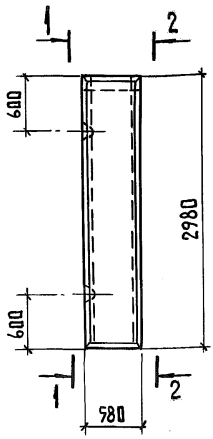

2—2

для ПСД 6.30.30-Т-П.1

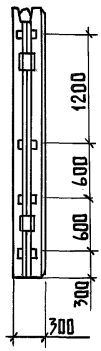

для ПСД 6.30.30-Т-П.1.Н

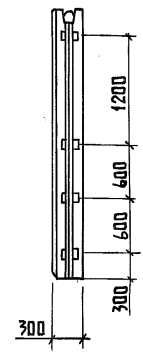

Формат	Зона	Поз.	Обозначение	Наименование	Кол.	Примечание
				Документация		
А4			II-КЖИ.4-ТУ	Технические условия		
				Сборочные единицы		
А3		1	1.832.1-9 вып. 0, 1, 2	Панель стеновая		
				ПСД 6.30.30	1	
А4		2	1.400-6/76 вып. 1	Изделие закладное МВ-12	8	0,5кг

Привязан

Инв.№

Взам.инв.№

Подпись и дата

Инв.№ подл.

Нач.отд.	Ким	
Гл.констр.	Теляковский	
Н.контр.	Марков	
Гл.спец.	Марков	
Рук.гр.	Скобликов	
Инжен.	Ермакова	

807-11-18.85 II-КЖИ.4-04.00.00

Панели стеновые
ПСД 6.30.30-Т-1
ПСД 6.30.30-Т-1Н

Стадия	Масса	Масштаб
Р	690	1:50
Лист	Листов 1	

ГИПРОНИСЕЛЬХОЗ

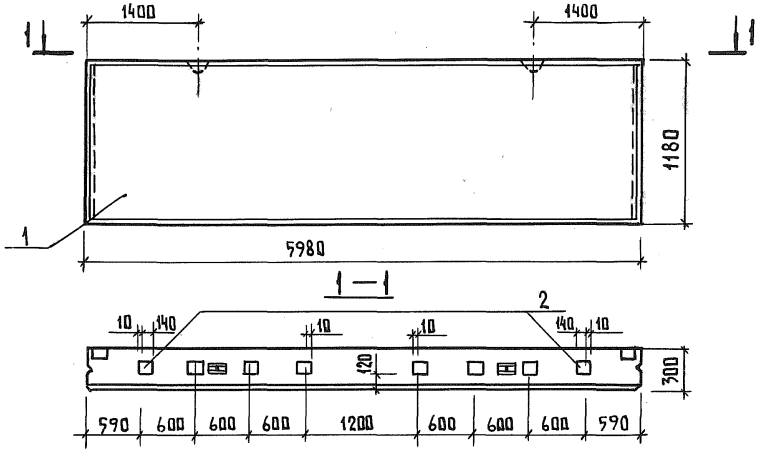

Формат	Зона	Поз.	Обозначение	Наименование	Кол.	Примечание
				Документация		
А4			II-КЖИ.4-Т.У.	Технические условия		
				Сборочные единицы		
А3		1	1.832.1-9 вып. 1,2	Панель стеновая		
				ПСД 60.12.30	1	
А4		2	1.832.1-9.20012000	Изделие закладное М1	8	1,7кг

Привязан

Инв. №

Взам. инв. №

Подпись и дата

Инв. № подл.

807-11-18.85 II-КЖИ.4-05.00.00

Нач.отд.	Ким	
Гл.констр.	Теляковский	
Гл.спец.	Марков	
Н.контр.	Марков	
Рук.гр.	Скобликов	
Инжен.	Ермакова	

Панель стеновая ПСД 60.12.30-Т-1

Стадия	Масса	Масштаб
Р	2800	1:50
Лист	Листов 1	

ГИПРОНИСЕЛЬХОЗ

Копир. Лихачева 21108-05 25 Формат А4

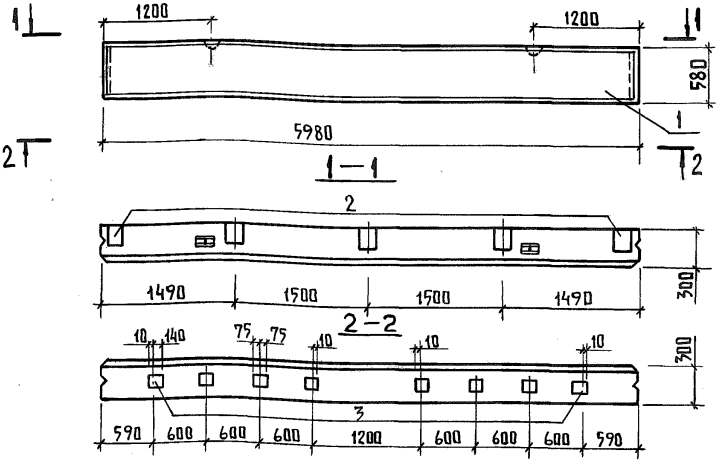

Формат	Зона	Поз.	Обозначение	Наименование	Кол.	Примечание
				Документация		
А4			II-КЖИ.4-ТУ	Технические условия		
				Сборочные единицы		
А3		1	1.832.1-9 вып. 0,1,2	Панель стеновая ПСД 60.6.30	1	
А4		2	1.400-15 вып. 1	Закладное изделие МН120-4	5	5,6 кг
А4		3	1.832.1-9.2.0012000	Изделие закладное М1	8	1,7кг

Привязан

Инв. N

Взам. инв. N | Подпись и дата | Инв. N подл.

Нач.отд.	Ким		
Гл.констр.	Теляковский		
Гл.спец.	Марков		
Н.контр.	Марков		
Рук.гр.	Скобликова		
Инженер	Ермакова		

807-11-18.85 II-КЖИ.4-06.00.00

Панель стеновая ПСД 60.6.30-Т-1

Стадия	Масса	Масштаб
Р	1400	1:50
Лист	Листов 1	

ГИПРОНИСЕЛЬХОЗ

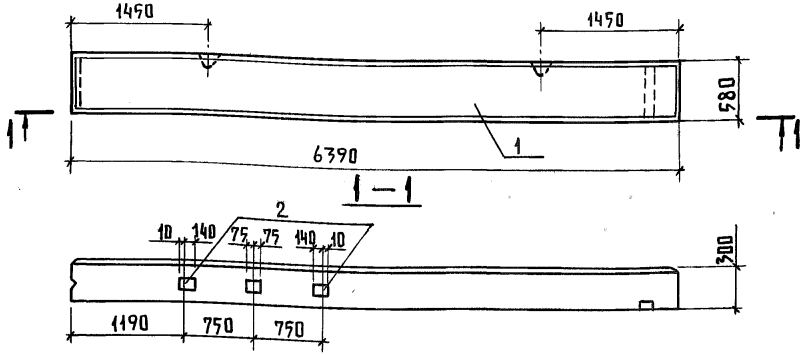

Формат	Зона	Поз.	Обозначение	Наименование	Кол.	Примечание
				Документация		
А4			II-КЖИ.4-ТУ	Технические условия		
				Сборочные единицы		
А3		1	1.832.1-9 вып. 1, 2	Панель стеновая		
				ПСД 60.6.30-УП	1	
А4		2	1.832.1-9.2.00 12000	Изделие закладное М1	3	1,7кг

Привязан

Инв. N

Взам. инв. N | Подпись и дата | Инв. N подл.

Нач. отд.	Ким	
Гл. констр.	Теляковский	
Гл. спец.	Марков	
Н. контр.	Марков	
Рук. гр.	Скобликов	
Инжен.	Ермакова	

807-11-18.85 II-КЖИ.4-07.00.00

Панель стеновая ПСД 60.6.30-Т-УП.1

Стадия	Масса	Масштаб
Р	1400	1:50
Лист	Листов 1	

ГИПРОНИСЕЛЬХОЗ

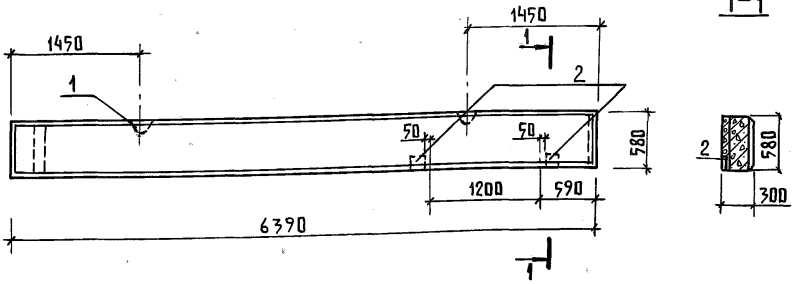

Формат	Зона	Поз.	Обозначение	Наименование	Кол.	Примечание
				Документация		
А4			II-КЖИ.4-ТУ	Технические условия		
				Сборочные единицы		
А3		1	1.832.1-9 вып. 1,2	Панель стеновая		
				ПСД 60.6.30-У	1	
А4		2	1.832.1-9.2001200	Изделие закладное М1	2	1,7кг

Привязан

Инв. №

Взам. инв. №

Подпись и дата

Инв. № подл.

807-11-18.85 II-КЖИ.4-08.00.00

Нач. отд.	Ким	
Гл. констр.	Теляковский	
Гл. спец.	Марков	
Н. контр.	Марков	
Рук. гр.	Скобликов	
Инженер	Ермакова	

Панель стеновая
ПСД 60.6.30-Т-У.1

Стадия	Масса	Масштаб
Р	1400	1:50
Лист	Листов 1	

ГИПРОНИСЕЛЬХОЗ

Копир. Анхачева

21108-05 28

Формат А4

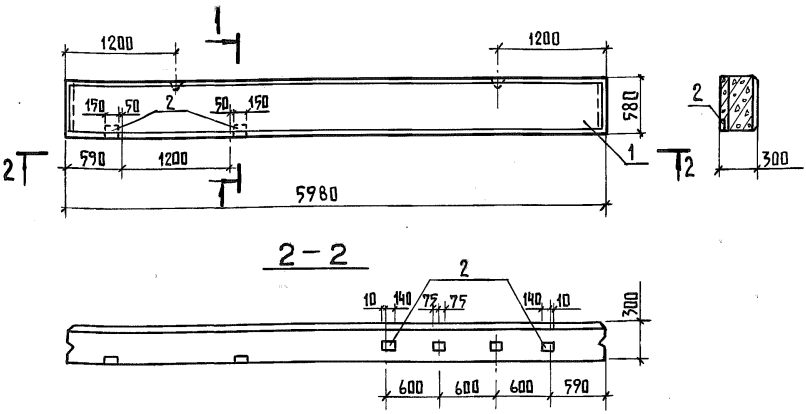

Формат	Зона	Поз.	Обозначение	Наименование	Кол.	Примечание
				Документация		
А4			II-КЖИ.4-ТУ	Технические условия		
				Сборочные единицы		
А3		1	1.832.1-9 вып. 1,2	Панель стеновая		
				ПСД 60.6.30	1	
А4		2	1.832.1-9.2.0012000	Изделие закладное М1	6	1,7кг

Привязан

Инв. №

Взам. инв. №

Подпись и дата

Инв. № подл.

807-11-18.85 II-КЖИ.4-09.00.00

Нач. отд.	Ким	
Гл. констр.	Теляковский	
Гл. спец.	Марков	
Н. контр.	Марков	
Рук. гр.	Скобликов	
Инженер	Ермакова	

Панель стеновая ПСД 60.6.30-Т-2

Стадия	Масса	Масштаб
Р	1400	1:50
Лист	Листов 1	

ГИПРОНИСЕЛЬХОЗ

Копир. Лихачева 21108-05 29 Формат А4

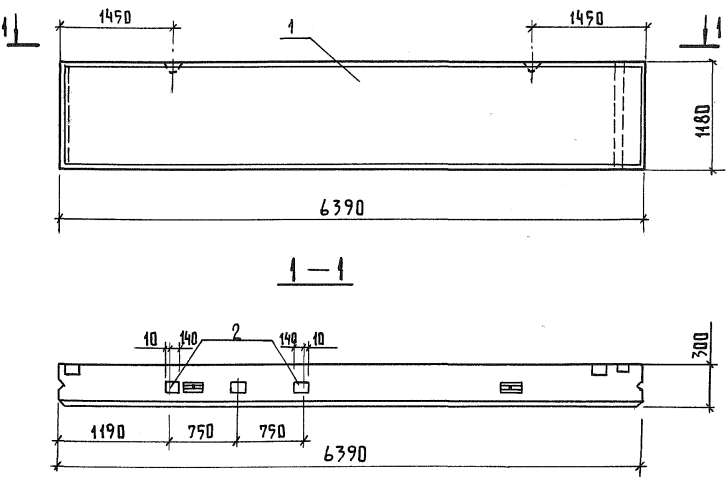

Формат	Зона	Поз.	Обозначение	Наименование	Кол.	Примечание
				Документация		
А4			II-КЖИ.4-ТУ	Технические условия		
				Сборочные единицы		
А3		1	1.832.1-9 вып. 1, 2	Панель стеновая		
				ПСД 60.12.30-УП	1	
А4		2	1.832.1-92.001200	Изделие закладное М1	3	1,7кг

Привязан

Инв. N

Взам. инв. N

Подпись и дата

Инв. N подл.

Нач. отд.	Ким	
Гл. констр.	Теляковский	
Гл. спец.	Марков	
Н. контр.	Марков	
Рук. гр.	Скобликов	
Инженер	Ермакова	

807-11-18.85 II-КЖИ.4-10.00.00

Панель стеновая ПСД 60.12.30-Т-УП.1

Стадия	Масса	Масштаб
Р	2900	1:50
Лист	Листов 1	

ГИПРОНИСЕЛЬХОЗ

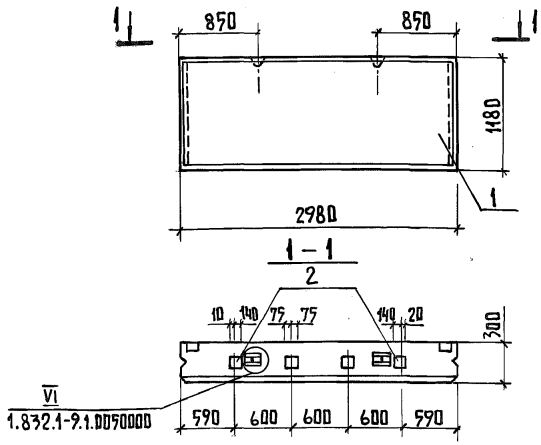

Формат	Зона	Поз.	Обозначение	Наименование	Кол.	Примечание
				Документация		
А4			II-КЖИ.4-ТУ	Технические условия		
				Сборочные единицы		
А3		1	1.832.1-9 вып. 1, 2	Панель стеновая		
				ПСД 30.12.30	1	
А4		2	1.832.1-9.2.0012000	Изделие закладное М1	4	1,7кг

Привязан

Инв. N

Взам. инв. N | Подпись и дата | Инв. N подл.

807-11-18.85 II-КЖИ.4-11.00.00

Панель стеновая ПСД 30.12.30-Т-1

Стадия	Масса	Масштаб
Р	1400	1:50
Лист	Листов 1	

ГИПРОНИСЕЛЬХОЗ

Нач.отд.	Ким	
Гл.констр.	Теляковский	
Гл.спец.	Марков	
Рук.гр.	Скобликов	
Инжен.	Ермакова	

gost.e-ecolog.ru

Копир. Лихачева 21108-05 31 Формат А4