ТИПОВОЙ ПРОЕКТ

807-11-18.85

САНИТАРНЫЙ ПРОПУСКНИК НА 30 ЧЕЛОВЕК

ДЛЯ ЖИВОТНОВОДЧЕСКИХ И ПТИЦЕВОДЧЕСКИХ ПРЕДПРИЯТИЙ

(ПОЛНОСБОРНОЕ ЗДАНИЕ)

АЛЬБОМ II

ИЗДЕЛИЯ ИНДУСТРИАЛЬНОГО ИЗГОТОВЛЕНИЯ

ЧАСТЬ 3

СТЕНОВЫЕ ДВУХСЛОЙНЫЕ ПАНЕЛИ
ИЗ ЛЕГКИХ БЕТОНОВ
ДЛЯ СЕЛЬСКОХОЗЯЙСТВЕННЫХ ЗДАНИЙ
ПРИ $t_н$=-30°С

21108-04

Отпускная цена
на момент реализации
указана в счет-накладной

Привязан

gost.e-ecolog.ru

ТИПОВОЙ ПРОЕКТ

807-11-18.85

САНИТАРНЫЙ ПРОПУСКНИК НА 30 ЧЕЛОВЕК ДЛЯ ЖИВОТНОВОДЧЕСКИХ И ПТИЦЕВОДЧЕСКИХ ПРЕДПРИЯТИЙ (ПОЛНОСБОРНОЕ ЗДАНИЕ)

АЛЬБОМ II

ИЗДЕЛИЯ ИНДУСТРИАЛЬНОГО ИЗГОТОВЛЕНИЯ

ЧАСТЬ 3

СТЕНОВЫЕ ДВУХСЛОЙНЫЕ ПАНЕЛИ
ИЗ ЛЕГКИХ БЕТОНОВ
ДЛЯ СЕЛЬСКОХОЗЯЙСТВЕННЫХ ЗДАНИЙ
ПРИ $t_н$=-30°С

РАЗРАБОТАН
ИНСТИТУТОМ „ГИПРОНИСЕЛЬХОЗ"
Главный инженер
института Д.С. Бутаев
Главный инженер
проекта Д.С. Клейн

УТВЕРЖДЕН
Главсельстройпроектом
Минсельхоза СССР
Сводное заключение
от 26.08.83 г, № 76
Введен в действие
институтом „Гипронисельхоз"
Приказ от 26.06.84 г. № 87-п

				Привязан:	
Инв. N					

Альбом II часть 3

Обозначение	Наименование		Стр.
II-КЖИ.3-ДО	Содержание альбома		2
II-КЖИ.3-ТУ	Технические условия		3-4
II-КЖИ.3-ВСД	Ведомость ссылочных документов		5
II-КЖИ.3-Н	Номенклатура сборных		
	железобетонных элементов и		
	расхода материалов		6
II-КЖИ.3-01.00.00	Панели стеновые	ПСД 6.24.40-Т-1	
		ПСД 6.24.40-Т-1.Н	7
II-КЖИ.3-02.00.00	Панель стеновая	ПСД 12.24.40-Т-1	8
II-КЖИ.3-03.00.00	Панель стеновая	ПСД 21.24.40-Т-1	9
II-КЖИ.3-04.00.00	Панели стеновые	ПСД 6.30.40-Т-1	
		ПСД 6.30.40-Т-1.Н	10
II-КЖИ.3-05.00.00	Панель стеновая	ПСД 60.12.40-Т-1	11
II-КЖИ.3-06.00.00	Панель стеновая	ПСД 60.6.40-Т-1	12
II-КЖИ.3-07.00.00	Панель стеновая	ПСД 60.6.40-Т-УП.1	13
II-КЖИ.3-08.00.00	Панель стеновая	ПСД 60.6.40-Т-У.1	14
II-КЖИ.3-09.00.00	Панель стеновая	ПСД 60.6.40-Т-2	15
II-КЖИ.3-10.00.00	Панель стеновая	ПСД 60.12.40-Т-УП.1	16
II-КЖИ.3-11.00.00	Панель стеновая	ПСД 30.12.40-Т-1	17

Привязан

Инв.№

Инв.№ подл. | Подпись и дата | Взам.инв.№

Нач.отд.	Ким	
Гл.конст.	Теляковский	
Н.контр.	Марков	
Гл.спец.	Марков	
Рук.гр.	Скобликов	
Инжен.	Ермакова	

807-11-18.85 II-КЖИ.3-ДО

Содержание альбома

Стадия	Лист	Листов
Р		1

ГИПРОНИСЕЛЬХОЗ

Копировал: Шушакова

Формат А4

Технические условия

Настоящий альбом разработан для санитарного пропускника на 30 человек для животноводческих и птицеводческих предприятий (полносборное здание из конструкции высокой заводской готовности).

В номенклатуру включены рабочие чертежи стеновых двухслойных панелей для сельскохозяйственных зданий при $t_н$=-30°С.

Стеновые панели запроектированы по аналогии со стеновыми панелями серии 1.832.1-9 „Стеновые двухслойные панели из легких бетонов для сельскохозяйственных зданий". Указания по изготовлению, правила приемки, транспортировке, хранению и заводскому испытанию см. серию 1.832.1-9.

Конструкция панелей двухслойная и состоит из:

— конструкционно-теплоизолирующего слоя легкого бетона

— конструкционно-изолирующего слоя из тяжелого бетона марки толщ. 50мм, обращенного внутрь помещения;

— фактурного слоя толщ. 20мм из цементно-песчаного раствора.

Для конструкционно-теплоизолирующего слоя предусмотрено применение керамзитобетона с объемной массой в высушенном состоянии γ_o=900 кг/м³, М50 по прочности.

Материал внутреннего изолирующего слоя-тяжелый бетон $\gamma_б$=2400 кг/м³, М200 по прочности.

Материал фактурного слоя-цементно-песчаный раствор γ_o=1800 кг/м³, М100 по прочности.

Марки материалов по морозостойкости-не менее Мрз50.

Показатели плотности бетона должны соответствовать требованиям, установленным главой СНиП II-28-73

Привязан

Инв. №

Инв. № подл. | Подпись и дата | Взам. инв. №

Нач. отд.	Ким		
Гл. конст.	Теляковский		
Гл. спец.	Марков		
Н. контр.	Марков		
Рук. гр.	Скобликов		
Инжен.	Ермакова		

807-11-18.85 II-КЖИ.3-ТУ

Технические условия

Стадия	Лист	Листов
Р	1	2

ГИПРОНИСЕЛЬХОЗ

Копировал: Шушякова

Формат А4

Открытые поверхности закладных деталей должны быть защищены соответствующими антикоррозионными покрытиями согласно требованиями СНиП II-28-73.

Толщина защитного слоя бетона для рабочей арматуры должна быть со стороны помещения не менее 30 мм.

Панель стеновая

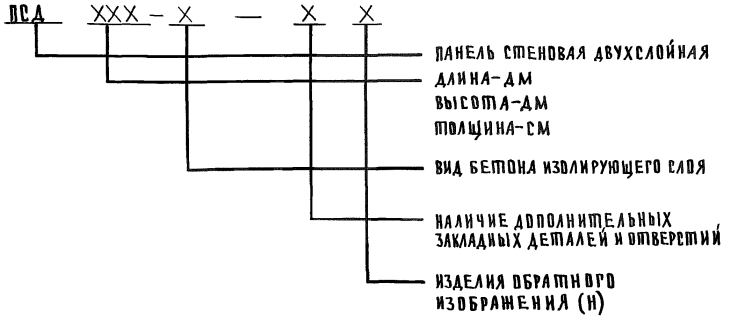

Например ПСД 12.24.40-Т-1 означает „панель стеновая двухслойная, длиной 12 дм; высотой 24 дм; толщиной 40 см с изолирующим слоем из тяжелого бетона γ_o=2400 кг/м³ с дополнительными закладными деталями.

Альбом III часть 3

	Обозначение	Наименование	Примечание
1	ГОСТ 10922-75	Арматурные изделия и закладные	
		детали сварные для железо-	
		бетонных конструкций.	
		Термические требования и	
		меры испытаний.	
2	ГОСТ 19292-73	Соединения сварные элементов	
		закладных деталей сборных	
		железобетонных конструкций.	
3	СНиП III-4-80	Техника безопасности в	
		строительстве.	
4	СНиП II-21-75	Бетонные и железобетонные	
		конструкции. Нормы	
		проектирования.	
5	СНиП II-28-73	Защита строительных	
		конструкций от коррозии.	
		Нормы проектирования	
6	СН 393-78	Инструкция по сварке	
		соединений арматуры и	
		закладных деталей	
		железобетонных конструкций	

Привязан

Инв.N

Инв.N подл. | Подпись и дата | Взам.инв.N

Нач.отд.	Ким		
Гл.констр.	Теляковский		
Гл.спец.	Марков		
Н.контр.	Марков		
Рук.гр.	Скобликов		

807-11-18.85 III-КЖИ.3-ВОД

Ведомость ссылочных документов

Стадия	Лист	Листов
Р		1

ГИПРОНИСЕЛЬХОЗ

ИНВ.N ПОДЛ.	ПОДПИСЬ И ДАТА	ВЗАМ.ИНВ.N

Альбом II часть 3

N п/п.	Эскиз	Марка изделия	Размеры L	Размеры H	Размеры B	Расход материалов: Цементно песчаный раствор М100, м³	Расход материалов: Легкий бетон марки М50, м³	Расход материалов: Тяжелый бетон марки М200, м³	Расход материалов: Сталь, кг	Масса T	Назначение
1	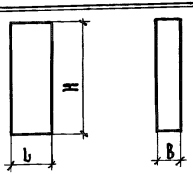	ПСД 6.24.40-Т-1 ПСД 6.24.40-Т-1.Н	580	2380	400	0,03	0,46	0,07	—	0,65	Панель стеновая
2	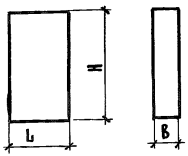	ПСД 12.24.40-Т-1	1180	2380	400	0,06	0,93	0,14	—	1,3	Панель стеновая
3	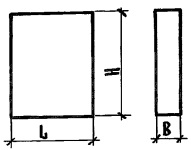	ПСД 21.24.40-Т-1	2080	2380	400	0,1	1,6	0,25	—	2,25	Панель стеновая

807-11-18.85 II-КЖИ.3-Н

ПРИВЯЗАН	НАЧ.ОТД.	КИМ	
	ГЛ.КОНСТ.	ТЕЛЯКОВСКИЙ	
	ГЛ.СПЕЦ.	МАРКОВ	
	Н.КОНТР.	МАРКОВ	
	РУК.ГР.	СКОБЛИКОВ	
ИНВ.N	ИНЖЕН.	ЕРМЯКОВА	

НОМЕНКЛАТУРА СБОРНЫХ ЖЕЛЕЗОБЕТОННЫХ ЭЛЕМЕНТОВ И РАСХОД МАТЕРИАЛОВ

СТАДИЯ	ЛИСТ	ЛИСТОВ
Р		1

ГИПРОНИСЕЛЬХОЗ

КОПИРОВАЛ: ШУШАКОВА

ФОРМАТ А4

21108-04 7

6

X
1.832.1-9.1.017000066 лист2

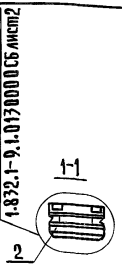

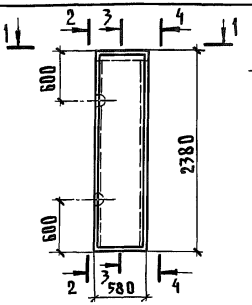

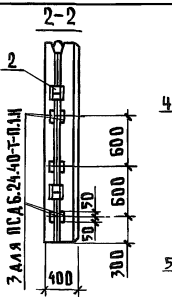

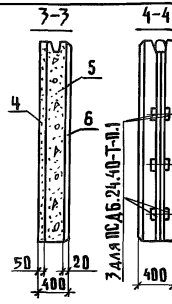

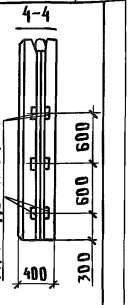

Формат	Зона	Поз.	Обозначение	Наименование	Кол.	Примечание
				Документация		
А4			II-КЖИ.3-ТУ	Технические условия		
				Сборочные единицы		
А4		1	1.832.1-9.2.0012000	Изделие закладное М1	2	1,7кг
А4		2	1.832.1-9.2.0011001-01	Петля для подъема ПМ10-2	4	0,8кг
А4		3	1.400-6/76 вып.1	Изделие закладное М8-12	6	0,5кг
				Материалы		
		4		Изолирующий слой-тяжелый бетон		
				марки М200; γ= 2400 кг/м³	0,07	м³
		5		Теплоизоляционный слой-легкий		
				бетон марки М50; γ=900 кг/м³	0,46	м³
		6		Цем.-песч.раствор М100; γ=1800кг/м³	0,03	м³

Привязан

Инв.№

Взам.инв.№

Подпись и дата

Инв.№ подл.

Нач.отд.	Ким	
Гл.конст.	Теляковский	
Гл.спец.	Марков	
Н.контр.	Марков	
Рук.гр.	Скобликов	
Инжен.	Ермакова	

807-11-18.85 II-КЖИ.3-01.00.00

Панели стеновые
ПСД 6.24.40-Т-1
ПСД 6.24.40-Т-1.Н

Стадия	Масса	Масштаб
Р	650	1:50
Лист	Листов 1	

ГИПРОНИСЕЛЬХОЗ

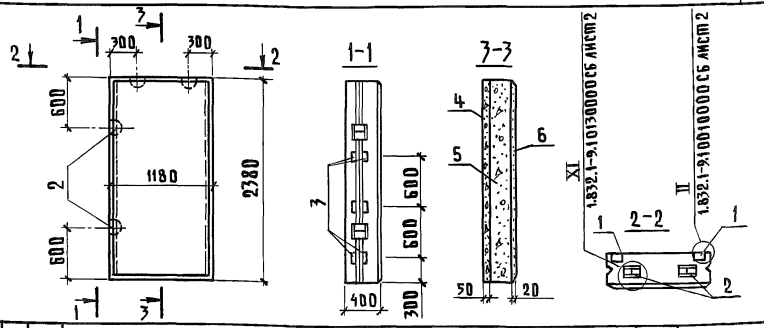

Формат	Зона	Поз.	Обозначение	Наименование	Кол.	Примечание
				Документация		
А4			II-КЖИ.3-ТУ	Технические условия		
				Сборочные единицы		
А4		1	1.832.1-9.2.0012000	Изделие закладное М1	2	1,7кг
А4		2	1.832.1-9.2.0011001-06	Петля для подъема ПМ14-2	4	1,6 кг
А4		3	1.400-6/76 вып.1	Изделие закладное М8-12	6	0,5кг
		4		Изолир. слой, тяж. бетон		
				марки М200 γ=2400 кг/м^3	0,14	м^3
		5		Теплоиз. слой, легкий бетон		
				марки М50 γ=900 кг/м^3	0,93	м^3
		6		Цементно-песчаный раствор		
				М 100 γ=1800 кг/м^3	0,06	м^3

Привязан

Инв.N

Инв.N подл. | Подпись и дата | Взам.инв.N

Нач.отд.	Ким		
Гл.конст.	Теляковский		
Гл.спец.	Марков		
Н.контр.	Марков		
Рук.гр.	Скобликов		
Инженер	Ермакова		

807-11-18.85 II-КЖИ.3-02.00.00

Панель стеновая ПСД 12.24.40-Т-1

Стадия	Масса	Масштаб
Р	1300	1:50
Лист	Листов 1	

ГИПРОНИСЕЛЬХОЗ

Альбом II часть 3

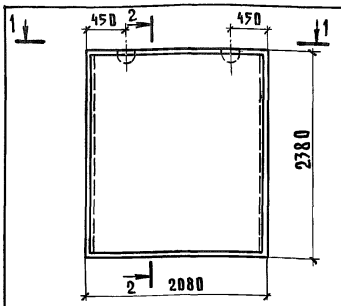

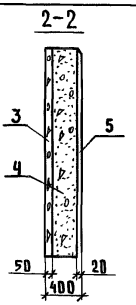

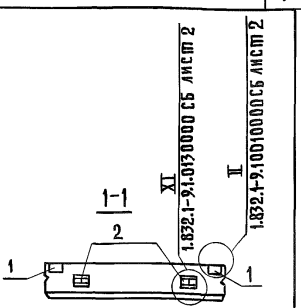

Формат	Зона	Поз.	Обозначение	Наименование	Кол.	Примечание
				Документация		
А4			II-КЖИ.3-ТУ	Технические условия		
				Сборочные единицы		
А4		1	1.832.1-9.2.0012000	Изделие закладное М1	2	1,7кг
А4		2	1.832.1-9.2.0011001-10	Петля для подъема ПМ18-1	2	2,7кг
				Материалы		
		3		Изол. слой, тяжелый бетон		
				марки М200; γ=2400 кг/м³	0,25	м³
		4		Теплоизол. слой, легкий бетон		
				марки М50; γ=900 кг/м³	1,6	м³
		5		Цементно-песчаный		
				раствор М100; γ=1800 кг/м³	0,1	м³

Привязан

Инв.N

Взам.инв.N | Подпись и дата | Инв.N подл.

Нач.отд.	Ким	
Гл.конст.	Теляковский	
Гл.спец.	Марков	
Н.контр.	Марков	
Рук.гр.	Скобликов	
Инженер	Ермакова	

807-11-18.85 II-КЖИ.3-03.00.00

Панель стеновая ПСД 21.24.40-Т-1

Стадия	Масса	Масштаб
Р	2250	1:50
Лист	Листов 1	

ГИПРОНИСЕЛЬХОЗ

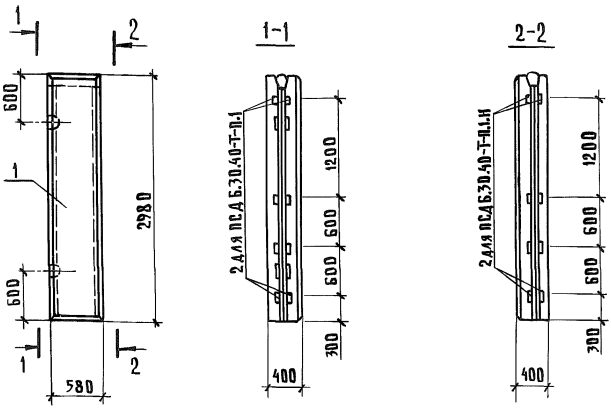

Формат	Зона	Поз.	Обозначение	Наименование	Кол.	Примечание
				Документация		
А4			II-КЖИ.3-ТУ	Технические условия		
				Сборочные единицы		
А3		1	1.832.1-9 вып.0,1,2	Панель стеновая		
				ПСД 6.30.40	1	
А4		2	1.400-6/76 вып.1	Изделие закладное М8-12	8	0,5кг

Привязан

Инв. N

Взам. инв. N

Подпись и дата

Инв. N подл.

Нач. отд.	Ким		
Гл. констр.	Теляковский		
Н. контр.	Марков		
Гл. спец.	Марков		
Рук. гр.	Скобликов		
Инженер.	Ермакова		

807-11-1885 II-КЖИ.3-04.00.00

Панели стеновые ПСД 6.30.40-Т-1 ПСД 6.30.40-Т-1.Н

Стадия	Масса	Масштаб
Р	910	1:50
Лист	Листов 1	

ГИПРОНИСЕЛЬХОЗ

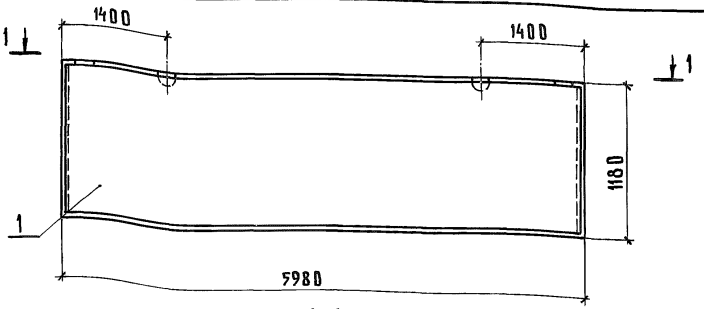

1-1

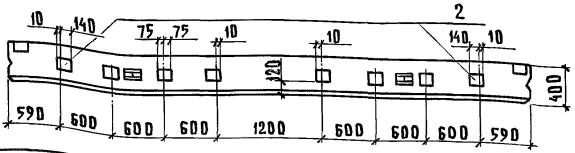

Формат	Зона	Поз.	Обозначение	Наименование	Кол.	Примечание
				Документация		
А4			II-КЖИ.3-ТУ	Технические условия		
				Сборочные единицы		
А3		1	1.832.1-9 вып.1,2	Панель стеновая		
				ПСД 60.12.40	1	
А4		2	1.832.1-9.2.0012000	Изделие закладное М1	8	1,7кг

Привязан

Инв.№

Взам.инв.№ | Подпись и дата | Инв.№ подл.

Нач.отд.	Ким		
Гл.конст.	Теляковский		
Гл.спец.	Марков		
Н.контр.	Марков		
Рук.гр.	Скобликов		
Инженер	Ермакова		

807-11-18.85 II-КЖИ.3-05.00.00

Панель стеновая ПСД 60.12.40-Т-1

Стадия	Масса	Масштаб
Р	3500	1:50
Лист	Листов 1	

ГИПРОНИСЕЛЬХОЗ

Альбом III часть 7

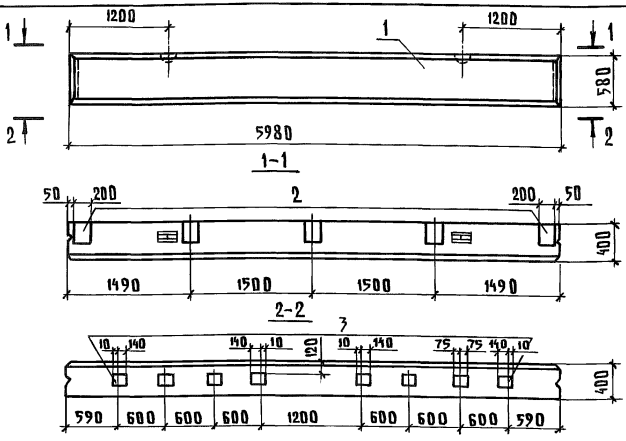

Формат	Зона	Поз.	Обозначение	Наименование	Кол.	Примечание
				Документация		
А4			II-КЖИ.3-ТУ	Технические условия		
				Сборочные единицы		
А3		1	1.832.1-9 вып.1,2	Панель стеновая		
				ПСД 60.6.40	1	
А4		2	1.400-15 вып.1	Закладное изделие МН120-4	5	5,6кг
А4		3	1.832.1-9.2.0012000	Изделие закладное М1	8	1,7кг

Привязан

Инв.№

Взам.инв.№ | Подпись и дата | Инв.№ подл.

Нач.отд.	Ким	
Гл.конст.	Теляковский	
Гл.спец.	Марков	
Н.контр.	Марков	
Рук.гр.	Скобликов	
Инжен.	Ермакова	

807-11-18.85 II-КЖИ.3-06-00-00

Панель стеновая ПСД 60.6.40-Т-1

Стадия	Масса	Масштаб
Р	1700	1:50
Лист	Листов 1	

ГИПРОНИСЕЛЬХОЗ

Копировал: Шушакова 21108-04 13 Формат А4

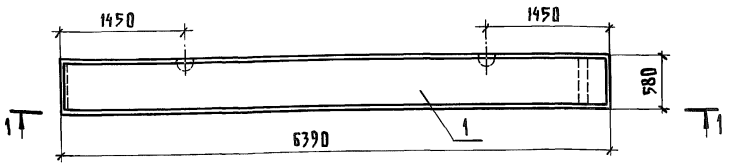

1-1

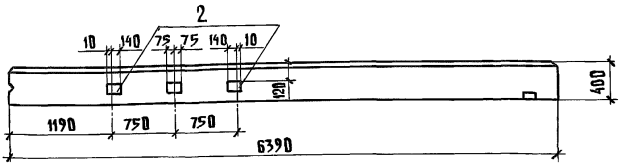

Формат	Зона	Поз.	Обозначение	Наименование	Кол.	Примечание
				Документация		
А4			II-КЖИ.3-ТУ	Технические условия		
				Сборочные единицы		
А3		1	1.832.1-9 вып.1,2	Панель стеновая		
				ПСД 60.6.40-УП	1	
А4		2	1.832.1-9.2.0012000	Изделие закладное М1	3	1,7кг

Привязан

Инв.№

Инв.№ подл. | Подпись и дата | Взам.инв.№

Нач.отд.	Ким	
Гл.констр.	Теляковский	
Гл.спец.	Марков	
Н.контр.	Марков	
Рук.гр.	Скобликов	
Ст.техн.	Коптева	

807-11-18.85 II-КЖИ.3-07.00.00

Панель стеновая ПСД 60.6.40-Т-УП.1

Стадия	Масса	Масштаб
Р	1900	1:50
Лист	Листов 1	

ГИПРОНИСЕЛЬХОЗ

Альбом II часть 3

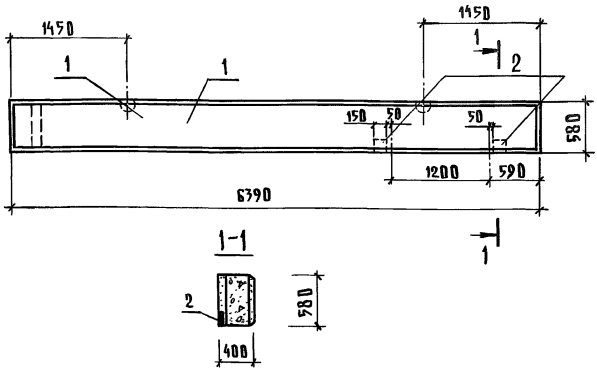

Формат	Зона	Поз.	Обозначение	Наименование	Кол.	Примечание
				Документация		
А4			II-КЖИ.3-ТУ	Технические условия		
				Сборочные единицы		
А3		1	1.832.1-9 вып.1,2	Панель стеновая		
				ПСД60.6.40-У	1	
А4		2	1.832.1-9.2.0012000	Изделие закладное М1	2	1,7кг

Привязан

Инв.№

Взам.инв.№ | Подпись и дата | Инв.№ подл.

Нач.отд.	Ким	
Гл.конст.	Теляковский	
Гл.спец.	Марков	
Н.контр.	Марков	
Рук.гр.	Скобликов	
Ст.техн.	Коптева	

807-11-18.85 II-КЖИ.3-08.00.00

Панель стеновая ПСД60.6.40-Т-У.1

Стадия	Масса	Масштаб
Р	1900	1:50
Лист	Листов 1	

ГИПРОНИСЕЛЬХОЗ

Копировал: Шушакова 21108-04 / 5 Формат А4

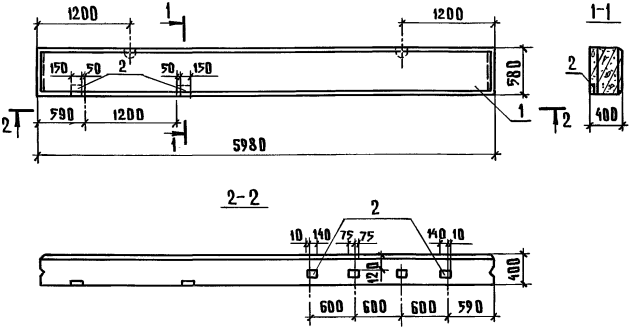

Формат	Зона	Поз.	Обозначение	Наименование	Кол.	Примечание
				Документация		
А4			II-КЖИ.3-ТУ	Технические условия		
				Сборочные единицы		
А3		1	1.832.1-9 вып.1,2	Панель стеновая		
				ПСД 60.6.40	1	
А4		2	1.832.1-9.2.0012000	Изделие закладное М1	6	1,7кг

Привязан

Инв.№

Взам.инв.№ | Подпись и дата | Инв.№подл.

Нач.отд.	Ким		
Гл.констр.	Теляковский		
Гл.спец.	Марков		
Н.контр.	Марков		
Рук.гр.	Скобликов		
Инженер	Ермакова		

807-11-18.85 II-КЖИ.3-09.00.00

Панель стеновая ПСД 60.6.40-Т-2

Стадия	Масса	Масштаб
Р	1700	1:50
Лист	Листов 1	

ГИПРОНИСЕЛЬХОЗ

Копировал: Шушакова 21108-04 16 Формат А4

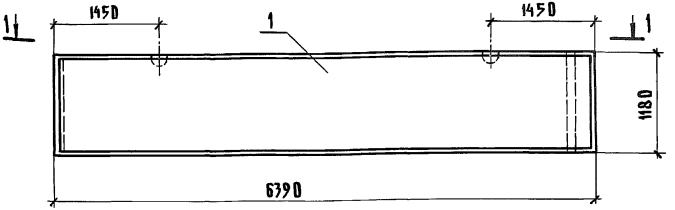

1-1

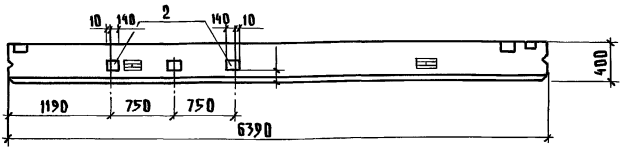

Формат	Зона	Поз.	Обозначение	Наименование	Кол.	Примечание
				Документация		
А4			II-КЖИ.3-ТУ	Технические условия		
				Сборочные единицы		
А3		1	1.832.1-9 вып.1,2	Панель стеновая		
				ПСД 60.12.40-УП	1	
А4		2	1.832.1-9.2.0012000	Изделие закладное М1	3	1,7кг

Привязан

Инв.№

Взам.инв.№ | Подпись и дата | Инв.№подл.

Нач.отд.	Ким		
Гл.конст.	Теляковский		
Гл.спец.	Марков		
Н.контр.	Марков		
Рук.гр.	Скобликов		
Инжен.	Ермакова		

807-11-18.85 II-КЖИ.3-10.00.00

Панель стеновая ПСД 60.12.40-Т-УП.1

Стадия	Масса	Масштаб
Р	3800	1:50
Лист	Листов 1	

ГИПРОНИСЕЛЬХОЗ

Копировал: Шушакова 21108-0417 Формат А4

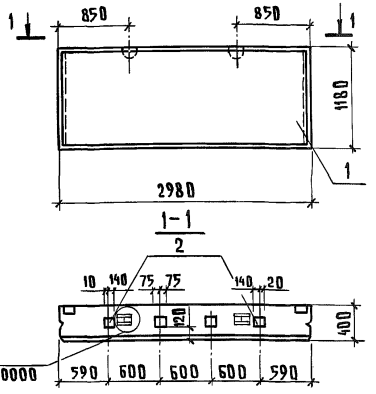

Формат	Зона	Поз.	Обозначение	Наименование	Кол.	Примечание
				Документация		
А4			II-КЖИ.3-ТУ	Технические условия		
				Сборочные единицы		
А3		1	1.832.1-9 вып.1,2	Панель стеновая		
				ПСД 30.12.40	1	
А4		2	1.832.1-9.2.0012000	Изделие закладное М1	4	1,7кг

Привязан

Инв. N

Взам. инв. N | Подпись и дата | Инв. N подл.

807-11-18.85 II-КЖИ.3-11.00.00

Нач.отд.	Ким	
Гл.конст.	Теляковский	
Гл.спец.	Марков	
Инжен.	Ермакова	

Панель стеновая ПСД 30.12.40-Т-1

Стадия	Масса	Масштаб
Р	1800	1:50
Лист	Листов 1	

ГИПРОНИСЕЛЬХОЗ

gost.e-ecolog.ru