ТИПОВОЙ ПРОЕКТ

807-11-16.85

САНИТАРНЫЙ ПРОПУСКНИК НА 30 ЧЕЛОВЕК

ДЛЯ ЖИВОТНОВОДЧЕСКИХ И ПТИЦЕВОДЧЕСКИХ ПРЕДПРИЯТИЙ

(ПОЛНОСБОРНЫЕ ЗДАНИЕ)

АЛЬБОМ II

ИЗДЕЛИЯ ИНДУСТРИАЛЬНОГО ИЗГОТОВЛЕНИЯ

ЧАСТЬ 2

ДВУХСЛОЙНЫЕ СТЕНОВЫЕ ЛЕГКОБЕТОННЫЕ ПАНЕЛИ ПОВЫШЕННОЙ ЗАВОДСКОЙ ГОТОВНОСТИ ДЛЯ СЕЛЬСКОХОЗЯЙСТВЕННЫХ ЗДАНИЙ ПРИ $t_н$=-20°С

21108-03

ЦЕНА 1-80

Отпускная цена на момент реализации указана в счет-накладной

Привязан

Инв. №

gost.e-ecolog.ru

ТИПОВОЙ ПРОЕКТ

807-11-18.85

САНИТАРНЫЙ ПРОПУСКНИК НА 30 ЧЕЛОВЕК ДЛЯ ЖИВОТНОВОДЧЕСКИХ И ПТИЦЕВОДЧЕСКИХ ПРЕДПРИЯТИЙ (ПОЛНОСБОРНОЕ ЗДАНИЕ)

АЛЬБОМ II

ИЗДЕЛИЯ ИНДУСТРИАЛЬНОГО ИЗГОТОВЛЕНИЯ

ЧАСТЬ 2

ДВУХСЛОЙНЫЕ СТЕНОВЫЕ ЛЕГКОБЕТОННЫЕ ПАНЕЛИ ПОВЫШЕННОЙ ЗАВОДСКОЙ ГОТОВНОСТИ ДЛЯ СЕЛЬСКОХОЗЯЙСТВЕННЫХ ЗДАНИЙ ПРИ $t_н$=-20°С

Разработан
институтом „Гипронисельхоз"
Главный инженер
института П.С. Бутаев
Главный инженер
проекта Д.С. Клейн

Утвержден
Главсельстройпроектом
Минсельхоза СССР.
Сводное заключение
от 26.08.83г, № 76
Введён в действие
институтом „Гипронисельхоз"
Приказ от 26.06.84г. № 87-п

				Привязан
Инв. №				

21108-03 2

Альбом II часть 2

Обозначение	Наименование	Стр
II-КЖИ.2-ДО	Содержание альбома	2-3
II-КЖИ.2-ТУ	Технические условия	4-5
II-КЖИ.2-ВСД	Ведомость ссылочных документов	6
II-КЖИ.2-Н	Номенклатура сборных железобетонных элементов и расход материалов	7-8
II-КЖИ.2-01.00.00	Панель стеновая 4.1ПСД 60.30.30-Т-1	9-10
II-КЖИ.2-01.00.00СБ	Панель стеновая 4.1ПСД 60.30.30-Т-1	11
II-КЖИ.2-02.00.00	Панель стеновая 2.1ПСД 60.30.30-Т-1	12-13
II-КЖИ.2-02.00.00СБ	Панель стеновая 2.1ПСД 60.30.30-Т-1	14
II-КЖИ.2-03.00.00	Панель стеновая 3ПСД 63.30.30-Т-1	15-16
II-КЖИ.2-03.00.00СБ	Панель стеновая 3ПСД 63.30.30-Т-1	17
II-КЖИ.2-04.00.00	Панель стеновая 4ПСД 63.30.30-Т-1	18-19
II-КЖИ.2-04.00.00СБ	Панель стеновая 4ПСД 63.30.30-Т-1	20
II-КЖИ.2-05.00.00	Панель стеновая ПСД 63.30.30-Т	21
II-КЖИ.2-05.00.00СБ	Панель стеновая ПСД 63.30.30-Т	22
II-КЖИ.2-00.01.00 СБ	Каркас пространственный КП1	23
II-КЖИ.2-00.01.00СБ	Каркас пространственный КП1	24
II-КЖИ.2-00.02.00	Каркас пространственный КП2	25
II-КЖИ.2-00.02.00СБ	Каркас пространственный КП2	26
II-КЖИ.2-00.03.00	Каркас пространственный КП3	27
II-КЖИ.2-00.03.00СБ	Каркас пространственный КП3	28
II-КЖИ.2-00.04.00	Каркас пространственный КП4	29

Привязан:

Инв. N

Взам. инв. N | Подпись и дата | Инв. N подл.

Нач.отд.	Ким	
Гл.конст.	Теляковский	
Н.контр.	Марков	
Гл.спец.	Марков	
Рук.гр.	Скобликов	
Инж	Ермакова	

807-11-18.85 II-КЖИ.2-ДО

Содержание альбома

Стадия	Лист	Листов
Р	1	2

ГИПРОНИСЕЛЬХОЗ

Копировал Косенкова 21108-03 3 формат А4

Альбом II часть 2

Обозначение	Наименование	Стр
II-КЖИ.2-00.04.00СБ	Каркас пространственный КП4	30
II-КЖИ.2-00.05.00	Каркас пространственный КП5	31
II-КЖИ.2-00.05.00СБ	Каркас пространственный КП5	32
II-КЖИ.2-00.06.00	Каркасы плоские КР1; КР2	33
II-КЖИ.2-00.06.00СБ	Каркасы плоские КР1; КР2	34
II-КЖИ.2-00.07.00	Каркас плоский КР3	35
II-КЖИ.2-ВС	Ведомость расхода стали	36-37
II-КЖИ.2-06.00.00	Панель стеновая 1ПСД 60.30.30-Т-1	38
II-КЖИ.2-06.00.00.	Панель стеновая 1ПСД 60.30.30-Т-1	39
II-КЖИ.2-06.00.00СБ	Панели стеновые ПСД 6.30.30-Т-1	40
II-КЖИ.2-07.00.00	ПСД 6.30.30-Т-1Н	

Инв. N подл. | Подпись и дата | Взам. инв. N

Привязан:

Инв. N

807-11-18.85 II-КЖИ.2-ДО

Лист 2

Копировал Косенкова 21108-034 формат А4

Технические условия

Настоящий альбом разработан для санитарного пропускника на 30 человек для животноводческих и птицеводческих предприятий (полносборное здание из конструкций высокой заводской готовности)

В номенклатуру включены рабочие чертежи стеновых двухслойных панелей для сельскохозяйственных зданий при $t_н$=-20°С.

Стеновые панели запроектированы по аналогии со стеновыми панелями серии 1.832.1-10 „Двухслойные стеновые легкобетонные панели повышенной заводской готовности для с.х. зданий" Указания по изготовлению, правила приёмки, транспортировке, хранению и заводскому испытанию см. серию 1.832.1-10

Конструкция панелей двухслойная и состоит из:

— конструкционно-теплоизолирующего слоя легкого бетона;

— конструкционно-изолирующего слоя из тяжелого бетона толщ. 50 мм, обращенного внутрь помещения;

— фактурного слоя толщ. 20 мм из цементно песчаного раствора.

Для конструкционно-теплоизолирующего слоя предусмотрено применение керамзитобетона с объёмной массой в высушенном состоянии γ_0= 900 кг/м^3, М50 по прочности.

Материал внутреннего изолирующего слоя — тяжелый бетон γ_0 = 2400 кг/м^3, М200 по прочности.

Материал фактурного слоя - цементно-песчаный раствор γ_0 = 1800 кг/м^3, М100 по прочности.

Марки материалов по морозостойкости не менее $М_{рз}$ 50

Привязан:			
Инв. N			

Нач. отд.	Ким		
Гл. конст.	Теляковский		
Гл. спец.	Марков		
Н. контр.	Марков		
Рук. гр.	Скобликов		
Инж.	Ермакова		

807-11-18.85 II - КЖИ.2-ТУ

Технические условия

Стадия	Лист	Листов
Р	1	2

ГИПРОНИСЕЛЬХОЗ

Инв. N подл. | Подпись и дата | Взам. инв. N

Копировал Косенкова 21108-03 5 формат А4

Открытые поверхности закладных деталей должны быть защищены соответствующими антикоррозионными покрытиями согласно требованиям СНиП II-28-73.

Толщина защитного слоя бетона для рабочей арматуры должны быть со стороны помещения не менее 30 мм

Панели стеновые

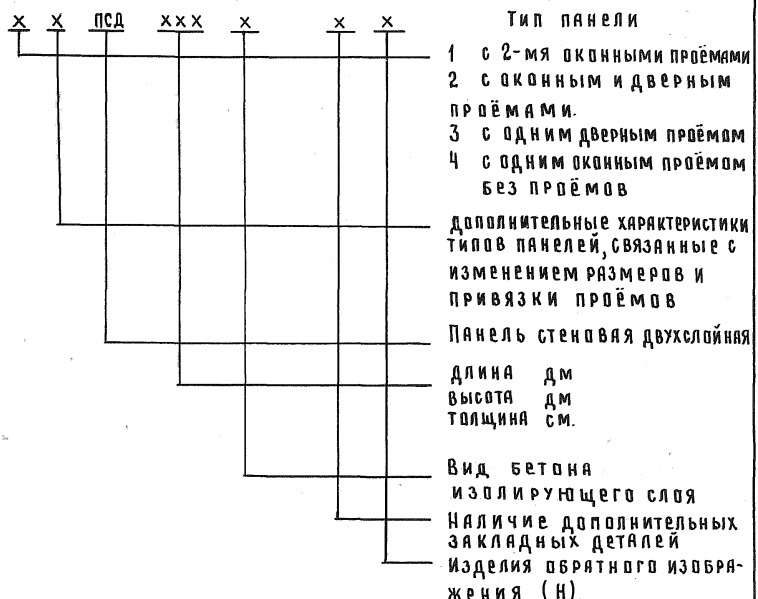

Например: 4.1 ПСД 60.30.30-Т-1 панель стеновая двухслойная, длиной 60 дм; высотой 30 дм; толщиной 30 см, с изолирующим слоем из тяжелого бетона $\gamma_0 = 2400$ кг/м^3 с дополнительными закладными деталями, с одним оконным проемом и с дополнительными отверстиями

Привязан:			
Инв. N			

807-11-18.85 II-КЖИ.2-ТУ

Лист 2

Инв. N подл. | Подпись и дата | Взам. инв. N

Альбом II, часть 2

	Обозначение	Наименование	Примечание
1	ГОСТ 10922-75	Арматурные изделия и закладные детали сварные для железобетонных конструкций. Термические требования и меры испытаний	
2	ГОСТ 19292-73	Соединения сварные элементов закладных деталей сборных железобетонных конструкций.	
3	СНиП III-4-80	Техника безопасности в строительстве.	
4	СНиП II-21-75	Бетонные и железобетонные конструкции. Нормы проектирования.	
5	СНиП II-28-73	Защита строительных конструкций от коррозии. Нормы проектирования.	
6	СН 393-78	Инструкция по сварке соединений арматуры и закладных деталей железобетонных конструкций	

Привязан

Инв. N

Инв. N подл. | Подпись и дата | Взам. инв. N

Нач. отд	Ким	
Гл. конст	Теляковский	
Гл. спец.	Марков	
Н. контр.	Марков	
Рук. гр.	Скобликов	

807-11-18.85-II-КЖИ2-8СД

Ведомость ссылочных документов

Стадия	Лист	Листов
Р		1

ГИПРОНИСЕЛЬХОЗ

Копировал Коз 21108-03 7 Формат А4

Инв. N подл.	Подпись и дата	Взам. инв. N

Альбом II часть 2

N п.п.	Эскиз	Марка изделия	Размеры L	Размеры H	Размеры B	Расход материалов: цем.песч. раствор М100 м3	Расход материалов: Легкий бетон марки М50, м3	Расход материалов: Тяжелый бетон марки М200, м3	Расход материалов: Сталь, кг	Масса, т	Назначение
1	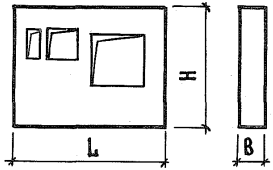	4.1 ПСД 60.30.30-Т-1	5980	2980	300	0,30	3,41	0,74	138,95	5,5	Панель стеновая
2	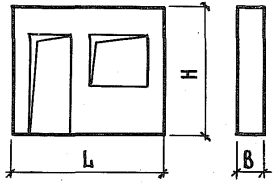	2.1 ПСД 60.30.30-Т-1	5980	2980	300	0,26	2,94	0,64	145,86	5,0	Панель стеновая
3	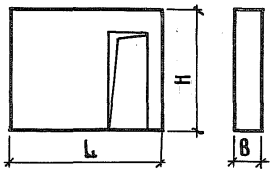	3 ПСД 63.30.30-Т-1	6280	2980	300	0,32	3,64	0,8	128,51	6,0	Панель стеновая

21108-03 8

Нач.отд.	Ким		
Гл.конст.	Теляковский		
Гл.спец	Марков		
Н.контр.	Марков		
Рук.гр.	Скобликов		
Инж.	Ермакова		

Привязан:

Инв. N

807-11-18.85 II-КЖИ.2-Н

Номенклатура сборных железобетонных элементов и расход материалов

Стадия	Лист	Листов
Р	1	2

ГИПРОНИСЕЛЬХОЗ

Копировал Косенкова

Формат А4

Инв.N подл.	Подпись и дата	Взам.инв.N

N п.п.	Эскиз	Марка изделия	Размеры L	Размеры H	Размеры B	Расход материалов: цем.песч. раствор М100 м3	Расход материалов: легкий бетон марки М50; м3	Расход материалов: тяжелый бетон марки М200, м3	Расход материалов: Сталь, кг	Масса т	Назначение
4	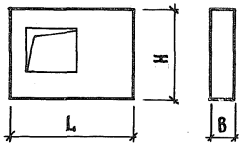	4.ПСД 63.30.30-Т-1	6280	2980	300	0,33	3,82	0,83	110,22	6,3	Панель стеновая
5	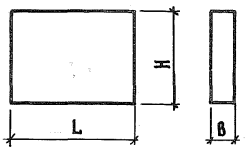	ПСД 63.30.30-Т-1	6280	2980	300	0,37	4,30	0,93	106,91	7,0	Панель стеновая

Привязан

Инв. N

Альбом II часть 2

Формат	Зона	Поз.	Обозначение	Наименование	Кол.	Примечание
				Документация		
А4			II-КЖИ.2-01.00.00.СБ	Сборочный чертёж		
А4			II-КЖИ.2-ТУ	Технические условия		
А4			II-КЖИ.2-РС	Ведомость расхода стали		
				Узлы:		
А3			1.832.1-10.1.1.0.0.0.0 СБ	А; Б; В		
А4			1.832.1-10.1.0.1.0.0.0 СБ	I; II; III; IV; V; VI; VII; VIII; X		
А4			1.832.1-10.1.0.0.0.0.1-01	XI-2		
А4			1.832.1-10.1.0.1.0.0.0 СБ	XII; XIII; XIV; XV		
				Сборочные единицы		
А4		1	II-КЖИ.2-00.01.00	Каркас пространственный КП1	1	137,01 кг
А3		2	1.832.1-10.2.0.0.0.8.0	Изделие закладное М2	2	0,97 кг
				Детали		
				Пиломатериалы Гост 24454-80 сосна, ель $\varphi \leq 20\%$		
Б4		3	1.832.1-10.1.0.1.0.0.2	Пробка 100×60 ℓ=60	4	
Б4		4	1.832.1-10.1.0.1.0.0.3	Пробка 50×50 ℓ=60	3	
Б4		5	1.832.1-10.1.01.0.0.1	Пробка 130×60 ℓ=60	3	
				Материалы		
		6		Изолирующий слой-тяжелый бетон марки М200		
				γ = 2400 кг/м³	0,74	м³

Привязан:

Инв. N

Взам. инв. N | Подпись и дата | Инв. N подл.

Нач. отд.	Ким	
Гл. конст.	Теляковский	
Гл. спец.	Марков	
Н. контр.	Марков	
Рук. гр.	Скобликов	
Инж	Ермакова	

807-11-18.85 II-КЖИ.2-01.00.00

Панель стеновая 4.1 ПСД 60.30.30-Т-1

Стадия	Лист	Листов
Р	1	2

ГИПРОНИСЕЛЬХОЗ

Копировал Косенкова 21108-03 10 Формат А4

Альбом II часть 2

Формат	Зона	Поз.	Обозначение	Наименование	Кол.	Примечание
		7		Теплоизолирующий слой-легкий бетон марки М50; γ=900 кг/м³	3,41	м³
		8		Цементно-песчаный раствор марки 100; γ=1800 кг/м³	0,3	м³
				Стандартные изделия		
				Оконный блок ОС12-18 ГОСТ 11214-78	1	
				Гвоздь К1,4×40 ГОСТ 4028-63	18	
				Гвоздь К2,5×50 ГОСТ 4028-63	14	
				Гвоздь К4×120 ГОСТ 4028-63	7	
				Материалы		
				Доска $\frac{50\times16\ \text{ГОСТ}\ 24454\text{-}80}{\text{сосна или ель},\ \varphi\le 20\%}$	0,0074	м³
				Лакля смоленая ГОСТ 16183-77	0,02	м³
				Пароизол ГОСТ 19177-81 α 30	6	м
				Мастика „Бутепрол 2М" ТУ 21-29-58-77	8	кг
				Антикоррозийное покрытие		см. поясним. записку
				Детали		
Б4			1.832.1-10.1.1.0.0.0.1	Подкладка Доска $\frac{100\times25\ \text{ГОСТ}\ 24454\text{-}80}{\text{сосна, ель}\ \varphi\le 20\%}$ ℓ=50	0,0003	м³
А3			1.832.1-10.1.1.0.0.0.2	Костыль К1		
				Полоса $\frac{\text{Б-40×4 ГОСТ 103-76}}{\text{Вст3 кп2 ГОСТ 535-79}}$ ℓ=80	6	0,60 кг
А4			1.832.1-10.2.1.0.0.0.3	Слив СЛ1	1	0,19 кг

Привязан

Инв. №

Инв. № подл. | Подпись и дата | Взам. инв. №

807-11-18.85 II-КЖИ2-01.00.00

Лист 2

Альбом II часть 2

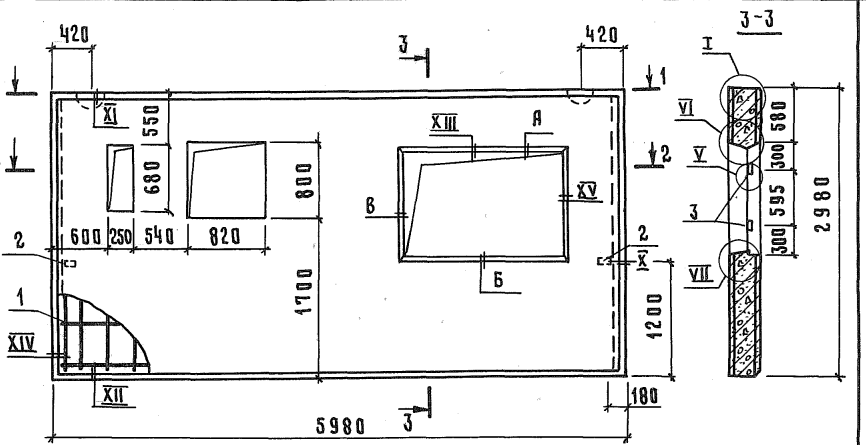

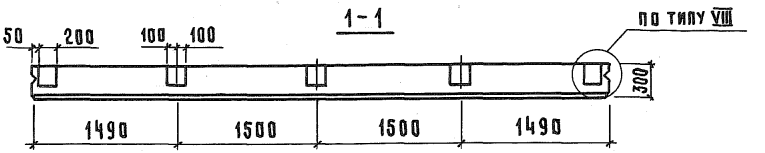

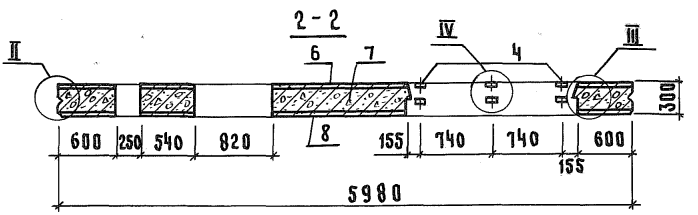

ПРИВЯЗАН	
ИНВ. N	

			807-11-18.85 II-КЖИ.2-01.00.00.СБ
Нач.отд	Ким		Панель стеновая 4.1 ПСД 60.30.30-Т-1 Сборочный чертеж
Гл.конст.	Теляковский		
Н.контр.	Марков		
Гл.спец	Марков		
Рук.гр.	Скобликов		
Ст.техн.	Корягина		

Стадия	Масса	Масштаб
Р		1:50
Лист	Листов 1	
ГИПРОНИСЕЛЬХОЗ		

Взам. инв. N | Подпись и дата | Инв. N подл.

Копировал Косенкова 21108-03 12 формат А4

Альбом II часть 2

Формат	Зона	Поз.	Обозначение	Наименование	Кол.	Примечание
				Документация		
А4			II-КЖИ.2-02.00.00СБ	Сборочный чертёж		
А4			II-КЖИ.2-ТУ	Технические условия		
А4			II-КЖИ.2-РС	Ведомость расхода стали		
А3			1.832.1-10.1.0.0.0.0.2	Узлы А, Б, В, Г, Д		
А4			1.832.1-10.10.1.0.0.0СБ	Узлы I; II; III; IV; V; VI; VII;		
				VIII; X		
А4			1.832.1-10.1.0.0.0.0.1-01	Узел XI-2		
А3			1.832.1-10.1.0.5.0.0.0СБ	Узел XVII; XVIII; XIX		
А4			1.832.1-10.1.0.6.0.0.0СБ	Узел XX		
			1.832.1-10.2.0.6.1.0.0СБ	Узлы А, Б		
				Сборочные единицы		
А4		1	II-КЖИ.2-00.02.00	Каркас пространствен-		
				ный КП2	1	143,52 кг
А4		2	1.832.1-10.2.0.0.0.8.0	Изделие закладное М2	2	0,97 кг
				Детали		
				Пиломатериалы ГОСТ 24454-80 сосна или ель $\varphi \leq 20\%$		
БЧ		3	1.832.1-10.1.0.1.0.0.1	Пробка 130×60 ℓ=60	3	
БЧ		4	1.832.1-10.1.0.1.0.0.2	Пробка 100×60 ℓ=60	10	
БЧ		5	1.832.1-10.1.0.1.0.0.3	Пробка 50×50 ℓ=60	3	
				Материалы		
		6		Изолирующий слой-тяжелый		

Привязан:

Инв. N

Взам. инв. N | Подпись и дата | Инв. N подл.

Нач. отд.	Ким	
Гл. конст.	Теляковский	
Гл. спец.	Марков	
Н. контр.	Марков	
Рук. гр.	Скобликов	
Инж.	Ермакова	

807-11-18.85 II-КЖИ.2-02.00.00

Панель стеновая 2.1ПСД 60.30.30-Т-1

Стадия	Лист	Листов
Р	1	2

ГИПРОНИСЕЛЬХОЗ

Альбом II часть 2

Формат	Зона	Поз.	Обозначение	Наименование	Кол.	Примечание
				Бетон марки М200; γ=2400кг/м³	0,64	м³
		7		Теплоизолирующий слой легкий		
				бетон марки М50 γ=900 кг/м³	2,94	м³
		8		Цементно-песчаный раствор		
				марки 100; γ=1800 кг/м³	0,26	м³
				Детали		
БЧ			1.832.1-10.1.1.0.0.0.1	Подкладка		
				Доска 100×25 ГОСТ 24454-80 сосна или ель Ψ ≤ 20%	0,0007	м³
				ℓ = 50		
А3			1.832.1-10.1.1.0.0.0.1	Костыль К1		
				Полоса −40×4 ГОСТ 103-76 / ГОСТ 380-71		
				ℓ = 80	6	0,6 кг
А4			1.832.1-10.2.1.0.0.0.3	Слив СЛ1	1	0,19 кг
				Стандартные изделия		
				Оконный блок ОС12-18		
				ГОСТ 11214-78	1	
				Гвоздь К1,4×40 ГОСТ 4028-63	18	
				Гвоздь К2,5×60 ГОСТ 4028-63	33	
				Гвоздь К4×120 ГОСТ 4028-63	13	
				Дверной блок Д72 ГОСТ 17324-71	1	
				Материалы		
				Доска 50×16 ГОСТ 24454-80 сосна или ель Ψ≤20%	0,008	м³
				Пакля смоленая ГОСТ 16183-77	0,03	м³
				Пороизол ГОСТ 19177-81 d=30	12	м
				Мастика „Бутепрол 2м"		
				ТУ-21-29-58-77		16 кг
				Антикоррозионное покрытие		см. пояснит. записку

Инв. № подл. | Подпись и дата | Взам. инв. №

Привязан

Инв. №

807-11-18.85 II-КЖИ2-02.00.00

Лист 2

Копир. Лихачева 21108-03 14 Формат А4

Альбом II часть 2

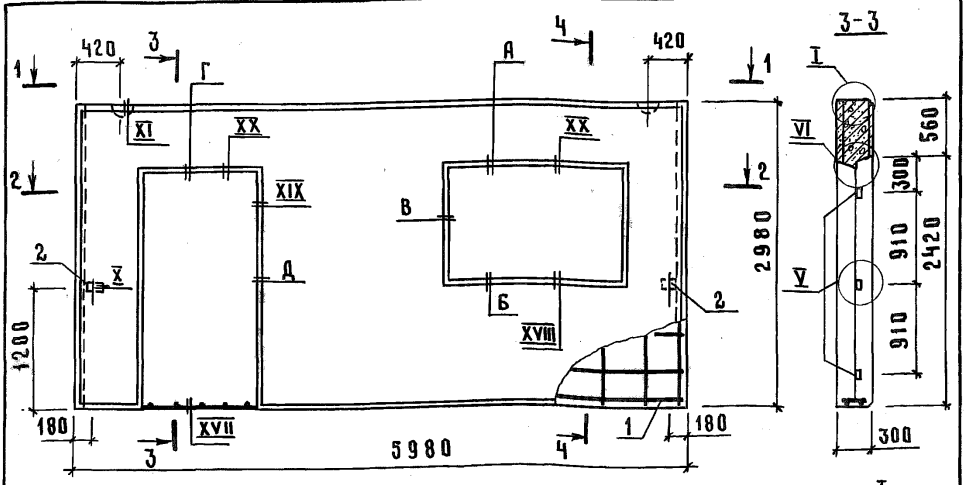

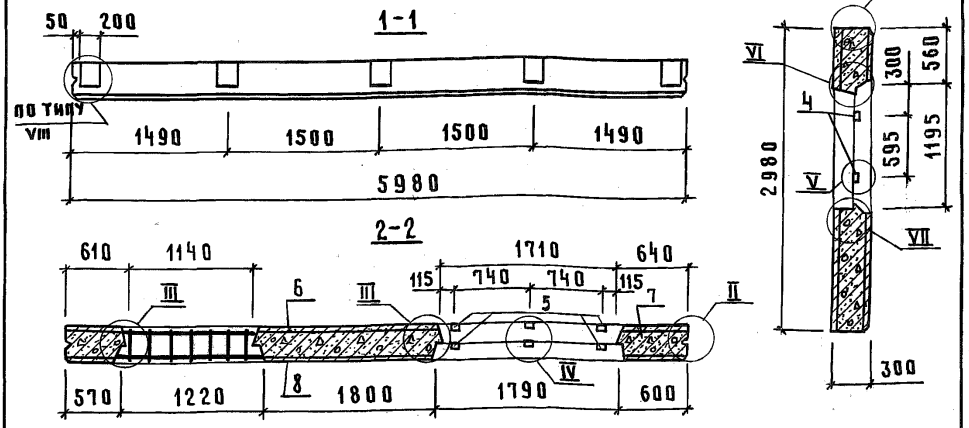

Привязан:

Инв. N

Нач. отд.	Ким		
Гл. конст.	Теляковский		
Н. контр.	Марков		
Гл. спец.	Марков		
Рук. гр.	Скобликов		
Инж.	Ермакова		

807-11-18.85 П-КЖИ.2-02.00.00.СБ

Панель стеновая
2.1 ПСД 60.30.30-Т-1
Сборочный чертеж.

Стадия	Масса	Масштаб
Р	5000	1:50
Лист	Листов 1	

ГИПРОНИСЕЛЬХОЗ

Инв. N подл. | Подпись и дата | Взам. инв. N

Копировал Косенкова 21108-03 15 формат А4

Альбом II, часть 2

Формат	Зона	Поз.	Обозначение	Наименование	Кол.	Примечание
				Документация		
А4			II-КЖИ.2-03.00.00СБ	Сборочный чертеж		
А4			II-КЖИ.2-ТУ	Технические условия		
А4			II-КЖИ.2-ВС	Ведомость расхода стали		
А3			1.832.1-10.1.0.0.0.0.2	Узлы Г, Д		
А4			1.832.1-10.1.01.0.0.0.СБ	Узлы I; II; III; V; VI; VIII; X		
А4			1.832.1-10.1.0.6.0.0.0.СБ	Узел XX		
А3			1.832.1-10.1.0.5.00.0 СБ	Узлы XVII; XIX		
А4			1.832.1-10.1.0.0.0.0.1-01	Узел XI-2		
А4			1.832.1-10.2.0.6.1.0.0.СБ	Узлы А, Б		
				Сборочные единицы		
А4		1	II-КЖИ.2-00.03.00	Каркас пространствен-		
				ный КП3	1	125,54кг
А4		2	1.832.1-10.2.0.0.0.8.0	Изделие закладное М2	2	0,97кг
				Детали		
				Пиломатериалы ГОСТ24454-80 сосна или ель $\bar{\gamma}$=20%		
Б4		3	1.832.1-10.1.0.1.0.0.2	Пробка 100×60 ℓ=60	6	

Привязан:

Инв N

Нач.отд.	Ким	
Гл.конст.	Теляковский	
Гл.спец.	Марков	
Н.контр.	Марков	
Рук.гр.	Скобликов	
Инж.	Ермакова	

807-11-18.85 II-КЖИ.2-03.00.00

Панель стеновая

3ПСД 63.30.30-Т-1

Стадия	Лист	Листов
Р	1	2

ГИПРОНИСЕЛЬХОЗ

Инв. N подл. | Подпись и дата | Взам. инв. N

Копировала Косенкова 21108-03 16 формат А4

Формат	Зона	Поз.	Обозначение	Наименование	Кол.	Примечание
				Материалы		
		4		Изолирующий слой-тяжелый		
				бетон марки М200, γ=2400кг/м^3	0,8	м^3
		5		Теплоизолирующий слой-лег-		
				кий бетон марки М90, γ=900 кг/м^3	3,64	м^3
		6		Цементно-песчаный раствор		
				марки 100 γ=1800 кг/м^3	0,27	м^3
				Стандартные изделия		
				Дверной блок Д 72		
				ГОСТ 17324-71	1	
				Гвоздь К2,5×60 ГОСТ4028-63	19	
				Гвоздь К4×120 ГОСТ4028-63	6	
				Материалы		
				Доска $\frac{50\times16\ \text{ГОСТ}\ 24454\text{-}80}{\text{сосна или ель}\ \varphi \le 20\%}$	0,005	м^3
				Пакля смоленая ГОСТ16183-77	0,02	м^3
				Пороизол ГОСТ 19177-81 d=30		7 м
				Мастика „Бутепрол 2М"		
				ТУ-21-29-58-77		10 кг
				Антикоррозийное покрытие		см. пояснительн. записк.

Привязан:

Инв. №

Инв.№ подл. | Подпись и дата | Взам. инв. №

807-11-18.85 II-КЖИ.2-03.00.00

Лист 2

Копир. Лихачева 21108-03 17 Формат А4

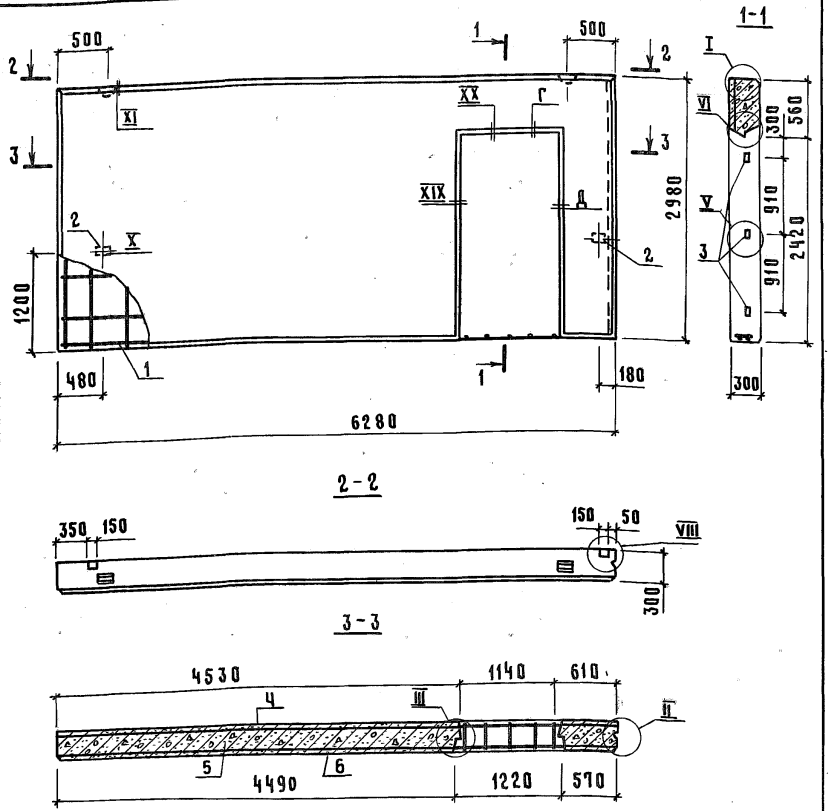

Привязан:

Инв. N

Нач. отд	Ким		
Гл. конс.	Теляковский		
Гл. спец	Марков		
Н. контр.	Марков		
Рук. гр	Скобликов		
Инж	Ермакова		

807-11-18.85 II-КЖИ.2-03.00.00.СБ

Панель стеновая
3ПСД 63.30.30-Т-1
Сборочный чертеж

Стадия	Масса	Масштаб
Р	6000	1:50
Лист	Листов 1	

ГИПРОНИСЕЛЬХОЗ

Инв. N подл. | Подпись и дата | Взам. инв. N

Копировал Косенкова 21108-03 18 формат А4

Альбом II часть 2

Формат	Зона	Поз.	Обозначение	Наименование	Кол.	Примечание
				Документация		
А4			II-КЖИ.2-04.00.00.СБ	Сборочный чертеж		
А4			II-КЖИ.2-ТУ	Технические условия		
А4			II-КЖИ.2-ВМ	Ведомость расхода стали		
А3			1.832.1-10.1.1.0.0.0.0.СБ	Узлы А; Б; В.		
А4			1.832.1-10.1.0.1.0.0.0.СБ	Узлы I; II; III; IV; V; VI; VII;		
				VIII; X		
А4			1.832.1-10.1.0.0.0.0.1-01	Узел XI-2		
А4			1.832.1-10.1.0.1.0.0.0 СБ	Узлы XII; XIII; XIV; XV		
А4			1.832.1-10.2.0.3.1.0.0.СБ	Узлы А, Б		
				Сборочные единицы		
А4		1	II-КЖИ.2-00.04.00	Каркас пространственный КП4	1	108,28 кг
А4		2	1.832.1-10.2.0.0.0.8.0	Изделие закладное М2	2	0,97 кг
				Детали		
				Пиломатериалы ГОСТ 8486-66 сосна или ель $\varphi \leq 20\%$		
Б4		3	1.832.1-10.1.0.1.0.0.1	Пробка 130×60 ℓ=60	3	
Б4		4	1.832.1-10.1.0.1.0.0.2	Пробка 100×60 ℓ=60	4	
Б4		5	1.832.1-10.1.0.1.0.0.3	Пробка 50×50 ℓ=60	3	
				Материалы		
		6		Изолирующий слой-тяжелый бетон марки М200		
				γ = 2400 кг/м^3	0,83	м^3

Привязан:

Инв. N

Инв. N подл. | Подпись и дата | Взам. инв. N

Нач. отд.	Ким	
Гл. конст.	Теляковский	
Гл. спец.	Марков	
Н. контр.	Марков	
Рук. гр.	Скобликов	
Инж.	Ермакова	

807-11-18.85 II-КЖИ.2-04.00.00

Панель стеновая
ЧПСД 63.30.30-Т-1

Стадия	Лист	Листов
Р	1	2

ГИПРОНИСЕЛЬХОЗ

Альбом II часть 2

Формат	Зона	Поз.	Обозначение	Наименование	Кол.	Примечание
		7		Теплоизолирующий слой-легкий бетон марки М50; γ=900кг/м³	3,62	м³
		8		Цементно-песчаный раствор марки 100 γ=1800 кг/м³	0,33	м³
				Стандартные изделия		
				Оконный блок ОС12-18 ГОСТ 11214-78	1	
				Гвоздь К1,4×40 ГОСТ 4028-63	18	
				Гвоздь К2,7×60 ГОСТ 4028-63	14	
				Гвоздь К4×120 ГОСТ 4028-63	7	
				Детали		
БЧ			1.832.1-10.1.1.0.0.01	Подкладка		
				Доска $\frac{100\times27\ \text{ГОСТ}\ 24454\text{-}80}{\text{сосна или ель}\ \varphi\leq 20\%}$	0,0003	м³
А3			1.832.1-10.1.0.0.02	Костыль К1		
				Полоса $\frac{-40\times4\ \text{ГОСТ}\ 103\text{-}76}{\text{ГОСТ}\ 380\text{-}71}$		
				ℓ=80	6	0,65 кг
А4			1.832.1-10.2.1.0.0.03	Слив СЛ1	1	0,38 кг
А4			1.832.1-10.2.1.0.0.03-03	Слив СЛ4	1	0,24 кг
				Материалы		
				Доска $\frac{50\times16\ \text{ГОСТ}\ 2445\text{-}80}{\text{сосна, ель}\ \varphi\leq 20\%}$	0,0014	м³
				Пакля смоленая ГОСТ 16183-77	0,02	м³
				Пароизол ГОСТ 19177-73 d 30		6 м
				Мастика „Бутепрол 2М" ТУ-21-29-58-77		8 кг
				Антикоррозийное покрытие		см. пояснительную записку

Привязан:

Инв. N

Инв. N подл. | Подпись и дата | Взам. инв. N

807-11-18.85 II-КЖИ2-04.00.00

Лист 2

Альбом III часть 2

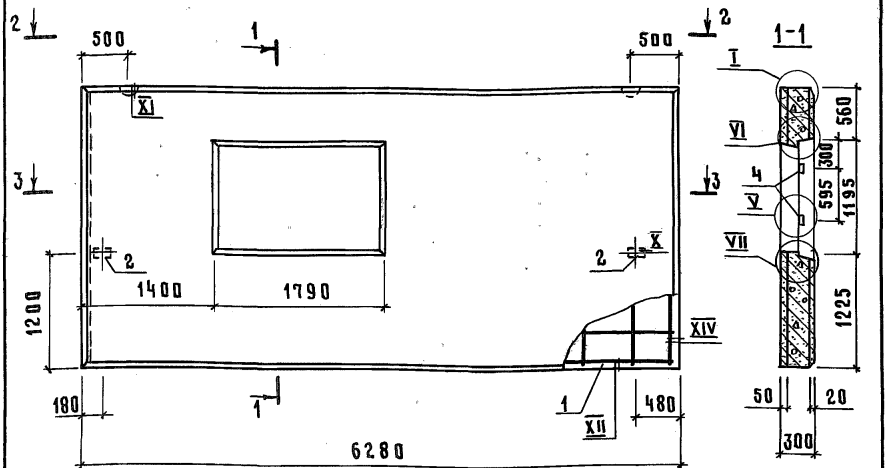

2 - 2

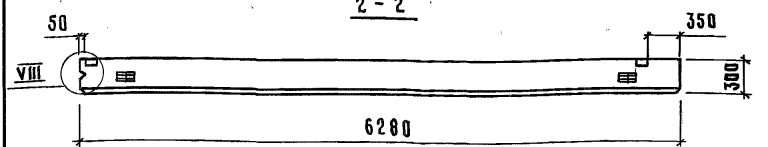

3 - 3

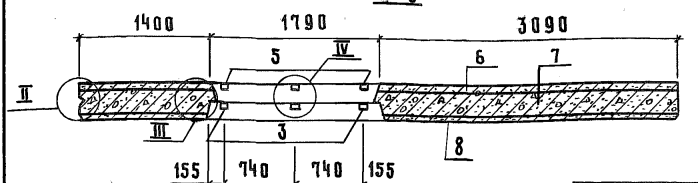

Привязан:

Инв. N

Нач. отд.	Ким	
Гл. конст.	Теляковский	
Н. контр.	Марков	
Гл. спец.	Марков	
Рук. гр.	Скобликов	
Инж.	Ермакова	

807-11-18.85 II-КЖИ.2-04.00.00.СБ

Панель стеновая
4ПСД 63.30.30-Т-1
Сборочный чертеж.

Стадия	Масса	Масштаб
Р	6300	1:5
Лист	Листов 1	

ГИПРОНИСЕЛЬХОЗ

Взам. инв. N | Подпись и дата | Инв. N подл.

Копировал Косенкова 21108-03 21 формат А4

Альбом II, часть 2

Формат	Зона	Поз.	Обозначение	Наименование	Кол.	Примечание
				Документация		
А4			II-КЖИ2-05.00.00.СБ	Сборочный чертёж		
А4			II-КЖИ2-ТУ	Технические условия		
А4			II-КЖИ2-ВМ	Ведомость расхода стали		
А4			1.832.1-10.1.0.1.0.0.0.СБ	Узлы I; II; VIII; X		
А4			1.832.1-10.1.0.0.0.0.1-02	Узел XI-3		
А4			1.832.1-10.1.0.1.0.0.0.СБ	Узлы XII; XIV		
А4			1.832.1-10.2.0.3.1.0.0.СБ	Узлы А, В		
				Сборочные единицы		
А4		1	II-КЖИ.2-00.05.00	Каркас пространственный		
				КП5	1	104,97 кг
А4		2	1.832.1-10.2.0.0.0.8.0	Изделие закладное М2	2	0,97 кг
				Материалы		
		4		Изолирующий слой-тяжелый		
				бетон марки М200; γ=2400 кг/м^3	0,93	м^3
		5		Теплоизолирующий слой-лёгкий		
				бетон марки М50; γ=900 кг/м^3	4,3	м^3
		6		Цементно-песчаный раствор		
				М100; γ=1800 кг/м^3	0,37	м^3

Привязан

Инв. N

Взам. инв. N | Подпись и дата | Инв. N подл.

Нач. отд.	Ким	
Гл. конст.	Теляковский	
Н. контр.	Марков	
Гл. спец.	Марков	
Рук. гр.	Скобликов	
Инж.	Ермакова	

807-11-18.85 II-КЖИ.2-05.00.00

Панель стеновая

ПСД 63.30.30-Т

Стадия	Лист	Листов
Р		1

ГИПРОНИСЕЛЬХОЗ

Альбом II, часть 2

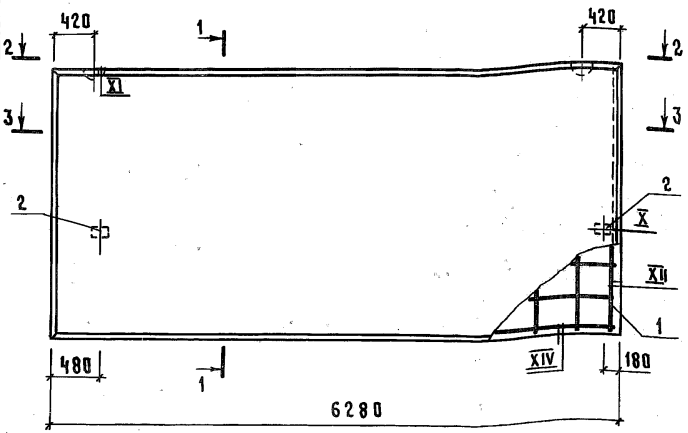

2-2

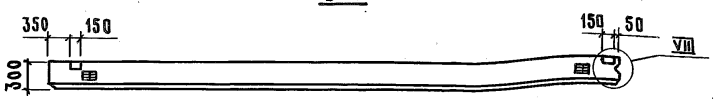

3-3

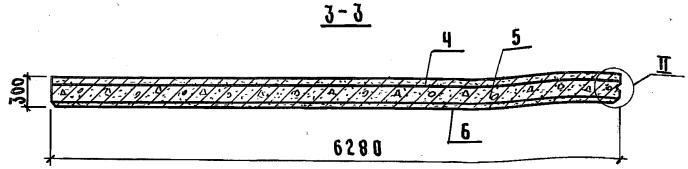

Привязан

Инв. N

Нач. отд.	Ким		
Гл. конст.	Теляковский		
Гл. спец.	Марков		
Н. контр.	Марков		
Рук. гр.	Скобликов		
Инж.	Ермакова		

807-11-18.85 II-КЖИ.2-05.00.00.СБ

Панель стеновая
ПСД 63.30.30-Т.
Сборочный чертеж

Стадия	Масса	Масштаб
Р	7000	1:50
Лист	Листов 1	

ГИПРОНИСЕЛЬХОЗ

Инв. N подл. | Подпись и дата | Взам. инв. N

Копировал Косенкова 21108-03 23 формат А4

Альбом III часть 2

Формат	Зона	Поз.	Обозначение	Наименование	Кол	Примечание
				Документация		
А4			II-КЖИ.2-00.01.00.СБ	Сборочный чертёж		
А4			II-КЖИ.2-ТУ	Технические условия		
А4			1.832.1-10.2.0.3.1.0.0 СБ	Узлы А; Б		
				Сборочные единицы		
А3		1	1.832.1-10.2.0.0.0.1.0-08	Каркас плоский КР9	3	11,5 кг
А3		2	-01	Каркас плоский КР2	1	3,2 кг
А3		3	1.832.1-10.2.0.0.0.2.0-10	Каркас плоский КР23	13	2,7 кг
А3		4	1.832.1-10.2.0.0.0.3.0-10	Каркас плоский КР35	2	1,1 кг
А4		5	II-КЖИ.2-00.07.00	Каркас плоский КР3	1	1,42 кг
А4		6	1.400-15, вып.1	Изделие закладное МН120-4	5	5,6 кг
А4		7	1.832.1-10.2.0.0.0.7.0-03	Петля П4	2	8,3 кг
				Детали		
Б4		8	1.832.1-10.2.0.0.0.1.2	⌀ 8 AIII ГОСТ 5781-82 ℓ=5960	6	2,4 кг
Б4		9	II-КЖИ.2-00.00.01	⌀ 6 AIII ГОСТ 5781-82 ℓ=3560	2	0,79 кг
Б4		10	1.832.1-10.2.0.0.0.0.5	⌀ 4 BrI ГОСТ 6727-80 ℓ=540	18	0,05 кг
Б4		11	II-КЖИ.2-00.00.02	⌀ 4 BrI ГОСТ 6727-80 ℓ=480	8	0,05 кг
Б4		12	1.832.1-10.2.0.0.0.1.8	⌀ 4 BrI ГОСТ 6727-80 ℓ=280	3	0,03 кг
Б4		13	1.832.1-10.2.0.0.0.0.4	⌀ 6 AIII ГОСТ 5781-82 ℓ=560	2	0,12 кг

Взам. инв. N

Подпись и дата

Инв. N подл.

Привязан

Инв. N

Нач. отд.	Ким	
Гл. конст.	Теляковский	
Н. контр.	Марков	
Гл. спец.	Марков	
Рук. гр.	Скобликов	
Инж	Ермакова	

807-11-18.85 II-КЖИ.2-00.01.00

Каркас пространственный КП1

Стадия	Лист	Листов
Р		1

ГИПРОНИСЕЛЬХОЗ

Альбом II, часть 2

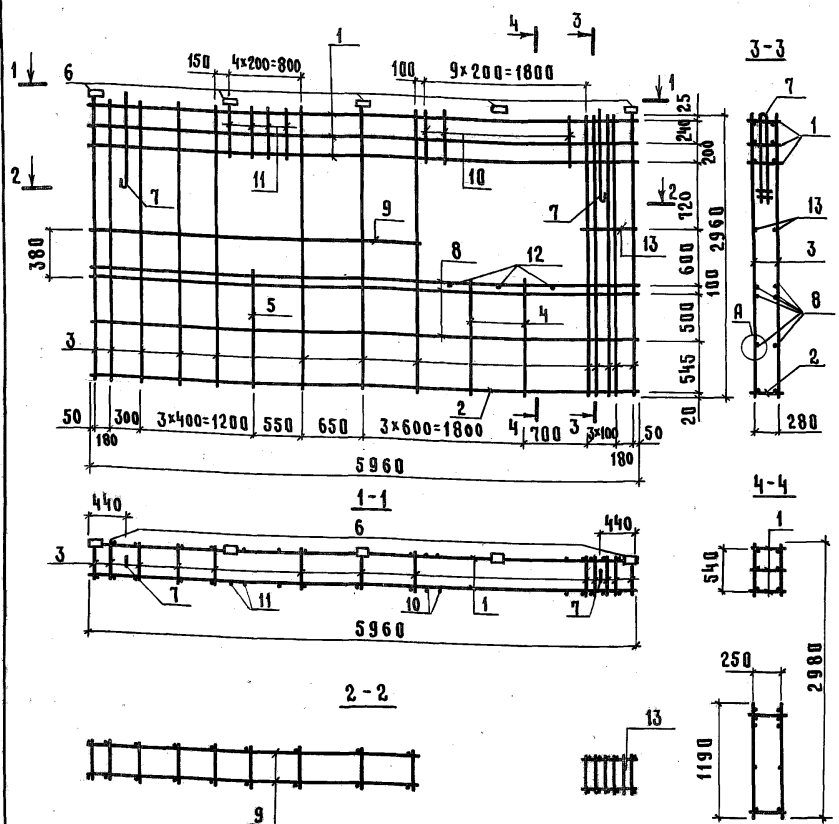

Привязан:			
Инв. N			

Нач.отд.	Ким		
Гл.конст	Теляковский		
Н.контр.	Марков		
Гл.спец.	Марков		
Рук.гр	Скобликов		
Инж.	Ермакова		
Ст.техн.	Корягина		

807-11-18.85 II-КЖИ.2-00.01.00.СБ

Каркас пространственный КП1. Сборочный чертеж.

Стадия	Масса	Масштаб
Р	137,01	1:50
Лист	Листов 1	

ГИПРОНИСЕЛЬХОЗ

Инв. N подл. | Подпись и дата | Взам. инв. N

Копировал Косенкова 21108-03 25 формат А4

Альбом II часть 2

Формат	Зона	Поз	Обозначение	Наименование	Кол	Примечание
				Документация		
А4			II-КЖИ.2-00.02.00СБ	Сборочный чертеж		
А4			II-КЖИ.2-ТУ	Технические условия		
				Сборочные единицы		
А3		1	1.832.1-10.2.0.0.0.1.0-08	Каркас плоский КР9	3	11,5 кг
А3		2	1.832.1-10.2.0.0.0.2.0-08	Каркас плоский КР23	13	2,7 кг
А3		3	1.832.1-10.2.0.0.0.3.0-10	Каркас плоский КР35	2	1,1 кг
А3		4	1.832.1-10.2.0.0.0.2.0-02	Каркас плоский КР39	1	5,8 кг
А4		5	1.832.1-10.2.0.0.0.5.0	Сетка С1	2	3,9 кг
А4		6	-01	Сетка С2	1	2,9 кг
А4		7	1.400-15 вып.1	Изделие закладное МН120-4	5	5,6 кг
А4		8	1.832.1-10.2.0.0.0.7.0-02	Петля П3	2	6,2 кг
				Детали		
Б4		9	1.832.1-10.2.0.0.0.18	⌀4 BpI ГОСТ 6727-80 ℓ=280	10	0,03 кг
Б4		10	1.832.1-10.2.0.0.0.05	⌀4 BpI ГОСТ 6727-80 ℓ=540	30	0,05 кг
Б4		11	1.832.1-10.2.0.0.0.04	⌀8 AIII ГОСТ 5781-82 ℓ=560	10	0,22 кг
А4		12	II-КЖИ.2-00.00.03	⌀8 AIII ГОСТ 5781-82 ℓ=1740	2	0,69 кг
А4		13	-01	⌀8 AIII ГОСТ 5781-82 ℓ=4150	6	1,64 кг

Привязан:

Инв. N

Инв. N подл. | Подпись и дата | Взам. инв. N

Нач. отд.	Ким	
Гл. конст	Телякоский	
Н. контр.	Марков	
Гл. спец.	Марков	
Рук. гр.	Скобликов	
Инж.	Ермакова	

807-11-18.85 II-КЖИ.2-00.02.00

Каркас пространственный КП2

Стадия	Лист	Листов
Р		1

ГИПРОНИСЕЛЬХОЗ

Копировал Косенкова 21108-03 26 Формат А4

Альбом II часть 2

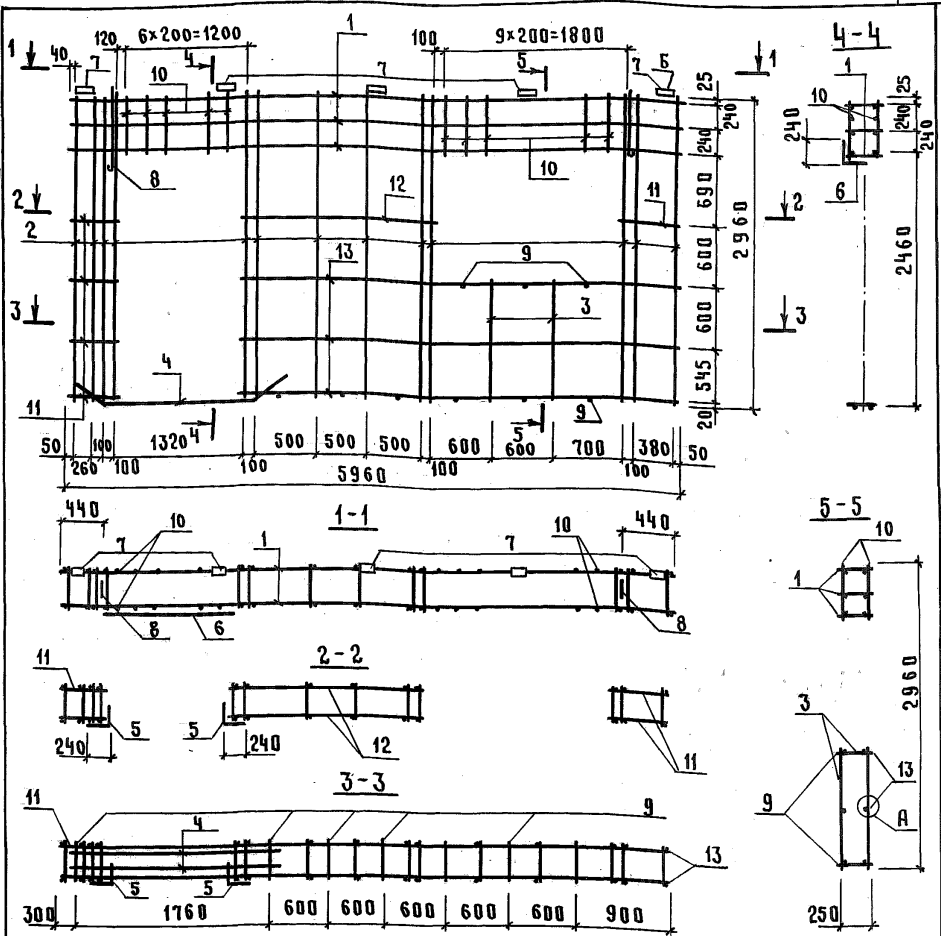

Привязан

Инв. N

Нач.отд.	Ким		
Гл.конст.	Теляковский		84
Н.контр.	Марков		
Гл.спец.	Марков		
Рук.гр.	Скобликов		
Инж.	Ермакова		

807-11-18.85 II-КЖИ.2-00.02.00.СБ

Каркас пространственный КП2 Сборочный чертеж

Стадия	Масса	Масштаб
Р	143,82	1:50
Лист	Листов 1	

ГИПРОНИСЕЛЬХОЗ

Инв. N подл. | Подпись и дата | Взам. инв. N

Копировал Касенкова 21108-03 27 формат А4

Альбом II, часть 2

Формат	Зона	Поз.	Обозначение	Наименование	Кол	Примечание
				Документация		
А4			II-КЖИ.2-00.03.00.СБ	Сборочный чертёж		
А4			II-КЖИ.2-ТУ	Технические условия		
				Сборочные единицы	-	
А3		1	II-КЖИ.2-00.06.00	Каркас плоский КР1	3	12,16 кг
А3		2	1.832.1-10.2.0.0.0.1.0-08	Каркас плоский КР3	15	2,6 кг
А3		3	1832.1-10.2.0.0.0.4.0-02	Каркас плоский КР39	1	5,8 кг
А4		4	1.832.1-10.2.0.0.0.5.0	Сетка С1	2	3,9 кг
А4		5	-01	Сетка С2	1	2,9 кг
А4		6	1.832.1-10.2.0.0.0.6.0	Изделие закладное М1	2	1,7 кг
А4		7	1.832.1-10.2.0.0.0.7.0-02	Петля П3	2	6,2 кг
				Детали		
Б4		8	1.832.1-10.2.0.0.0.1.8	⌀4 BpI ГОСТ 6727-80 ℓ=280	10	0,03 кг
Б4		9	1.832.1-10.2.0.0.0.0.5	⌀4 BpI ГОСТ 6727-80 ℓ=540	12	0,05 кг
Б4		10	II-КЖИ.2-00.00.03-02	⌀8 AIII ГОСТ 5781-82 ℓ=4430	8	1,75 кг
Б4		11	1.832.1-10.2.0.0.0.0.4	⌀8 AIII ГОСТ 5781-82 ℓ=560	8	0,22 кг

Привязан

Инв. N

Взам. инв. N | Подпись и дата | Инв. N подл.

Нач. отд.	Ким	
Гл. конст.	Теляковский	
Н. контр.	Марков	
Гл. спец.	Марков	
Рук. гр.	Скобликов	
Инж.	Ермакова	

807-11-18.85 II-КЖИ.2-00.03.00

Каркас пространственный КП3

Стадия	Лист	Листов
Р		1

ГИПРОНИСЕЛЬХОЗ

Альбом II часть 2

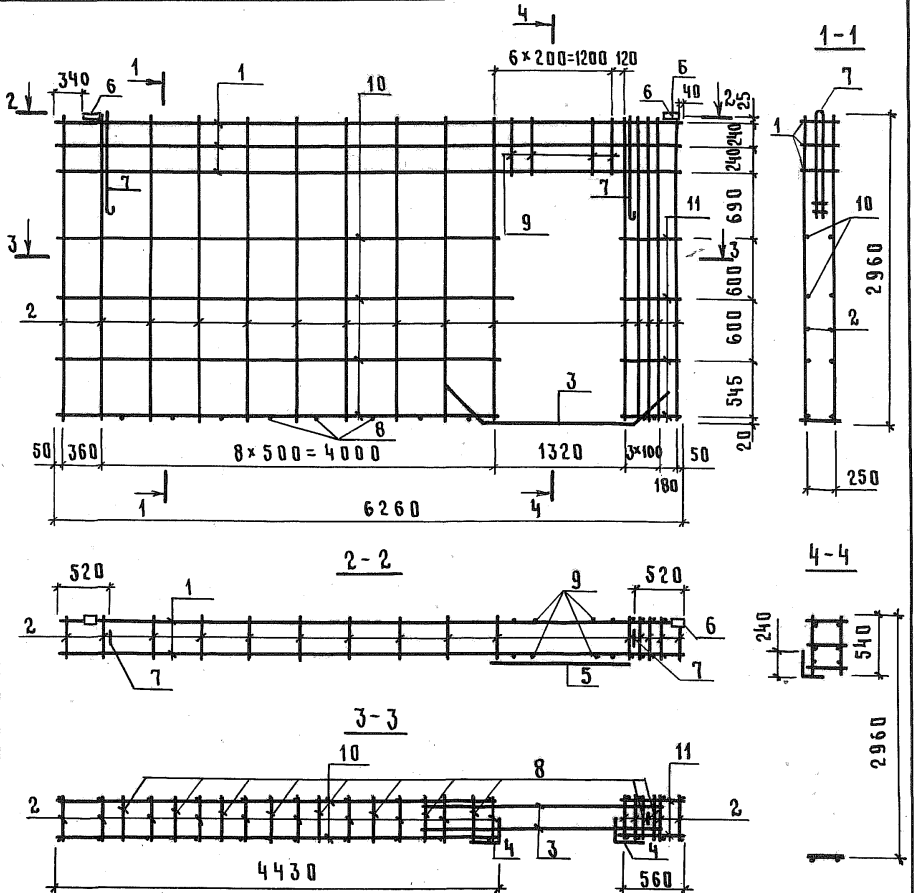

Привязан:

Инв. N

Нач. отд.	Ким		
Гл. конст.	Теляковский		
Н. контр.	Марков		
Гл. спец.	Марков		
Рук. гр.	Скобликов		
Инж.	Ермакова		

807-11-18.85 II-КЖИ.2-00.03.00 СБ

Каркас пространственный КП3

Сборочный чертеж

Стадия	Масса	Масштаб
Р	125,54	1:50
Лист	Листов 1	

ГИПРОНИСЕЛЬХОЗ

Инв. N подл. | Подпись и дата | Взам. инв. N

Копировал Косенкова 21108-03 29 формат А4

Альбом II часть 2

Формат	Зона	Поз.	Обозначение	Наименование	Кол.	Примечание
				Документация		
А4			II-КЖИ.2-00.04.00.СБ	Сборочный чертёж		
А4			II-КЖИ.2-ТУ	Технические условия		
				Сборочные единицы		
А3		1	II-КЖИ.2-00.06.00	Каркас плоский КР1	3	12,16 кг
А3		2	-01	Каркас плоский КР2	1	3,49 кг
А3		3	1.832.1-10.2.0.0.0.2.0-10	Каркас плоский КР23	10	2,7 кг
А3		4	1.832.1-10.2.0.0.0.3.0-10	Каркас плоский КР35	2	1,1 кг
А4		5	1.832.1-10.2.0.0.0.6.0	Изделие закладное М1	2	1,7 кг
А4		6	1.832.1-10.2.0.0.0.7.0-03	Петля П4	2	8,3 кг
				Детали		
Б4		7	II-КЖИ.2-00.00.03-03	⌀8АIII ГОСТ5781-82 ℓ=6260	6	2,47 кг
Б4		8	-04	⌀8АIII ГОСТ5781-82 ℓ=3030	2	1,2 кг
Б4		9	-05	⌀8АIII ГОСТ5781-82 ℓ=1370	2	0,54 кг
Б4		10	1.832.1-10.2.0.0.0.0.5	⌀4ВрI ГОСТ6727-80 ℓ=540	18	0,05 кг
Б4		11	1.832.1-10.2.0.0.0.1.8	⌀4ВрI ГОСТ6727-80 ℓ=280	3	0,03 кг

Привязан

Инв. N

Взам. инв. N | Подпись и дата | Инв. N подл.

Нач. отд	Ким	
Гл. конст.	Теляковский	
Гл. спец.	Марков	
Н. контр.	Марков	
Рук. гр.	Скобликов	
Инж.	Ермакова	

807-11-18.85 II-КЖИ.2-00.04.00

Каркас пространственный КП4

Стадия	Лист	Листов
Р		1

ГИПРОНИСЕЛЬХОЗ

Альбом III, часть 2

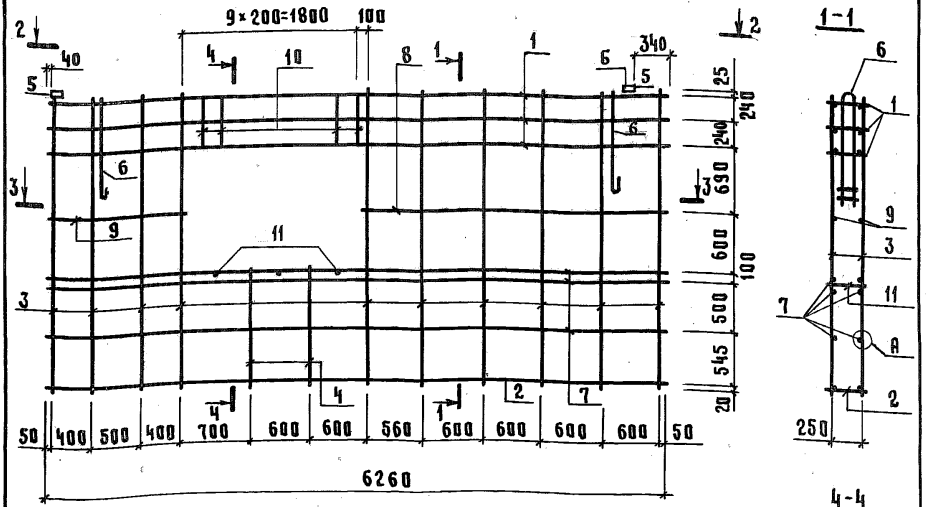

Привязан:

Инв. №

Нач.отд.	Ким		
Гл.конст.	Теляковский		
Гл.спец.	Марков		
Н.контр.	Марков		
Рук.гр.	Скобликов		
Инж.	Ермакова		

807-11-18.85 III-КЖИ.2-00.04.000СБ

Каркас пространственный КП4

Сборочный чертеж

Стадия	Масса	Масштаб
Р	108,28	1:50
Лист	Листов 1	

ГИПРОНИСЕЛЬХОЗ

Взам. инв. № | Подпись и дата | Инв. № подл.

Копировал Косенкова 21108-03 31 формат А4

Альбом II, часть 2

Формат	Зона	Поз.	Обозначение	Наименование	Кол.	Примечание
				Документация		
А4			II-КЖИ.2-00.05.00.СБ	Сборочный чертеж		
А4			II-КЖИ.2-ТУ	Технические условия		
				Сборочные единицы		
А4		1	II-КЖИ.2-00.06.00	Каркас плоский КР1	2	12,16 кг
А4		2	-01	Каркас плоский КР2	1	3,49 кг
А3		3	1.832.1-10.2.0.0.0.2.0-10	Каркас плоский КР23	14	2,7 кг
А4		4	1.832.1-10.2.0.0.0.6.0	Изделие закладное М1	2	1,7 кг
А4		5	1.832.1-10.2.0.0.0.7.0-03	Петля П4	2	8,3 кг
				Детали		
Б4		6	II-КЖИ.2-00.00.03-03	⌀8AIII ГОСТ 5781-82 ℓ=6260	8	2,47 кг

Привязан

Инв. N

Инв. N подл. | Подпись и дата | Взам. инв. N

Нач. отд	Ким	
Гл. конст	Теляковский	
Н. контр.	Марков	
Гл. спец.	Марков	
Рук. гр.	Скобликов	
Инж.	Ермакова	

807-11-18.85 II-КЖИ.2-00.05.00

Каркас пространственный КП5

Стадия	Лист	Листов
Р		1

ГИПРОНИСЕЛЬХОЗ

Копировал Косенкова 21108-03 32 формат А4

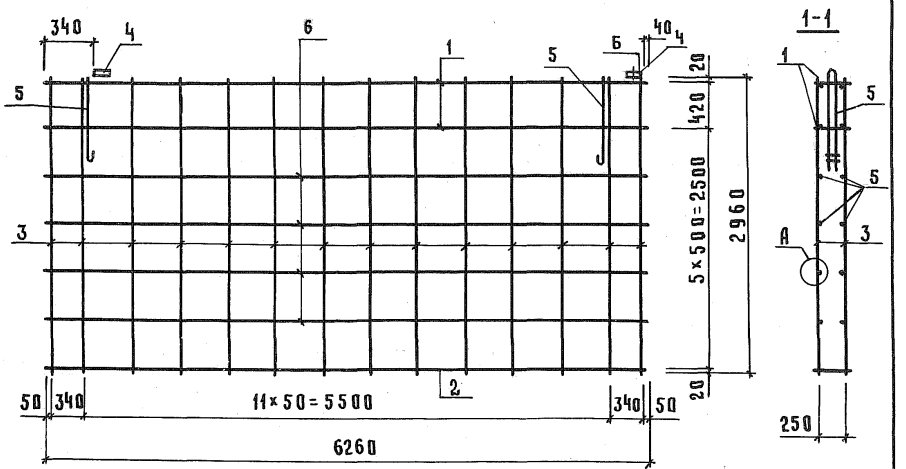

2-2

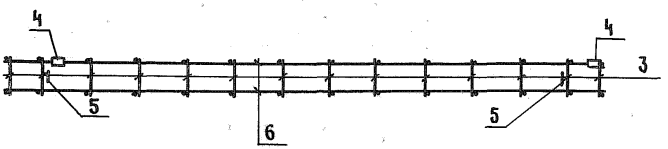

Привязан:

Инв. №

Изм.	Кол. уч.	Лист	№ док.	Подпись	Дата
Нач. отд.	Ким		
Гл. конст.	Теляковский		
Н. контр.	Марков		
Гл. спец.	Марков		
Рук. гр.	Скобликов		
Инж.	Ермакова		

807-11-18.85 II-КЖИ.2-00.05.00 СБ

Каркас пространственный КП5 Сборочный чертеж.

Стадия	Масса	Масштаб
Р	104,97	1:50
Лист	Листов 1	

ГИПРОНИСЕЛЬХОЗ

Взам. инв. N | Подпись и дата | Инв. N подл.

Инв.№ подл.	Подпись и дата	Взам.инв.№

Формат	Зона	Поз	Обозначение	Наименование	Кол-во на исполнение II-КЖИ.2-00.00.06.00 —	01									Примечание
				Документация											
А4			II-КЖИ.2-00.06.00.СБ	Сборочный чертёж											
				Детали											
Б4		1	II-КЖИ.2-00.00.04	ø12AIII ГОСТ5781-82 ℓ=6260	2										5,6 кг
Б4		1	II-КЖИ.2-00.00.01-01	ø6AIII ГОСТ5781-82 ℓ=6260		2									1,4 кг
Б4		2	II-КЖИ.2-00.00.04	ø4BpI ГОСТ6727-80 ℓ=280	32	23									0,03 кг

Привязан:				Нач.отд	Ким		
				Гл.конст.	Теляковский		
				Гл.спец.	Марков		
				Н.контр.	Марков		
				Рук.гр.	Скобликов		
Инв.№				Инж.	Ермакова		

807-11-18.85 II-КЖИ.2-00.06.00

Каркасы плоские КР1; КР2.

Стадия	Лист	Листов
Р		1

ГИПРОНИСЕЛЬХОЗ

Копировал Косенкова

Формат А4

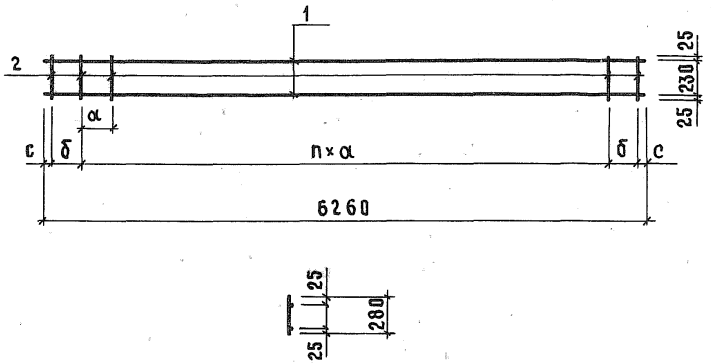

Обозначение	Марка	Размеры, мм				n	Масса, кг
		α	δ	c			
II-КЖИ.2-00.06.00	КР1	200	200	30		29	12,16
-01	КР2	300	—	130		20	3,49

Привязан

Инв.N

Нач.отд.	Ким	
Гл.констр.	Теляковский	
Гл.спец.	Марков	
Н.контр.	Марков	
Рук.гр.	Скобликов	
Инж.	Ермакова	

807-11-18.85 II-КЖИ.2-00.06.00.СБ

Каркасы плоские КР1, КР2

Стадия	Масса	Масштаб
Р	см. таблицу	1:50
Лист	Листов 1	

ГИПРОНИСЕЛЬХОЗ

Взам. инв. N | Подпись и дата | Инв. N подл.

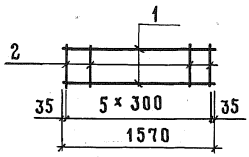

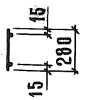

Формат	Зона	Поз.	Обозначение	Наименование	Кол.	Примечание
				Документация		
А4			II-КЖИ.2-00.07.00	Сборочный чертёж		
А4			II-КЖИ.2-ТУ	Технические условия		
				Детали		
Б4		1	II-КЖИ.2-00.00.03-06	⌀8AIII ГОСТ5781-82 ℓ=1570	2	0,62кг
Б4		2	1.832.1-10.2.0.0.0.1.8	⌀4BrI ГОСТ6727-80 ℓ=280	6	0,03кг

Привязан

Инв. N

Взам. инв. N | Подпись и дата | Инв. N подл.

Нач. отд.	Ким	
Гл. конст	Теляковский	
Гл. спец.	Марков	
Н. контр.	Марков	
Рук. гр.	Скобликов	
Инж.	Ермакова	

807-11-18.85 II-КЖИ.2-00.07.00

Каркас плоский

КР3

Стадия	Масса	Масштаб
Р	1,42	1:50
Лист	Листов 1	

ГИПРОНИСЕЛЬХОЗ

Инв. N подл.	Подпись и дата	Взам. инв. N

Марка элемента	Изделия арматурные. Арматура класса AIII ГОСТ 5781-82										Итого	Арматура класса BpI ГОСТ 6727-80										Итого	Всего
	6	8		12	14							4											
4.1 ПСД 60.30.30-Т-1	4,42	47,6		31,8							83,82	8,5										8,5	92,41
2.1 ПСД 60.30.30-Т-1		46,62		37,4							84,02	19,4										19,4	103,42
3 ПСД 63.30.30-Т-1		51,75		39,2							90,95	18,77										18,77	109,72
4 ПСД 63.30.30-Т-1	2,8	44,3		33,6							80,7	7,56										7,56	88,26
ПСД 63.30.30-Т-1	2,8	53,36		22,4							78,56	6,39										6,39	84,95

Привязан:			
Инв. N			

Нач. отд.	Ким	
Гл. конст.	Теляковский	
Н. контр.	Марков	
Гл. спец	Марков	
Рук. гр.	Скобликов	
Инж.	Ермакова	

807-11-18.85 II-КЖИ.2-РС

Ведомость расхода стали.

Стадия	Лист	Листов
Р	1	2

ГИПРОНИСЕЛЬХОЗ

Копировал Косенкова

Формат А4

Марка элемента	Изделия закладные																		Общий расход кг
	Арматура класса												Полоса						
	AIII							AI										Всего	
	ГОСТ 5781-82			ГОСТ 5781-82			Итого	ГОСТ 5781-82			Итого		ГОСТ 103-76					Итого	
		6	8	10	12			16	20	22			δ=8	δ=10					
4.1 ПСД 60.30.30-Т-1					8,5		8,5	1,1		15,2	16,6		15,5	4,0				19,5	44,6	137,01
2.1 ПСД 60.30.30-Т-1					8,5		8,5	0,8	11,6		12,4		15,5	4,0				19,5	40,4	143,82
3 ПСД 63.30.30-Т-1				0,76			0,76	0,8	11,6		12,4		2,66					2,66	15,82	125,54
4 ПСД 63.30.30-Т-1				0,76			0,76	1,1		15,2	16,6		2,66					2,66	20,02	108,28
ПСД 63.30.30-Т-1				0,76			0,76	1,1		15,2	16,6		2,66					2,66	20,02	104,97

Привязан:

Инв N

Альбом II, часть 2

Формат	Зона	Поз.	Обозначение	Наименование	Кол.	Примечание
				Документация		
А4			II-КЖИ.2-ТУ	Технические условия		
				Сборочные единицы		
А3		1	1.832.1-10, вып. 0,1,2	Панель стеновая		
				1ПСД 6.30.30-Т	1	
А4		2	1.400-15, вып. 1	Изделие закладное МН120-4	5	5,6 кг
				Стандартные изделия		
				Оконный блок ОС12-18		
				ГОСТ 11214-78	2	

Привязан

Инв. N

Взам. инв. N | Подпись и дата | Инв. N подл.

Нач. отд.	Ким	
Гл. конст.	Теляковский	
Гл. спец.	Марков	
Н. контр.	Марков	
Рук. гр.	Скобликов	
Инж.	Ермакова	

807-11-18.85 II-КЖИ.2-06.00.00

Панель стеновая 1ПСД 60.30.30-Т-1

Стадия	Лист	Листов
Р		1

ГИПРОНИСЕЛЬХОЗ

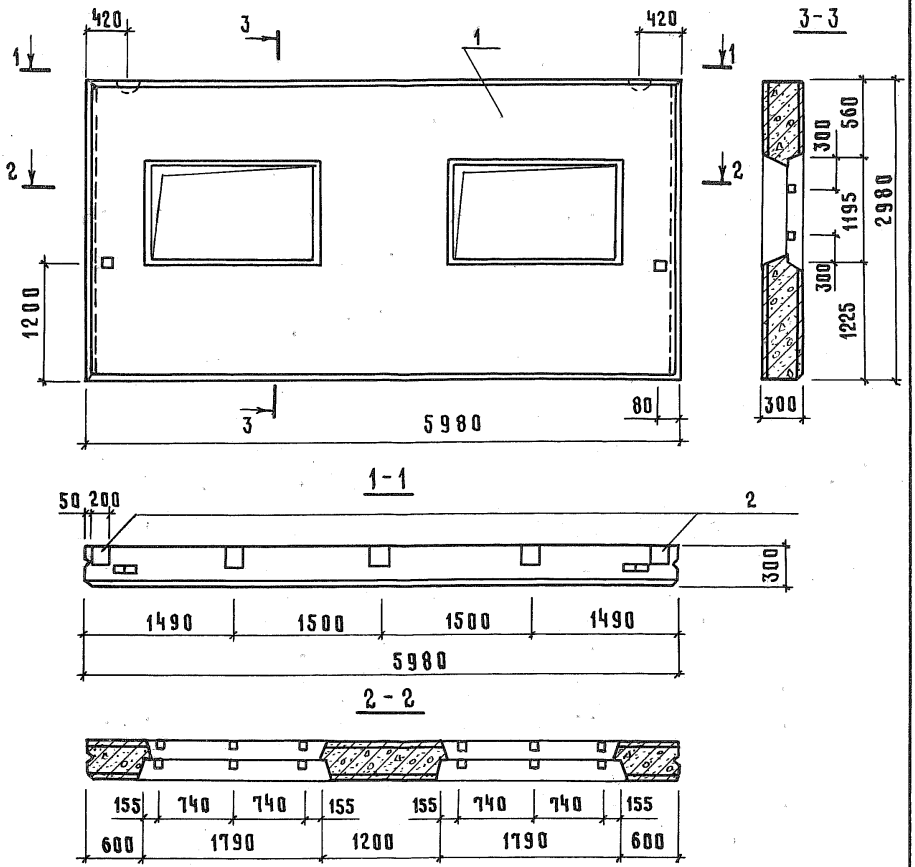

Привязан

Инв. N

Нач.отд.	Ким		
Гл.конст.	Теляковский		
Гл.спец.	Марков		
Н.контр.	Марков		
Рук.гр.	Скобликов		
Инж.	Ермакова		

807-11-18.85 II-КЖи.2-06.00.00.СБ

Панель стеновая
1ПСД 60.30.30-Т-1
Сборочный чертеж

Стадия	Масса	Масштаб
Р	5400	1:50
Лист	Листов 1	

ГИПРОНИСЕЛЬХОЗ

Взам.инв.N | Подпись и дата | Инв.N подл.

1-1

Для ПСД 6.30.30-Т-1

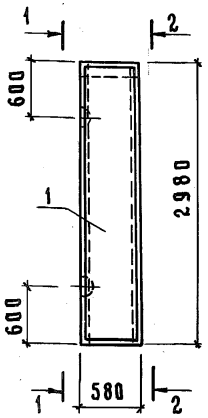

2-2

Для ПСД 6.30.30-Т-1.Н

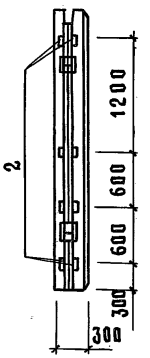

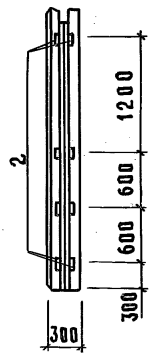

Формат	Зона	Поз	Обозначение	Наименование	Кол.	Примечание
				Документация		
А4			II-КЖИ2-ТУ	Технические условия		
				Сборочные единицы		
А3		1	1.832.1-9 вып.0,1,2	Панель стеновая		
				ПСД 6.30.30	1	
А4		2	1.400-6/76 вып.1	Изделие закладное М8-12	8	0,5 кг

Привязан

Инв.N

Взам.инв.N | Подпись и дата | Инв.N подл.

807-11-18.85 II-КЖИ.2-07.00.00

Нач.отд	Ким	
Гл.спец	Марков	
Рук.гр	Скобликов	
Инж	Ермакова	

Панели стеновые
ПСД 6.30.30-Т-1;
ПСД 6.30.30-Т-1.Н;

Стадия	Масса	Масштаб
Р	690	1:50
Лист	Листов 1	

ГИПРОНИСЕЛЬХОЗ

gost.e-ecolog.ru