ТИПОВОЙ ПРОЕКТ
807-11-18.85

# САНИТАРНЫЙ ПРОПУСКНИК НА 30 ЧЕЛОВЕК ДЛЯ ЖИВОТНОВОДЧЕСКИХ И ПТИЦЕВОДЧЕСКИХ ПРЕДПРИЯТИЙ
(ПОЛНОСБОРНОЕ ЗДАНИЕ)

## АЛЬБОМ I

Пояснительная записка. Технология производства.
Архитектурно-строительные решения.
Внутренние водопровод и канализация. Отопление и вентиляция.
Электротехнические чертежи. Автоматизация отопления и вентиляции.
Связь и сигнализация

21108 – 01
ЦЕНА

Привязан

Инв. №

gost.e-ecolog.ru

ТИПОВОЙ ПРОЕКТ

807-11-18.85

# САНИТАРНЫЙ ПРОПУСКНИК НА 30 ЧЕЛОВЕК ДЛЯ ЖИВОТНОВОДЧЕСКИХ И ПТИЦЕВОДЧЕСКИХ ПРЕДПРИЯТИЙ

(ПОЛНОСБОРНОЕ ЗДАНИЕ)

СОСТАВ ПРОЕКТА:

АЛЬБОМ I Пояснительная записка. Технология производства.
Архитектурно-строительные решения.
Внутренние водопровод и канализация. Отопление и вентиляция.
Электротехнические чертежи. Автоматизация отопления и вентиляции.
Связь и сигнализация

АЛЬБОМ II Изделия индустриального изготовления

часть 1 Двухслойные стеновые легкобетонные панели повышенной заводской готовности для $t_н$=-30°С

часть 2 Двухслойные стеновые легкобетонные панели повышенной заводской готовности для $t_н$=-20°С

часть 3 Стеновые двухслойные панели из легких бетонов для $t_н$=-30°С

часть 4 Стеновые двухслойные панели из легких бетонов для $t_н$=-20°С

часть 5 Серийные железобетонные изделия с дополнительными закладными деталями, плиты навеса, металлические изделия

АЛЬБОМ III Спецификации оборудования

АЛЬБОМ IV Ведомости потребности в материалах

АЛЬБОМ V Сметы

АЛЬБОМ I


РАЗРАБОТАН
ИНСТИТУТОМ „ГИПРОНИСЕЛЬХОЗ"

Главный инженер института Л.С. Бутаев
Главный инженер проекта Д.С. Клейн



Утвержден Главсельстройпроектом
Минсельхоза СССР
Сводное заключение от 26 августа 1983 г. № 76
Введен в действие Гипронисельхозом
Приказ от 26 июня 1984 г. № 87-п


| | | | | Привязан | |
|---|---|---|---|---|---|
| | | | | | |
| | | | | | |
| | | | | | |
| Инв. № | | | | | |



Пров. Жарк 27.2.87г. Коп. [illegible]

# Содержание


| Лист | Наименование | Стр. |
|---|---|---|
| | Содержание | 2 |
| | Пояснительная записка | 3,4 |
| | Основной комплект рабочих чертежей | |
| | марки ТХ | |
| 1 | Общие данные | 5 |
| 2 | План | 6 |
| | Основной комплект рабочих чертежей | |
| | марки АС | |
| 1 | Общие данные (начало) | 7 |
| 2 | Общие данные (окончание) | 8 |
| 3 | План на отм. 0,000. Разрез 1-1 | 9 |
| 4 | Фасады. Разрез 2-2. Узел 2 | 10 |
| 5 | Стены из панелей горизонтальной разрезки. | 11 |
| | План на отм. 0,000. Разрез 1-1 | |
| 6 | Стены из панелей горизонтальной разрезки. | |
| | Фасады | 12 |
| 7 | Схема расположения фундаментов (вариант1) | 13 |
| 8 | Схема расположения свай, свай-колонн | |
| | и фундаментных балок (вариант 2) | 14 |
| 9 | Схемы расположения колонн, свай-колонн, | |
| | балок покрытия и конструкций навеса | |
| | над входом | 15 |
| 10 | Схема расположения плит покрытия | 16 |
| 11 | Стены из панелей повышенной заводской | |
| | готовности. Схемы расположения панелей | |
| | стен | 17 |
| 12 | Стены из панелей горизонтальной разрезки. | |
| | Схемы расположения панелей стен | 18 |
| 13 | Стены из панелей горизонтальной разрезки | |
| | Спецификация к схемам расположения | |
| | панелей стен | 19 |
| 14 | План полов на отм. 0,000. План кровли | 20 |
| 15 | Схема расположения панелей перегородок | 21 |
| 16 | Разрезы к схемам расположения панелей | |
| | перегородок | 22 |
| 17 | Разрезы и узлы крепления панелей перегородок | 23 |

| Лист | Наименование | Стр. |
|---|---|---|
| | Основной комплект рабочих чертежей | |
| | марки ВК | |
| 1 | Общие данные (начало) | 24 |
| 2 | Общие данные (окончание) | 25 |
| 3 | План на отм. 0,000. Фрагмент плана | 26 |
| 4 | Схемы систем: В1, Т3, Т4, К1 | 27 |
| | Основной комплект рабочих чертежей | |
| | марки ОВ | |
| 1 | Общие данные (начало) | 28 |
| 2 | Общие данные (окончание) | 29 |
| 3 | План вентиляции на отм. 0,000 | 30 |
| 4 | Схемы систем П1, В1-В4, ВЕ1-ВЕ5 | 31 |
| 5 | План отопления на отм. 0,000. Схема | |
| | системы отопления. Узел управления | 32 |
| 6 | Установки систем П1, В1, П2 | 33 |
| – | Эскизные чертежи общих видов нетиповых кон- | |
| | струкций систем отопления и вентиляции | 34...36 |
| | Основной комплект рабочих чертежей | |
| | марки Э | |
| 1 | Общие данные | 37 |
| 2 | Электроосвещение и силовое электрооборуда- | |
| | вание. Спецификация | 38 |
| 3 | Силовое электрооборудование и электро- | |
| | освещение. План сетей | 39 |
| 4 | Силовое электрооборудование и электро- | |
| | освещение. Расчетная схема 380/220 В | 40 |
| | Основной комплект рабочих чертежей | |
| | марки АОВ | |
| 1 | Общие данные. Приточная система П1. | |
| | Схема функциональная. Схема электрическая | |
| | принципиальная управления | 41 |
| 2 | Приточная система П1. Схема внешних | |
| | проводок. План расположения | 42 |
| | Основной комплект рабочих чертежей | |
| | марки СС | |
| 1 | Общие данные | 43 |
| 2 | План расположения сетей связи и | |
| | сигнализации | 44 |

Типовой проект „Санитарный пропускник на 30 человек для животноводческих и птицеводческих предприятий (полносборное здание)" разработан на основании плана типового проектирования 1982 года и в соответствии с заданием на проектирование N 136 т, утвержденным Главсельстройпроектом Минсельхоза СССР 22.07.82 г.

Область применения проекта:

1. Расчетные зимние температуры наружного воздуха -20°С и -30°С (основное решение).
2. Вес снегового покрова 100 кгс/м² (0,98 кПа).
3. Скоростной напор ветра 27 кгс/м² (0,26 кПа).
4. Рельеф территории спокойный, грунтовые воды отсутствуют, грунты непучинистые, непросадочные со следующими нормативными характеристиками:
   нормативный угол внутреннего трения $\varphi^н = 28°$;
   нормативное удельное сцепление $C^н = 0,02$ кгс/см² (2кПа);
   модуль деформации нескальных грунтов $E = 150$ кгс/см² (14,7 мПа);
   плотность грунта $\gamma = 1,8$ т/м³;
   коэффициент безопасности по грунту $K_г = 1$.

Класс ответственности здания - II.

Основные технико-экономические показатели типового проекта „Санитарный пропускник на 30 человек для животноводческих и птицеводческих предприятий (полносборное здание)

| N п.п. | Наименование показателей | Ед. изм. | Показатели | | |
|---|---|---|---|---|---|
| | | | Данного проекта | | Проекта-аналога 807-11-2 |
| | | | Вариант со стенами вертикальной разрезки | Вариант со стенами горизонтальной разрезки | |
| 1 | 2 | 3 | 4 | 5 | 6 |
| 1 | Пропускная способность | чел. | 30 | 30 | 30 |
| | Расчетный показатель | один | м² общей площади | | |
| 2 | Количество работающих | чел. | 3 | 3 | 4 |
| 3 | Общая площадь | м² | 283 | 283 | 246 |
| 4 | Площадь застройки | " | 325 | 325 | 322 |
| 5 | Строительный объем | м³ | 1094 | 1094 | 1127 |
| 6 | Общая сметная стоимость | тыс.руб. | 45,86 | 44,74 | 46,25* |
| | В том числе: | | | | |
| | строительно-монтажных | | | | |
| | работ | " | 40,68 | 39,56 | 38,29* |
| | оборудования | " | 3,01 | 3,01 | 7,96* |
| | Общая стоимость на | | | | |
| | расчетный показатель | руб. | 162,05 | 158,09 | 163,43* |
| | Строительно-монтажных | | | | |
| | работ на 1м² общей площади | " | 143,78 | 139,79 | 135,30* |
| 7 | Расход тепла | ккал/ч | 112770 | 112770 | 137700 |
| 8 | Расчетная электрическая | | | | |
| | мощность | кВт | 20,5 | 20,5 | 43,2 |
| 9 | Расход воды | м³/сут. | 5,69 | 5,69 | 6,73 |
| | то же | м³/год | 2078 | 2078 | 2456 |
| 10 | Расход стоков | м³/сут. | 5,66 | 5,66 | 6,73 |
| 11 | Трудозатраты построечные | чел.-дн. | 594 | 644 | 905 |
| | На расчётный показатель | " | 2,10 | 2,28 | 3,68 |
| 12 | Расход основных строительных | | | | |
| | материалов: | | | | |
| | Цемента, приведенного | т | 49,06 | 51,89 | 59,81 |
| | на расчетный показатель | " | 0,17 | 0,18 | 0,24 |
| | Стали, приведенной | " | 10,90 | 11,38 | 12,43 |
| | на расчетный показатель | " | 0,04 | 0,04 | 0,05 |
| | Лесоматериалов, приведенных | м³ | 23,46 | 21,39 | 10,05 |
| | на расчетный показатель | " | 0,08 | 0,08 | 0,041 |

* Стоимостные показатели проекта-аналога пересчитаны в цены 1984 года по индексам:
К = 1,2 - для строительно-монтажных работ;
К = 1,06 - для оборудования.

Противопожарные мероприятия

Здание „Санитарный пропускник на 30 человек для животноводческих и птицеводческих предприятий (полносборное здание)" - категории „Д" по пожароопасности. Степень огнестойкости здания - II.

Расход воды на наружное пожаротушение согласно СН и П 2.04.02-84, таблица 13 (при объеме здания 1094 м³) составляет 5 л/с.

Эвакуация обслуживающего персонала решена в соответствии с требованиями СН и П II-90-81.

Здание оборудовано телефонной автоматической связью и производственной громкоговорящей связью, радиотрансляцией. Телефонная связь с пожарной охраной решается при привязке проекта на ферме.

Первичные средства пожаротушения следует предусматривать по нормам для объектов сельскохозяйственного производства.

| | | | |
|---|---|---|---|
| | | 807-11-18.85 ПЗ | |
| ГИП | Клейн | Пояснительная записка | Стадия: Р; Лист: 1; Листов: 2 |
| Нач. смет. отдела | Сизорин | | ГИПРОНИСЕЛЬХОЗ |
| Нач. отд. | | | |
| ТЭО | Черепашенец | | |

21108-01 4 копировала Лизунова Формат А2

Инв. N подл. | Подпись и дата | Взам. инв. N

Альбом I

## Основные положения по производству строительно-монтажных работ

Основные положения разработаны в соответствии с „Инструкцией по разработке проектов организации строительства и проектов производства работ" (СН 47-74).

Разработку траншей и котлованов под фундаменты санпропускника производить экскаватором, оборудованным обратной лопатой с ковшом емкостью 0,25 м$^3$.

Зачистку дна траншей и котлованов производить вручную.

Вынутый грунт, необходимый для обратной засыпки, размещать в отвале, лишний грунт вывозить за пределы строительной площадки. Обратную засыпку пазух котлованов выполнять ранее вынутым грунтом при помощи бульдозера типа Д-535 на базе трактора Т-75.

Обратную засыпку выполнять слоями толщиной 20-30 см с уплотнением грунта пневмо- или электротрамбовками.

Основные объемы земляных работ рекомендуется выполнять в летнее время и в соответствии с СНиП III-8-76.

Монтаж сборных железобетонных конструкций должен выполняться с соблюдением следующих требований:

последовательности монтажа обеспечивающей устойчивость и геометрическую неизменяемость смонтированной части здания на всех стадиях монтажа и прочность монтажных соединений;

комплектности установки конструкций каждого участка (захватки, ячейки), позволяющей производить на смонтированном участке последующие работы;

безопасности монтажных, общестроительных и специальных работ на объекте с учетом их выполнения по совмещенному графику.

Основным критерием при выборе монтажного крана является соответствие его технических параметров (грузоподъемности, вылета стрелы, высоты подъема крюка) весовым характеристикам монтируемых конструкций и объемно-планировочному решению здания.

При выборе монтажного крана учитывается также необходимая последовательность монтажных работ, диктуемая конструктивным решением возводимого здания.

Монтаж конструкций здания выполнять раздельным методом.

Принципиальная схема возведения здания санпропускника предусматривает следующую последовательность строительно-монтажных работ:

отрывка траншей и котлованов под фундаменты (вариант 1) или забивка свай и свай-колонн (вариант 2);

монтаж сборных железобетонных фундаментов (вариант 1) или монтаж сборных железобетонных оголовков и фундаментных балок (вариант 2);

обратная засыпка пазух фундаментов;

монтаж колонн среднего ряда (вариант 1);

монтаж сборных балок покрытия, перегородок и плит покрытия.

Монтаж сборных железобетонных фундаментов, оголовков, фундаментных балок, колонн и балок покрытия рекомендуется выполнять с помощью автокрана КС-2561Д грузоподъемностью 6,5 т, монтаж стеновых панелей, перегородок и плит покрытия - с помощью автокрана КС-3562А грузоподъемностью 10 т.

Монтаж сборных железобетонных конструкций вести в соответствии со СНиП III-16-80, устройство кровли, гидроизоляции, пароизоляции в соответствии с СНиП III-20-74.

Производство строительно-монтажных работ в зимних условиях должно осуществляться в строгом соответствии с требованиями глав СНиП III-8-76, III-16-80, III-8.14-72, III-15-76, III-17-78 и III-20-74.

Строительно-монтажные работы при возведении доильно-молочного блока необходимо выполнять с соблюдением правил техники безопасности в строительстве (СНиП III-4-80).

Инв.№ подл. | Подпись и дата | Взам.инв.№



копировала Лизунова 21108-01 5 Формат А2

## Ведомость рабочих чертежей основного комплекта марки ТХ

| Лист | Наименование | Примечание |
|---|---|---|
| 1 | Общие данные | |
| 2 | План | |
| | | |

## Ведомость основных комплектов рабочих чертежей

| Обозначение | Наименование | Примечание |
|---|---|---|
| ТХ | Технология производства | |
| АС | Архитектурно-строительные | |
| | решения | |
| ВК | Внутренние водопровод и | |
| | канализация | |
| ОВ | Отопление и вентиляция | |
| Э | Электротехнические чертежи | |
| АОВ | Автоматизация отопления | |
| | и вентиляции | |
| СС | Связь и сигнализация | |
| | | |

## Ведомость ссылочных и прилагаемых документов

| Обозначение | Наименование | Примечание |
|---|---|---|
| | Прилагаемые документы | |
| ТХ. СО | Спецификация технологического | |
| | оборудования | |
| | | |

## Технологическая часть

Санитарный пропускник на 30 человек для животноводческих и птицеводческих предприятий предназначен для санитарной обработки обслуживающего персонала и посетителей фермы со стиркой спецодежды, дезинфекции спецодежды и обуви.

Планировочное решение санитарного пропускника обеспечивает его работу на два режима.

Преимущественный режим без принудительной санобработки обслуживающего персонала предусмотрен при благополучной эпизоотической обстановке и с принудительной санобработкой - при неблагополучной эпизоотической обстановке, которую устанавливают местные органы ветеринарно-санитарного надзора.

При первом режиме работы санпропускника обслуживающий персонал проходит через две гардеробных, в первой снимает уличную и домашнюю одежду и обувь, а во второй одевает рабочую одежду (спецодежду) и обувь, при этом пользование душевыми не является обязательным.

При втором режиме работы санпропускника непосредственное сообщение между гардеробными прекращается. Обслуживающий персонал в первой гардеробной оставляет уличную и домашнюю одежду и обувь, проходит через душевую и во второй гардеробной одевает рабочую одежду и обувь.

Для посетителей во всех случаях предусмотрена принудительная санитарная обработка под душем.

Состав помещений санитарного пропускника разработан в соответствии с главой СНиП „Вспомогательные здания и помещения промышленных предприятий." применительно к группе производственных процессов 1„в" (без ножных ванн).

При разработке проекта принято, что штат производственных комплексов состоит из 70% женщин и 30% мужчин. В отдельных случаях это соотношение может частично изменяться за счет резервных мест.

В гардеробных количество шкафов расчитана на полный штат обслуживающего персонала фермы. 1/3 часть шкафов для специальной (рабочей) одежды оборудованы принудительной вентиляцией. В гардеробе для мужской домашней одежды предусмотрено место для бритья.

Численность персонала в наиболее многочисленную смену 20 человек, в т.ч. женщин - 14, мужчин - 6. Гардеробные, душевые, туалеты и умывальные - раздельные для мужчин и женщин. Количество душевых сеток определено из расчета 6 женщин или 7 мужчин на одну душевую сетку при наиболее многочисленной смене.

При входе с территории фермы в санпропускник предусмотрена ванна для мойки сапог при помощи щетки-душа и дезковрик. Дезинфекция рабочей одежды и обуви производится в стационарной огневой паровоздушной камере ОППК-1 с полезным объемом 2,0 м³. Камера установлена в помещении, разделенном на два отделения - грязное для загрузки вещей в камеру и чистое для выгрузки вещей из камеры после дезинфекции.

В каждом отделении имеется стол и вешалки для временного хранения спецодежды. В грязном отделении предусмотрены 2 огнетушителя и другой противопожарный инвентарь.

В зависимости от режима работы санпропускника (профилактического или принудительного) и вида возбудителя болезни органы ветеринарного надзора устанавливают метод дезинфекции (пароформалиновый или паровоздушный) и режим работы дезкамеры.

При пароформалиновом методе дезинфекции в камеру загружают 18-42 кг, а при паровоздушном методе дезинфекции - 60-90 кг спецодежды на 1 м³ полезной площади камеры или 30 комплектов. При 45-60 минутной экспозиции с подготовкой камеры к работе требуется в среднем 80-85 минут на одну дезинфекцию. Дезинфекция одежды проводится один раз в неделю. Продезинфицированная в ОППК-1 одежда через дверь передается в постирочную. Стирка рабочей одежды предусмотрена 4 раза в месяц.

Для замачивания, стирки, сушки, глаженья и хранения спецодежды в постирочной предусмотрена бытовая стиральная машина (Вятка-автомат-12), ванна Вч-1500, электросушилка „Лето", стол для глаженья и шкаф для хранения чистой спецодежды.

В санпропускнике предусмотрены комнаты вахтера и заведующего фермой, расположенные при входе в здание, комната специалистов, комната приема пищи с необходимым оборудованием (электроплита однокомфорочная ЭП-8, холодильник КХ-240, электрокипятильник КНЭ-50) и красный уголок со стороны входа с территории фермы.

Уборку помещений санпропускника производит одна уборщица.

Типовой проект разработан в соответствии с действующими нормами и правилами и предусматривает мероприятия, обеспечивающие взрывную, взрывопожарную и пожарную безопасность при эксплуатации здания.

Главный инженер проекта (Д.С. Клейн)

Инв.№ подл. | Подпись и дата | Взам.инв.№

| | | | |
|---|---|---|---|
| Привязан | | | |
| Инв.№ | | | |
| | | 807-11-18.85ТХ | |
| ГИП | Клейн | | |
| Нач.отд. | Ермаков | | |
| Гл.техн. | Леонова | Санитарный пропускник на 30 человек для животноводческих и птицеводческих предприятий (полносборное здание) | Стадия: Р; Лист: 1; Листов: 2 |
| Н.контр. | Королева | | |
| Гл.спец. | Лешин | | |
| Рук.гр. | Смирнова | | |
| Ст.инж. | Засыпкин | Общие данные | ГИПРОНИСЕЛЬХОЗ |

21108-01 6 копировала Лизунова Формат А2

Альбом I

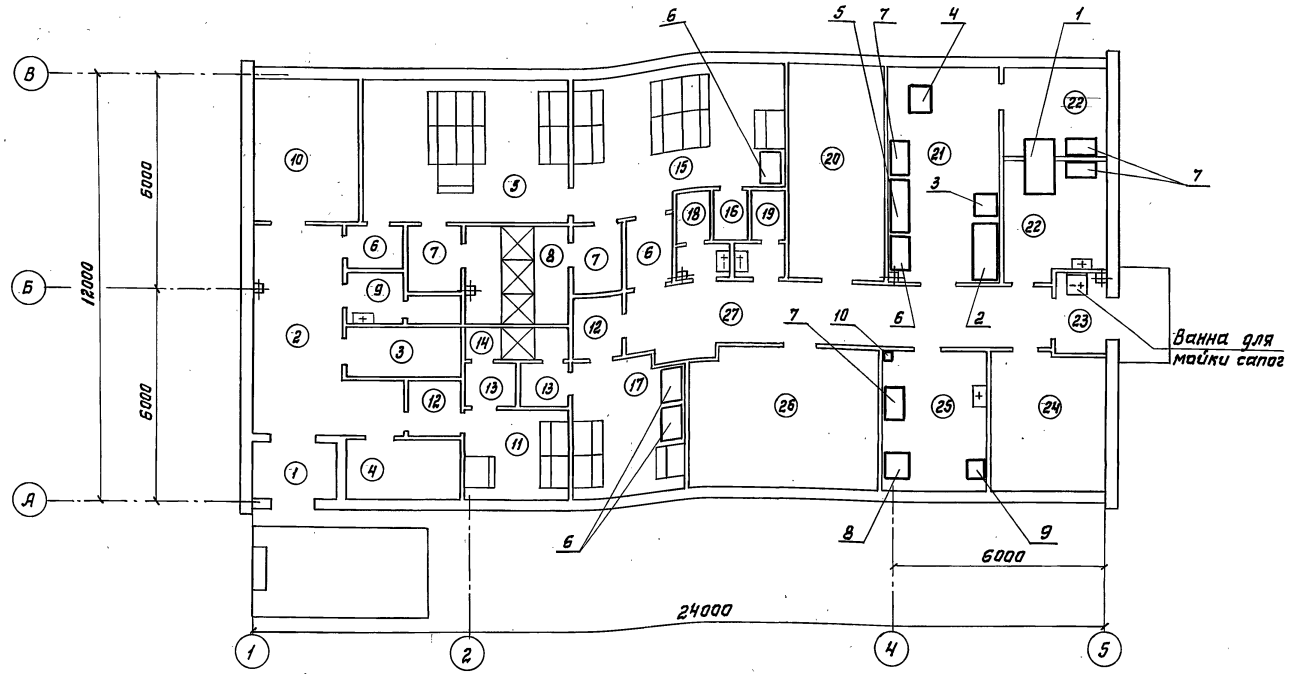


## Спецификация

| N поз. | Обозначение | Наименование | Кол. | Масса ед.кг. | Примечание |
|---|---|---|---|---|---|
| 1 | | Огневая паровоздушная пароформалиновая камера ОППК-1 Q=100 кг/час, V=1,4 м³ | 1 | 400 | |
| 2 | | Ванна ВЧ-1500 | 1 | 111 | |
| 3 | | Машина стиральная СМЯ-4 (Вятка-автомат-12) N=1,9 кВт | 1 | 90 | |
| 4 | | Электросушилка „Лето", N=1,8 кВт | 1 | 16 | |
| 5 | | Стол гладильный | 1 | 35 | |
| 6 | | Шкаф для белья | 4 | 17 | |
| 7 | | Стол разделочный СР-6 | 4 | 52 | |
| 8 | | Электроплита однокомфорочная ЭПМ-3М N=5,5 кВт | 1 | 90 | |
| 9 | | Холодильник „ЗИЛ" (КХ-240), V=240л, N=0,14 кВт | 1 | 100 | |
| 10 | | Электрокипятильник КНЭ-50; V=50л; N=6,0 кВт | 1 | 17 | |

## Экспликация помещений

| Номер по плану | Наименование | Площадь м² | Категория производства по взрывной, взрывопожарной и пожарной опасности |
|---|---|---|---|
| 1 | Тамбур | 3,6 | |
| 2 | Вестибюль | 17,8 | |
| 3 | Помещение для инвентаря | 4,2 | |
| 4 | Комната вахтера | 5,2 | |
| 5 | Женский гардероб уличной и домашней одежды | 21,7 | |
| 6 | Тамбур (2) | 4,5 | |
| 7 | Тамбур (2) | 5,4 | |
| 8 | Женская душевая | 7,8 | |
| 9 | Уборная | 3,4 | |
| 10 | Кабинет заведующего фермой | 12,9 | |
| 11 | Мужской гардероб уличной и домашней одежды | 7,1 | |
| 12 | Тамбур (2) | 4,7 | |
| 13 | Тамбур (2) | 3,4 | |
| 14 | Мужская душевая | 2,6 | |
| 15 | Женский гардероб рабочей одежды | 22,6 | |
| 16 | Кладовая (для грязной одежды) | 1,7 | |
| 17 | Мужской гардероб рабочей одежды | 12,2 | |
| 18 | Мужская уборная | 2,6 | |
| 19 | Женская уборная | 2,6 | |
| 20 | Венткамера | 18,2 | |
| 21 | Постирочная | 19,1 | |
| 22 | Помещение для дезинфекции одежды | 16,3 | |
| 23 | Тамбур | 2,6 | |
| 24 | Комната специалистов | 12,2 | |
| 25 | Комната приема пищи | 12,2 | |
| 26 | Красный уголок | 21,6 | |
| 27 | Коридор | 20,2 | |

Инв. N подл. | Подпись и дата | Взам. инв. N | ВК | ОВ | АР | Марков | Зотова | Ногинская

Привязан

Инв. N

| | | |
|---|---|---|
| ГИП | Клейн | |
| Нач.отд. | Ермаков | |
| Гл.техн. | Леонова | |
| Н.контр. | Королева | |
| Гл.спец. | Лешин | |
| Рук.гр. | Смирнова | |
| Ст.инж. | Засыпкин | |
| Инженер | Осин | |

807-11-18.85-ТХ

Санитарный пропускник на 30 человек для животноводческих и птицеводческих предприятий (полносборное здание)

| Стадия | Лист | Листов |
|---|---|---|
| Р | 2 | |

План

ГИПРОНИСЕЛЬХОЗ

21108-01 7 копировала Лизунова Формат А2

Альбом I

## Общие указания

Класс ответственности здания - II

Степень огнестойкости - II

Проект разработан для следующих условий:
расчетная зимняя температура $t_н = -20°, -30°C$; внутренняя температура $t_в = 18-23°C$, относительная влажность воздуха $\varphi = 60\%$ и для помещения душевых $t_в = 25°C$ и $\varphi = 80\%$.
Зона влажности нормальная по СН и П II-3-79.
Нормативный скоростной напор ветра для I географического района 0,265 кПа (27 кгс/м²).
Вес снегового покрова - для III географического района 0,981 кПа (100 кгс/м²)
Сейсмичность района строительства не выше 6 баллов.
Территория - без подработки горными выработками.
Основанием фундаментов приняты грунты непучинистые, непросадочные со следующими нормативными характеристиками: нормативный угол внутреннего трения $\varphi^н = 0,49$ рад или 28°; нормативное удельное сцепление $C^н = 2$ кПа (0,02 кгс/см²); модуль деформации нескальных грунтов $E = 14,7$ МПа (150 кгс/см²); плотность грунта $\gamma = 1,8$ т/м³; коэффициент безопасности по грунту $K_1 = 1$. Грунтовые воды отсутствуют.

При привязке проекта толщины ограждающих конструкций необходимо принять с учетом экономически целесообразного сопротивления теплопередачи $Ro^{эк}$, в соответствии с п.п. 2,14 и 2,15 СН и П II-3-79.
За условную отметку 0,000 принята отметка чистого пола, соответствующая абсолютной отм. [ ]

Проект разработан в следующих конструктивных вариантах:

1) Фундаменты под наружные стены - ленточные из сборных железобетонных блоков; фундаменты под колонны среднего ряда - сборные железобетонные башмаки; стойки среднего ряда - сборные железобетонные колонны серии 1.823-1.

2) Фундаменты под наружные стены - сваи по ГОСТ 19804.4-78; стойки среднего ряда - сваи-колонны по ГОСТ 19804.7-83.
В обоих вариантах наружные стены выполнены в двух подвариантах: из панелей серии 1.832.1-9 и из панелей серии 1.832.1-10.
Степень воздействия среды на строительные конструкции здания - неагрессивная.

## Указания по отделке

Наружная и внутренняя поверхности стен здания, выполненного из бетона и железобетона должны быть предварительно обеспылены и очищены от минеральной грязи.

Окраска наружных и внутренних поверхностей стен здания должна выполняться известковой побелкой с последующей гидрофобизацией (до насыщения) 3÷5% растворами ГКЖ-10, ГКЖ-11, ГКЖ-94.
Несущие конструкции (колонны, балки и т.д.) не гидрофобизировать.
Известковую побелку поверхностей с последующей гидрофобизацией следует восстанавливать с периодичностью 1 раз в 3 года.

Производство работ по поверхностной гидрофобизации стен и ремонтно-восстановительных работ покрытия следует выполнять согласно „Руководству по защите бетона и других строительных материалов методом гидрофобизации.", НИИЖБ, 1978 г.

Окраска окон и дверей должна производиться на предприятии-изготовителе масляными красками или синтетическими красками по предварительно подготовленной поверхности в соответствии с требованиями главы СН и П III-21-73 „Отделочные покрытия строительных конструкций."

Необетонированные металлические закладные изделия в сборных железобетонных конструкциях, соединительные и крепежные детали конструкций каркаса, а также подвески и конструкции для опирания коммуникаций защитить лакокрасочными материалами I группы (СН и П II-28-73):
— Краски масляные и алкидные цветные для внутренних работ по грунтам ГФ-021, ГФ-0119, ПФ-020 или железный сурик на олифе „Оксоль".
— Масляно-битумные типа БТ-577 по грунтовкам ГФ-021, ПФ-020.

## Защита деревянных конструкций от гниения и возгорания

Деревянные элементы покрытия должны быть обработаны растворами огнезащитных солей, а деревянные элементы, соприкасающиеся с кирпичной кладкой, бетоном или утеплителем должны быть защищены от гниения. Защитная обработка от гниения и возгорания производится в соответствии с указаниями СН и П III-19-76 „Деревянные конструкции".

## Ведомость отделки помещений

площадь в м²

| Наименование или номер помещения | Потолок | | Стены или перегородки | | Низ стен или перегородок (панель) | | | Примечание |
|---|---|---|---|---|---|---|---|---|
| | Площадь | Вид отделки | Площадь | Вид отделки | Площадь | Вид отделки | Высота мм | |
| 1; 2; 22; 23; 25; 27 | 72.8 | Затирка, клеевая побелка | 107,0 | Затирка, окраска известковая белая | 139,0 | Затирка, окраска масляной кр. за 2 раза | 1800 | |
| 5; 6; 11; 12; 15; 17; 21 | 69,6 | Затирка, клеевая побелка | 219,0 | Затирка, окраска масляной кр. за 2 раза | | — | | |
| 8; 14 | 10,5 | Затирка, окраска водоэмульсионная | 22,0 | Затирка, окраска масляной кр. за 2 раза | 28,0 | Глазурованная плитка | 1800 | |
| 4; 24; 26 | 39,0 | Затирка, клеевая побелка | 115,0 | Затирка, окраска клеевая | | — | | |
| 7; 9; 13; 18; 19 | 17,4 | Затирка, окраска водоэмульсионная | 85,0 | Затирка, окраска масляной краской за 2 раза | | — | | |
| 10; 3; 16; 20 | 36,8 | Затирка, окраска известковая белая | 178,0 | Затирка, окраска известковая белая | | — | | |

| | | |
|---|---|---|
| Гл. констр. | Теляковский | |
| Ст. инженер | Яковлева | |
| Взам. инв. № | | |
| Подпись и дата | | |
| Инв. № подл. | | |

| | | |
|---|---|---|
| ГИП | Клейн | |
| Нач. отд. | Ким | |
| Гл. арх. | Гаврилов | |
| Н. контр. | Марков | |
| Гл. спец. | Марков | |
| Рук. гр. | Скобликов | |
| Ст. тех. | Корягина | |

Привязан

Инв. №

807-11-18.85 АС

Санитарный пропускник на 30 человек для животноводческих и птицеводческих предприятий (полносборное здание)

| Стадия | Лист | Листов |
|---|---|---|
| Р | 2 | |

Общие данные (окончание)

ГИПРОНИСЕЛЬХОЗ

21108-01 9 копировала Лизунова Формат А2

Альбом I

## Ведомость рабочих чертежей основного комплекта марки АС

| Лист | Наименование | Примечание |
|---|---|---|
| 1 | Общие данные (начало) | |
| 2 | Общие данные (окончание) | |
| 3 | План на отм. 0.000. Разрез 1-1 | |
| 4 | Фасады. Разрез 2-2. Узел 2 | |
| 5 | Стены из панелей горизонтальной разрезки. | |
| | План на отм. 0.000. Разрез 1-1 | |
| 6 | Стены из панелей горизонтальной разрезки. | |
| | Фасады | |
| 7 | Схема расположения фундаментов (вариант 1) | |
| 8 | Схема расположения свай, свай-колонн и фунда- | |
| | ментных балок (вариант 2) | |
| 9 | Схемы расположения колонн, свай-колонн, балок | |
| | покрытия и конструкций навеса над входом | |
| 10 | Схема расположения плит покрытия | |
| 11 | Стены из панелей повышенной заводской готовности. | |
| | Схемы расположения панелей стен | |
| 12 | Стены из панелей горизонтальной разрезки. | |
| | Схемы расположения панелей стен | |
| 13 | Стены из панелей горизонтальной разрезки. | |
| | Спецификация к схемам расположения панелей | |
| | стен | |
| 14 | План полов на отм. 0.000. План кровли | |
| 15 | Схема расположения панелей перегородок | |
| 16 | Разрезы к схемам расположения панелей | |
| | перегородок | |
| 17 | Разрезы и узлы крепления панелей перегородок | |
| | | |

## Таблица толщин стеновых панелей и утеплителя кровли

| $t_н°$ | Толщина стен (мм) | | Толщина утеплителя (мм) | |
|---|---|---|---|---|
| | Наружные стены из 2-х слойных стеновых панелей из керамзитобетона $\gamma$=900 кг/м³ (приняты по серии 1.832.1-10 вып. 0) „а" | Наружные стены из 2-х слойных стеновых панелей из керамзитобетона $\gamma$=900 кг/м³ (приняты по серии 1.832.1-9 вып. 0) „а" | Гидрофобизированные минераловатные плиты повышенной жесткости $\gamma$=200 кг/м³ (только над душевыми) | Гидрофобизированные минераловатные плиты повышенной жесткости $\gamma$=200 кг/м³ (входит в состав комплекс. плит) |
| -20°С | 300 | 300 | 180 | 80 |
| -30°С | 400 | 400 | 200 | 120 |
| | | | | |

Типовой проект разработан в соответствии с действующими нормами и правилами и предусматривает мероприятия, обеспечивающие взрывную, взрывопожарную и пожарную безопасность при эксплуатации здания.

Главный инженер проекта /Д.С. Клейн/

## Ведомость ссылочных и прилагаемых документов

| Обозначение | Наименование | Примечание |
|---|---|---|
| | **Ссылочные документы** | |
| ГОСТ 11214-78 | Окна и балконные двери деревянные | |
| | с двойным остеклением для жилых и | |
| | общественных зданий | |
| ГОСТ 6629-74 | Двери деревянные внутренние для жилых | |
| | и общественных зданий | |
| ГОСТ 24022-80 | Фундаменты железобетонные сборные под | |
| | колонны сельскохозяйственных зданий | |
| ГОСТ 22415-77 | Шкафы деревянные для хранения одежды | |
| | в санитарно-бытовых помещениях про- | |
| | мышленных предприятий | |
| ГОСТ 13579-78 | Блоки бетонные для стен подвалов | |
| ГОСТ 19804.4-78 | Сваи забивные железобетонные квадрат- | |
| | ного сечения без поперечного арми- | |
| | рования | |
| ГОСТ 19804.7-83 | Сваи-колонны железобетонные двухконсоль- | |
| | ные для сельскохозяйственных зданий | |
| ГОСТ 7251-77 | Линолеум поливинилхлоридный на | |
| | тканевой подоснове. | |
| | Технические условия | |
| 2.460-18 вып.1 | Узлы покрытий одноэтажных произ- | |
| | водственных зданий с рулонными кров- | |
| | лями и железобетонными плитами | |
| 2.460-14 вып.1 | Типовые узлы покрытий промышленных | |
| | зданий в местах пропуска вентиля- | |
| | ционных шахт | |
| ГОСТ 24698-81 | Двери деревянные наружные для | |
| | жилых и общественных зданий | |
| 1.188-3 вып.1 | Железобетонные кабины санитарно- | |
| | технических узлов жилых домов до | |
| | 9 эт. с высотой этажа 3 метра | |
| 416-0-1 вып.7 | Унифицированные секции зданий | |
| | административно-бытового назна- | |
| | чения | |
| 1.865.1-11 вып.1 | Плиты комплексные железобетонные | |
| | для покрытий сельскохозяйственных | |
| | зданий с рулонной кровлей | |
| 1.433-1 | Стены производственных зданий из | |
| | легкобетонных блоков | |
| 1.823-1 вып.1 | Железобетонные колонны для произ- | |
| | водственных зданий сельского | |
| | хозяйства | |
| 1.415-1 вып.1 | Железобетонные фундаментные балки | |
| | для стен производственных зданий | |
| 1.030.1-1 вып.2-1 | Стены наружные из однослойных пане- | |
| | лей для каркасных общественных зда- | |
| | ний, производственных и вспомогатель- | |
| | ных зданий промышленных предприятий | |
| 1.832.1-9 вып.0,1,2 | Стеновые двухслойные панели из легких | |
| | бетонов для сельскохозяйственных зданий | |
| 1.462.1-10/80 вып.1,2 | Балки стропильные железобетонные для покры- | |
| | тия зданий с пролетами 6 и 9 м | |

| Обозначение | Наименование | Примечание |
|---|---|---|
| 2.820-1 вып.1 | Типовые узлы каркасов одноэтажных | |
| | сельскохозяйственных зданий | |
| 1.832.1-10 вып.0,1,2 | Двухслойные стеновые легкобетонные | |
| | панели повышенной заводской готовнос- | |
| | ти для сельскохозяйственных зданий | |
| 2.830-3 вып.0,1,2 | Узлы самонесущих стен из двухслойных | |
| | легкобетонных панелей для одноэтаж- | |
| | ных сельскохозяйственных зданий | |
| 1.800-4 | Стальные изделия для крепления кон- | |
| | струкций одноэтажных сельскохозяй- | |
| | ственных зданий | |
| 3.006.1-2/82 вып.0 | Сборные железобетонные каналы и | |
| | тоннели из лотковых элементов | |
| 1.494-24 вып.1 | Стаканы для крепления крышных вен- | |
| | тиляторов дефлекторов и зонтов | |
| | | |
| | **Прилагаемые документы** | |
| Альбом II части 1÷5 | Изделия индустриального изготовления | |
| Альбом IV | Ведомости потребности в материалах | |
| | | |

## Ведомость спецификаций

| Лист | Наименование | Примечание |
|---|---|---|
| 7 | Спецификация к схеме расположения фундаментов | |
| 8 | Спецификация элементов к схеме расположения | |
| | свай, свай-колонн и фундаментных балок | |
| 9,10 | Спецификация элементов к схемам расположенным | |
| | на листе | |
| 11 | Спецификация стеновых панелей расположенных | |
| | на листе | |
| 13 | Спецификация элементов панелей стен. | |
| | Ведомость монтажных узлов | |
| 15 | Спецификация элементов заполнения проемов. | |
| | Спецификация гардеробного оборудования. | |
| | Спецификация сборных перегородок и сантехкабин | |
| | | |

Привязан

Инв. №

807-11-18.85 АС

| | | |
|---|---|---|
| ГИП | Клейн | |
| Нач. отд. | Ким | |
| Гл. арх. | Гаврилов | |
| Н. контр. | Марков | |
| Гл. спец. | Марков | |
| Рук. гр. | Скобликов | |
| Архит. | Трушина | |

Санитарный пропускник на 30 человек для животноводческих и птицеводческих предприятий (полносборное здание)

| Стадия | Лист | Листов |
|---|---|---|
| Р | 1 | 17 |

Общие данные (начало)

ГИПРОНИСЕЛЬХОЗ

Копировал 21108-01 8 Формат А2

Гл. констр. Пеляковский

Взам. инв. №

Подпись и дата

Инв. № подл.

Альбом I

## План на отм. 0.000

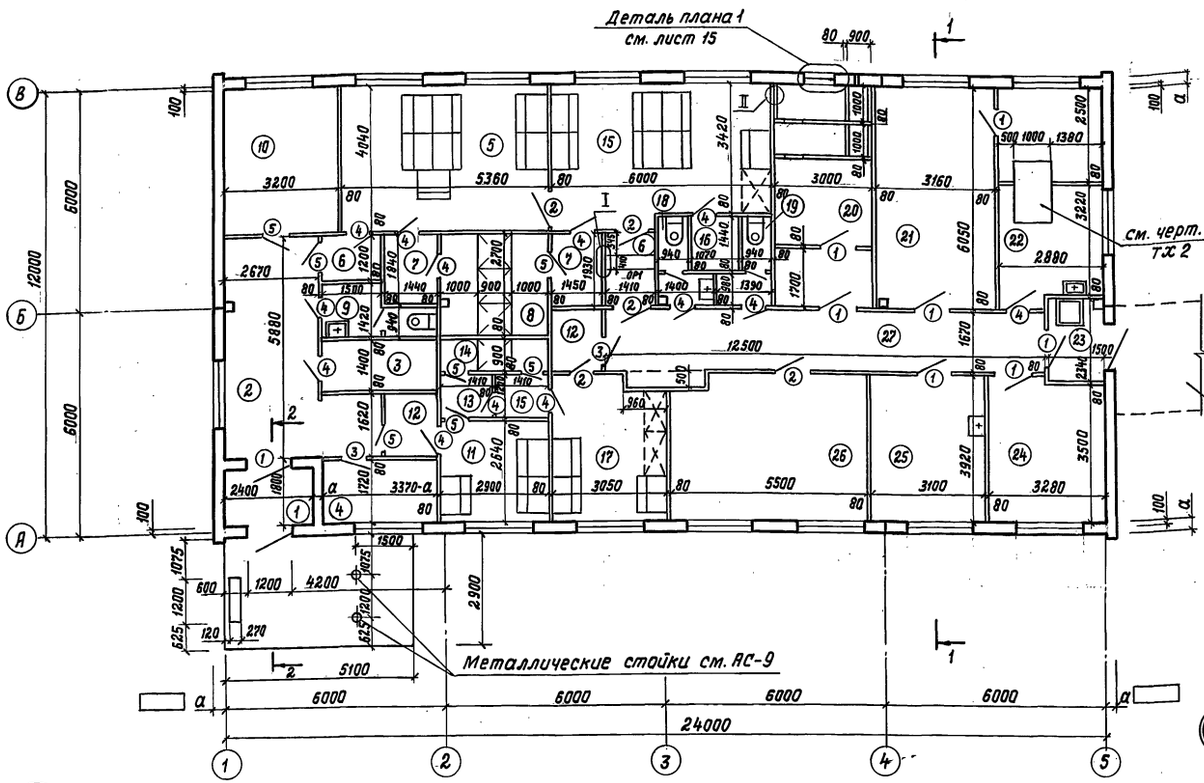


## Разрез 1-1

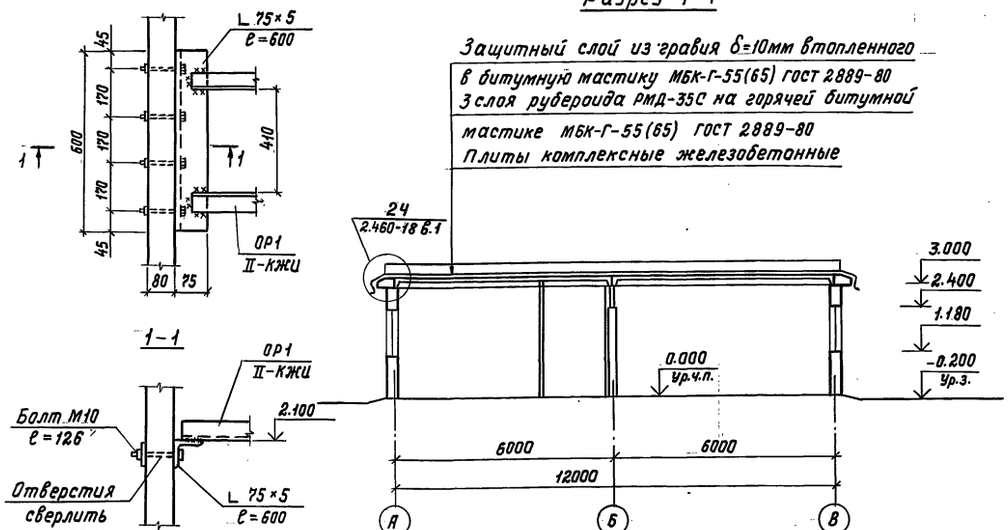


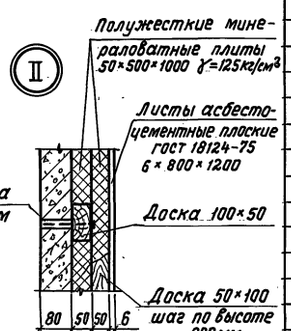


## Экспликация помещений

| Номер по плану | Наименование | Площадь м² | Категория производства по взрывной, взрывопожарной и пожарной опасности |
|---|---|---|---|
| 1 | Тамбур | 3,6 | Д |
| 2 | Вестибюль | 17,8 | Д |
| 3 | Инвентарная | 4,2 | Д |
| 4 | Комната вахтера | 5,2 | Д |
| 5 | Женский гардероб уличной | | |
| | и домашней одежды | 21,7 | Д |
| 6 | Тамбур (2) | 4,5 | Д |
| 7 | Тамбур (2) | 5,4 | Д |
| 8 | Женская душевая | 7,8 | Д |
| 9 | Уборная | 3,4 | Д |
| 10 | Кабинет заведующего | | |
| | фермой | 12,9 | Д |
| 11 | Мужской гардероб уличной | | |
| | и домашней одежды | 7,1 | Д |
| 12 | Тамбур (2) | 4,7 | Д |
| 13 | Тамбур (2) | 3,4 | Д |
| 14 | Мужская душевая | 2,6 | Д |
| 15 | Женский гардероб рабочей | | |
| | одежды | 22,6 | Д |
| 16 | Кладовая (для грязной | | |
| | одежды) | 1,7 | Д |
| 17 | Мужской гардероб рабочей | | |
| | одежды | 12,2 | Д |
| 18 | Мужская уборная | 2,6 | Д |
| 19 | Женская уборная | 2,6 | Д |
| 20 | Венткамера | 18,2 | Д |
| 21 | Постирочная | 19,1 | Д |
| 22 | Помещение для дезинфекции | | |
| | одежды | 16,3 | Д |
| 23 | Тамбур | 2,6 | Д |
| 24 | Комната специалистов | 12,2 | Д |
| 25 | Комната приема пищи | 12,2 | Д |
| 26 | Красный уголок | 21,6 | Д |
| 27 | Коридор | 20,2 | Д |

## Ведомость проемов ворот и дверей

| Марка, поз. | Размер проема |
|---|---|
| 1 | 1010 × 2070 |
| 2-3 | 910 × 2070 |
| 4-5 | 710 × 2070 |
| | |

1. Разрез 2-2 см. АС-4.
2. По оси 5 над дверным проемом отверстия для прохода трубопроводов высверлить по месту не нарушая армирования.
3. Спецификация элементов заполнения проемов и гардеробного оборудования дана на листе АС15.

| | | |
|---|---|---|
| ГИП | Клейн | |
| Нач.отд. | Ким | |
| Гл.арх. | Габрилов | |
| Н.контр. | Марков | |
| Гл.спец. | Марков | |
| Рук.гр. | Скобликов | |
| Арх. | Трушина | |
| Ст.арх. | Танаева | |

807-11-18.85 АС

Санитарный пропускник на 30 человек для животноводческих и птицеводческих предприятий (полносборное здание)

| Стадия | Лист | Листов |
|---|---|---|
| Р | 3 | |

План на отм. 0.000. Разрез 1-1

ГИПРОНИСЕЛЬХОЗ

Привязан

Инв.N

Гл.констр. ТХ Гетманюк Смирнова Затова Ващенко

Инв.N подл. | Подпись и дата | Взам.инв.N | 3 | Удалов

21108-01 10 Копировала Формат А2

## Фасад 1-5

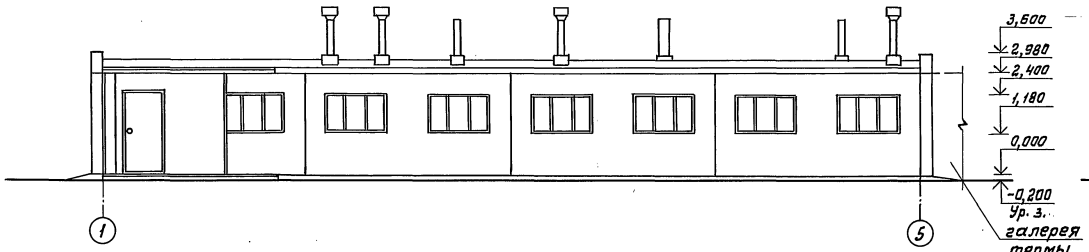


## Фасад А-В

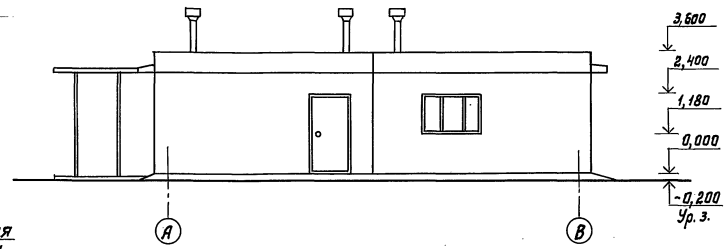


## Фасад 5-1

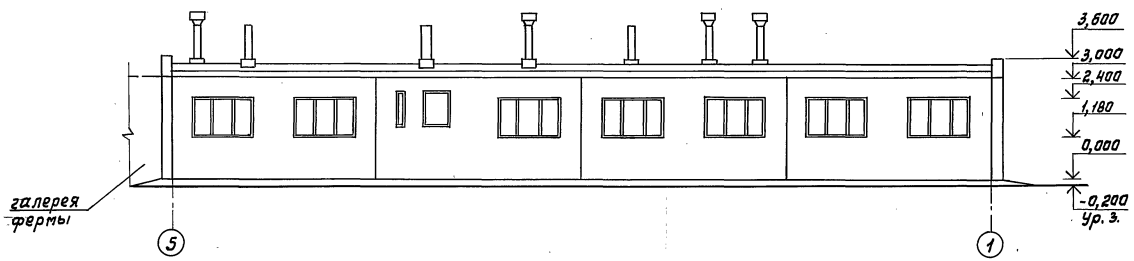


## Фасад В-А

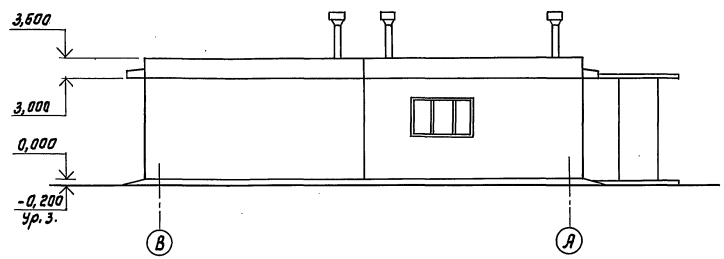


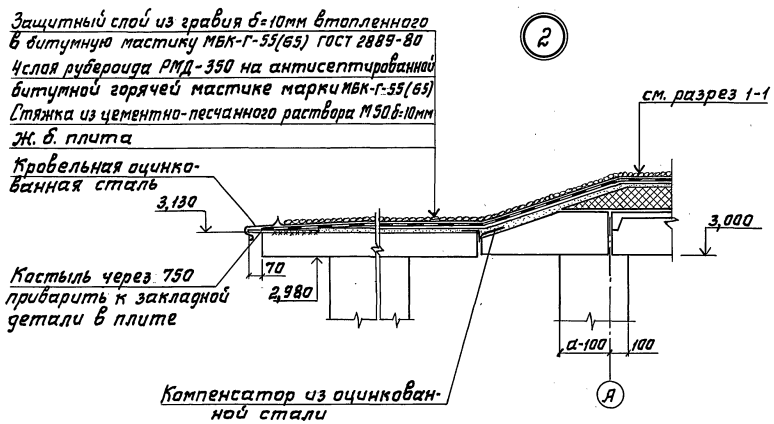


2

## Разрез 2-2

(см. лист 3)

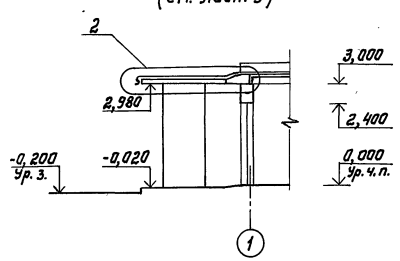


| | | | | | | |
|---|---|---|---|---|---|---|
| | | | | | 807-11-18.85 АС | |
| | | ГИП | Клейн | | | |
| | | Нач. отд | Ким | | | |
| Привязан | | Гл. арх. | Гаврилов | | Санитарный пропускник на 30 человек для животноводческих и птицеводческих предприятий (полносборное здание) | Стадия: Р; Лист: 4; Листов: |
| | | Н. контр. | Марков | | | |
| | | Гл. спец. | Марков | | | |
| | | Рук. гр. | Скавликов | | Фасады. Разрез 2-2. Узел 2. | ГИПРОНИСЕЛЬХОЗ |
| Инв. N | | Арх. | Трушина | | | |

21108-01 11 копировала Лизунова

Формат А2

Инв. N подл. | Подпись и дата | Взам. инв. N | Гл. констр. | Теляковский

Альбом I

## План на отм. 0.000

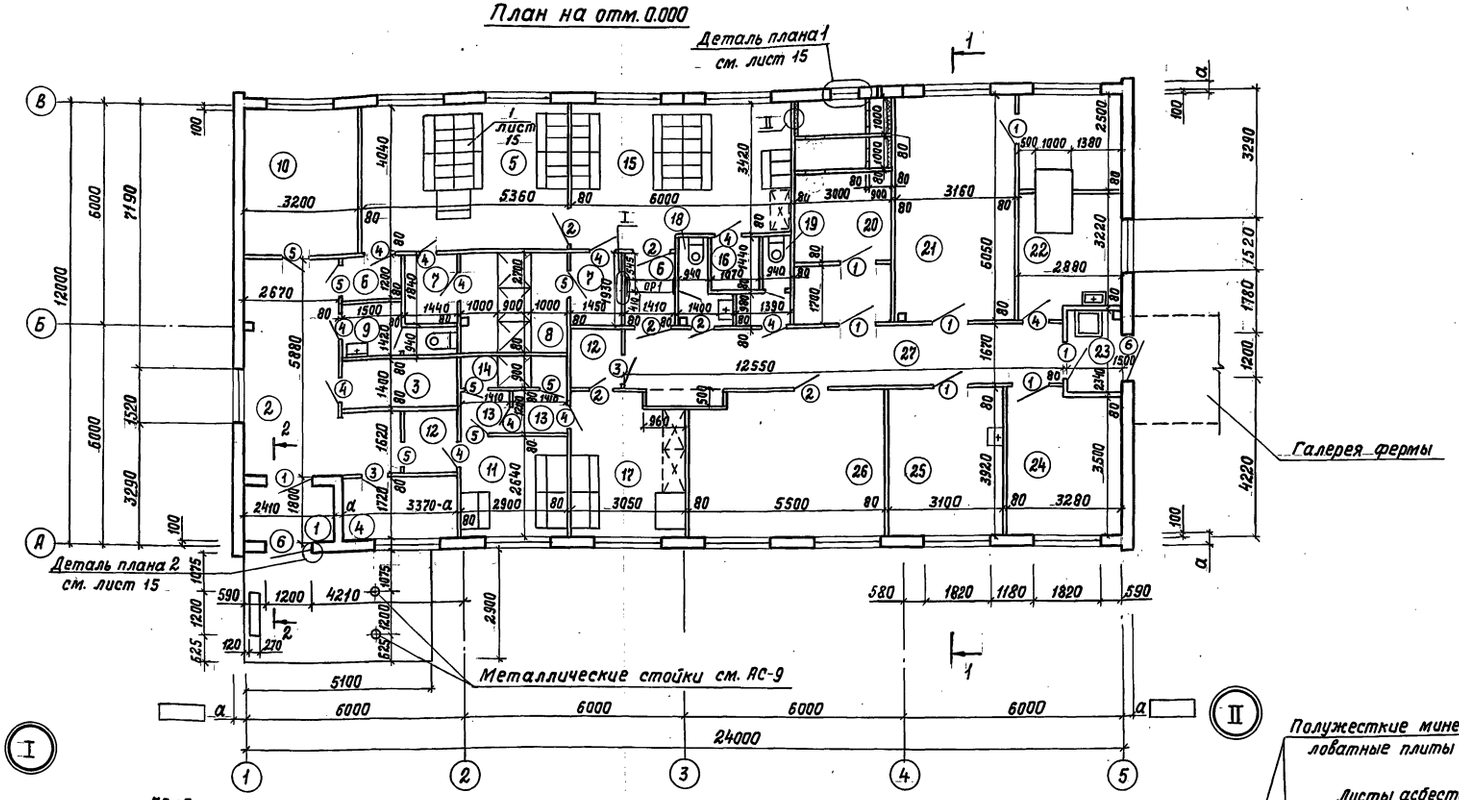


## Разрез 1-1

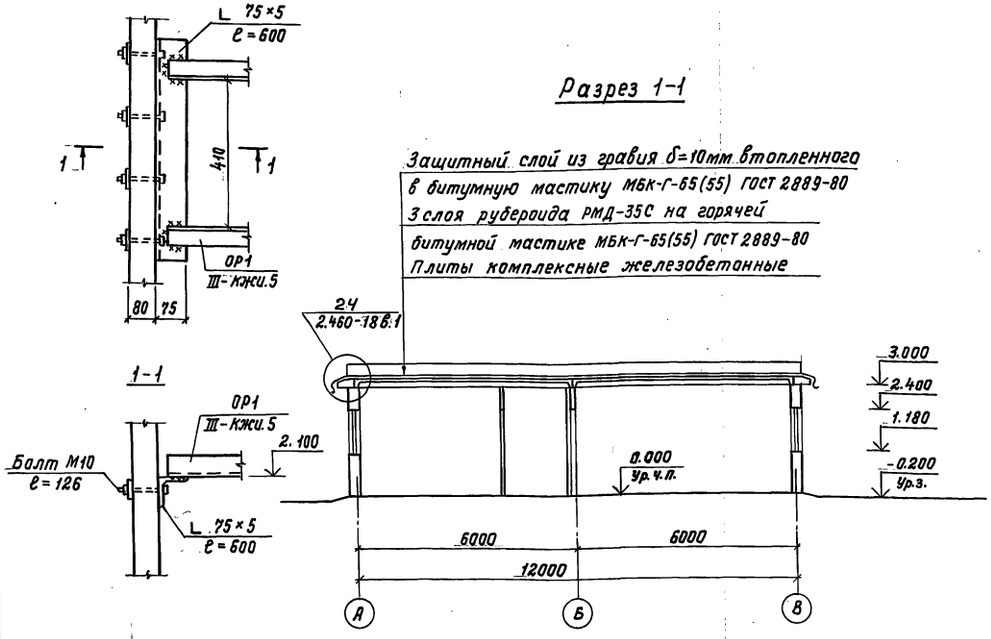


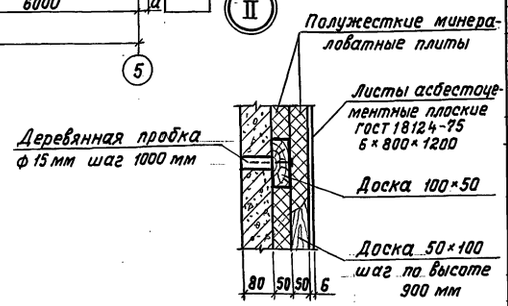


### Экспликация помещений

| Номер по плану | Наименование | Площадь м² | Категория производства по взрывной, взрывопожарной и пожарной опасности |
|---|---|---|---|
| 1 | Тамбур | 3,6 | Д |
| 2 | Вестибюль | 17,8 | Д |
| 3 | Инвентарная | 4,2 | Д |
| 4 | Комната вахтера | 5,2 | Д |
| 5 | Женский гардероб уличной и домашней одежды | 21,7 | Д |
| 6 | Тамбур (2) | 4,5 | Д |
| 7 | Тамбур (2) | 5,4 | Д |
| 8 | Женская душевая | 7,8 | Д |
| 9 | Уборная | 3,4 | Д |
| 10 | Кабинет заведующего фермой | 12,9 | Д |
| 11 | Мужской гардероб уличной домашней одежды | 7,1 | Д |
| 12 | Тамбур (2) | 4,7 | Д |
| 13 | Тамбур (2) | 3,4 | Д |
| 14 | Мужская душевая | 2,6 | Д |
| 15 | Женский гардероб рабочей одежды | 22,6 | Д |
| 16 | Кладовая (для грязной одежды) | 1,7 | Д |
| 17 | Мужской гардероб рабочей одежды | 12,2 | Д |
| 18 | Мужская уборная | 2,6 | Д |
| 19 | Женская уборная | 2,6 | Д |
| 20 | Венткамера | 18,2 | Д |
| 21 | Постирочная | 19,1 | Д |
| 22 | Помещение для дезинфекции одежды | 16,3 | Д |
| 23 | Тамбур | 2,6 | Д |
| 24 | Комната специалистов | 12,2 | Д |
| 25 | Комната приема пищи | 12,2 | Д |
| 26 | Красный уголок | 21,6 | Д |
| 27 | Коридор | 20,2 | Д |

### Ведомость проемов ворот и дверей

| Марка, поз. | Размер проема |
|---|---|
| 1 | 1010 × 2070 |
| 2-3 | 910 × 2070 |
| 4-5 | 710 × 2070 |
| | |
| | |

1. Разрез 2-2 см. АС-4.
2. По оси 5 над дверным проемом отверстия для прохода трубопроводов высверлить по месту не нарушая армирования.
3. Спецификация элементов заполнения проемов дана на листе АС-15.
4. Конструкцию кровли над душевыми см. АС-14.

| | | | |
|---|---|---|---|
| Гип | Клейн | | 807-11-18.85 АС |
| Нач.отд. | Ким | | |
| Гл.арх. | Гаврилов | | Санитарный пропускник на 30 человек для животноводческих и птицеводческих предприятий (полносборное здание) |
| Н.контр. | Марков | | Стадия: Р; Лист: 5; Листов: |
| Гл.спец. | Марков | | |
| Рук.гр. | Скобликов | | Стены из панелей горизонтальной разрезки. План на отм. 0.000. Разрез 1-1 |
| Арх. | Трушина | | ГИПРОНИСЕЛЬХОЗ |
| Ст.арх. | Танаева | | |

Привязан

Инв. N

Гл. констр. Теляковский; Т.Х. Смирнова; ВК Зотова; Удалов

Инв. N подл. | Подпись и дата | Взам. инв. N

Копировала ИГЗ 21108-01 12 Формат

Альбом I

## Фасад 1-5

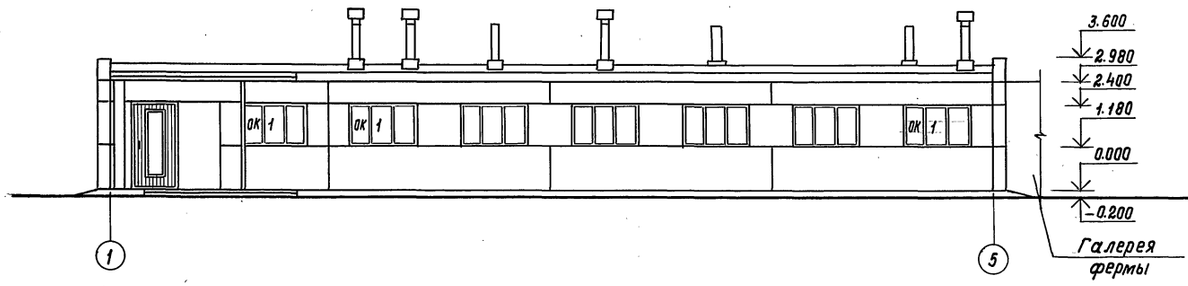


## Фасад А-В

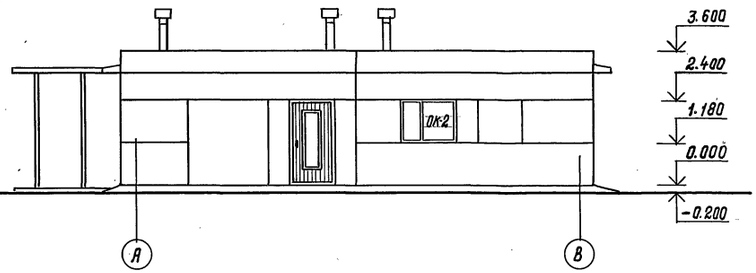


## Фасад 5-1

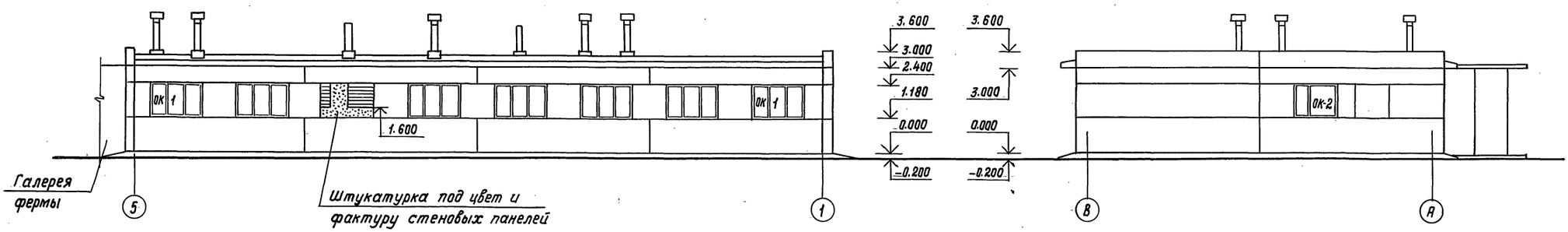


## Фасад В-А




## Схема заполнения оконных проемов

ОК-1

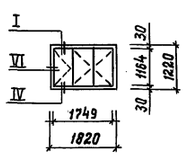


ОК-2

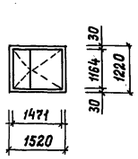


Узлы крепления оконных блоков приняты по серии 2.830-3 вып. 1.

| | | | | | | | |
|---|---|---|---|---|---|---|---|
| | | | | 807-11-18.85 АС | | | |
| | | | | | | | |
| | Гип | Клейн | | | | | |
| | Нач.отд. | Ким | | | | | |
| Привязан | Гл. арх. | Гаврилов | | Санитарный пропускник на 30 человек для животноводческих и птицеводческих предприятий (полносборное здание) | стадия | лист | листов |
| | Н.контр. | Марков | | | Р | 6 | |
| | Гл.спец. | Марков | | | | | |
| | Рук.гр. | Скобликов | | Стены из панелей горизонтальной разрезки. Фасады | ГИПРОНИСЕЛЬХОЗ | | |
| Инв.N | Архит. | Трушина | | | | | |

Копировала ИЗ 21108-01 13 Формат А2

Инв.N подл. | Подпись и дата | Взам.инв.N | Гл.констр. | Типовой | Альбом

Альбом I

## Схема расположения свай, свай-колонн и фундаментных балок (Вариант 2)

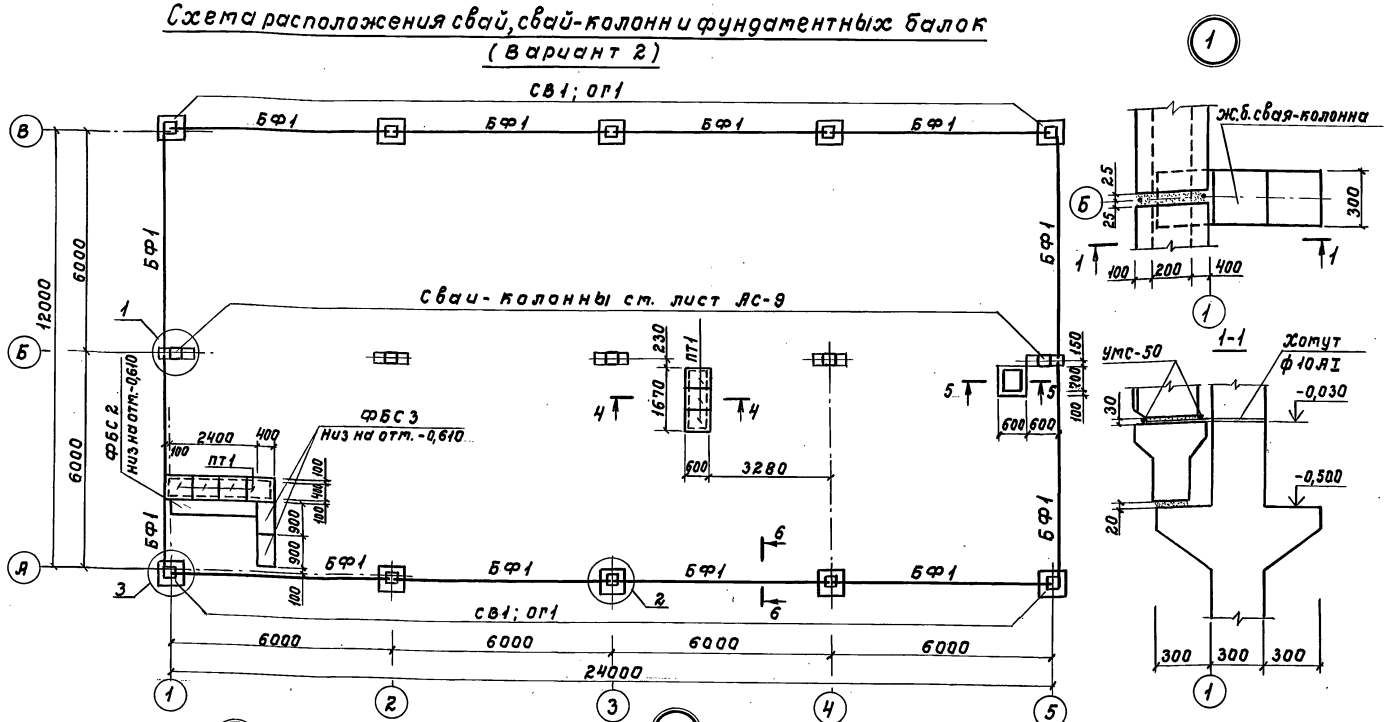








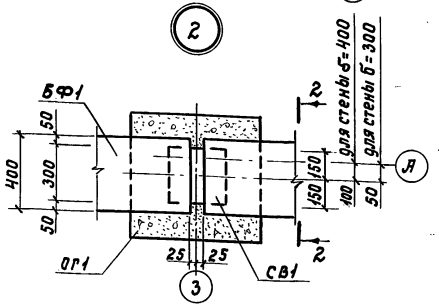


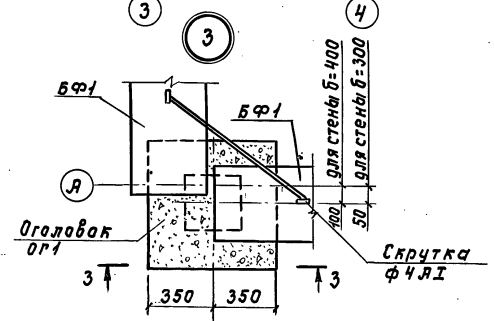


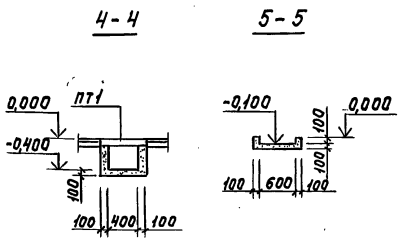


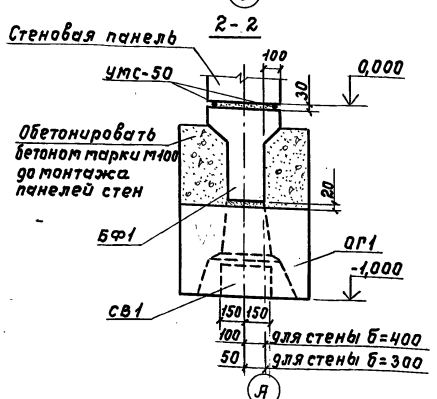


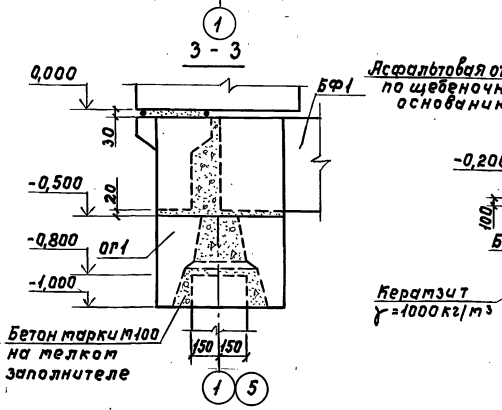


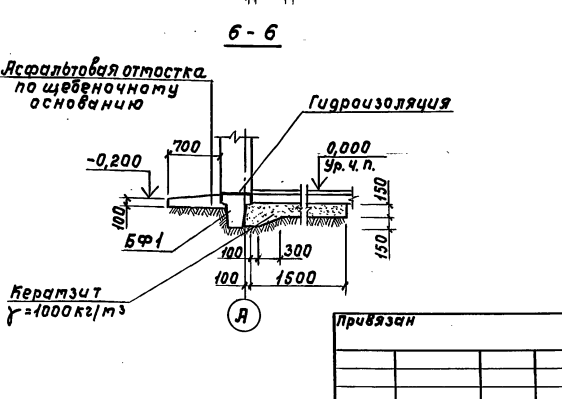


### Таблица расчетных нагрузок на верхний обрез фундамента (При снеге 980 Па) при П=1,0

| Оси | Схема | $t_н$ = -20 °С | | | $t_н$ = -30 °С | | |
|---|---|---|---|---|---|---|---|
| | | М, кН·м | N, кН | Q, кН | М, кН·м | N, кН | Q, кН |
| А<br>В |  | — | 143,0 | — | — | 162,0 | — |
| 2-4 |  | 16,5 | 130,0 | 4,1 | 16,5 | 137,0 | 4,1 |

### Спецификация элементов к схеме расположения свай, свай-колонн и фундаментных балок

| Марка, поз. | Обозначение | Наименование | Кол. | Масса ед.кг | Примечание |
|---|---|---|---|---|---|
| | | Сваи, фундаментные балки | | | |
| св1 | ГОСТ 19804.4-78 | С45-30 | 10 | 700 | |
| ог1 | 1.111-3 м | ФО-2 | 10 | 420 | |
| БФ1 | 1.415-1 вып. 1 | ФБ6-11 | 12 | 1800 | |
| | | Фундаментные блоки | | | |
| ФБС2 | ГОСТ 13579-78 | ФБС 24.4.6-Т | 1 | 1300 | Мрз 50 |
| ФБС3 | ГОСТ 13579-78 | ФБС 9.4.6-Т | 2 | 470 | Мрз 50 |
| | | Плиты перекрытия канала | | | |
| ПТ1 | 3.006.1-2/82 вып. 1-2 | Плита перекрытия канала ПК-15 | 7 | 110 | |
| | | Материалы | | | |
| | | Набетонка бетон марки М100 | | | м³ |
| | | Приямки и каналы бетон марки М100 | | | м³ |

1. Сваи-колонны см. лист АС-9.
2. Характеристики грунта основания даны на листе АС-2.
3. Фундаментные балки укладывать на цементном растворе марки 50, толщиной 20 мм.
4. Гидроизоляцию для панелей выполнить из слоя цементно-песчаного раствора марки 100 состава 1:2 толщиной 30 мм на отм.-0,030 с гидрофобными добавками.
5. Вдоль наружных стен устроить асфальтовую отмостку толщиной 20 мм, шириной 700 мм на плотно утрамбованном щебеночном основании толщиной 100 мм с уклоном 0,03.

| | | | | | |
|---|---|---|---|---|---|
| | | | | 807-11-18.85 АС | |
| ГИП | Клейн | | | | |
| Нач.отд. | Кит | | | | |
| Гл.констр. | Теляковский | | | Санитарный пропускник на 30 человек для животноводческих и птицеводческих предприятий (полнаборное здание) | Стадия: Р; Лист: 8; Листов: |
| Н.контр. | Марков | | | | |
| Гл.спец. | Марков | | | | |
| Рук.гр. | Скобликов | | | Схема расположения свай, свай-колонн и фундаментных балок (Вариант 2) | ГИПРОНИСЕЛЬХОЗ |
| Инж. | Ертакова | | | | |
| Ст.техн. | Колтева | | | | |

Привязан

Инв.N

Инв.N подл. | Подпись и дата | Взам.инв.N

21108-01 15 Копировала Самара Формат 2

Альбом I

## Схема расположения фундаментов (8 вариант 1)

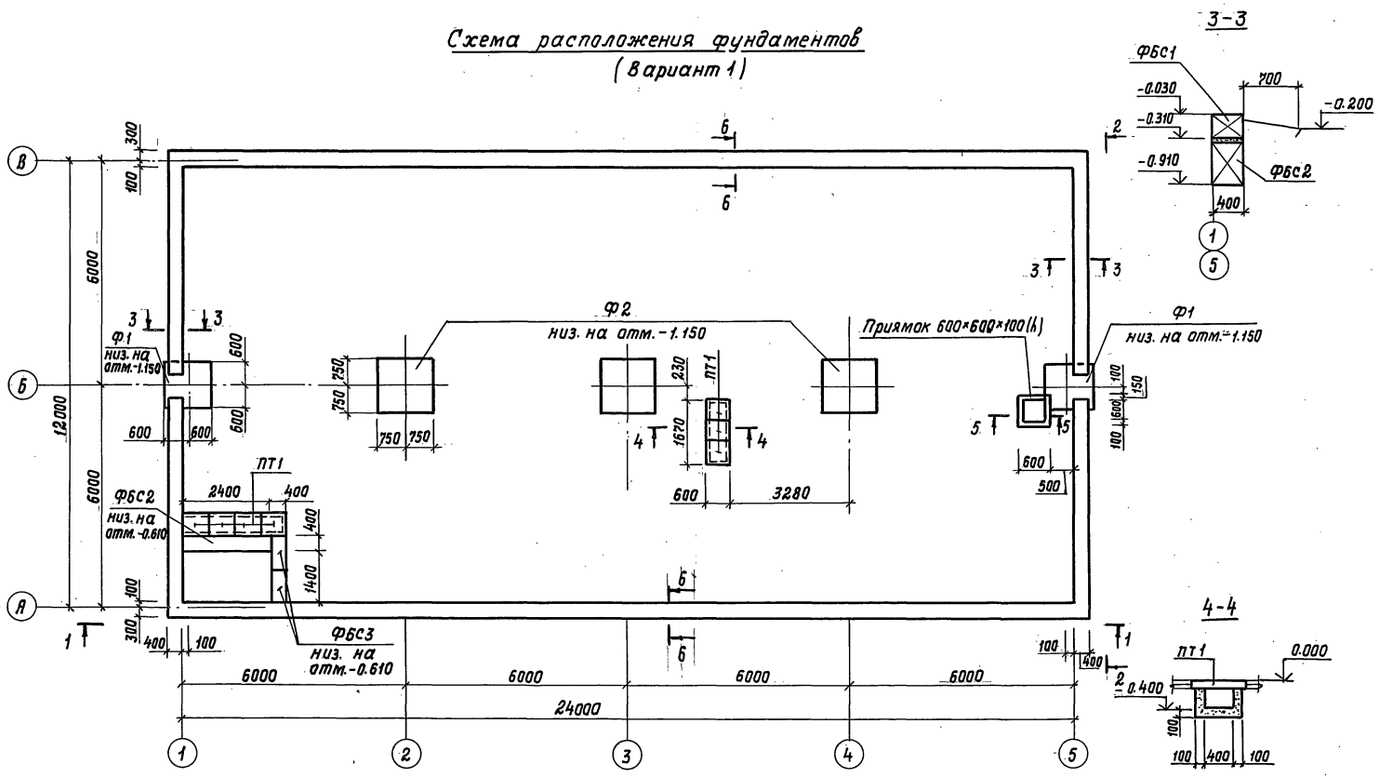


### 3-3




### 4-4




### 1-1

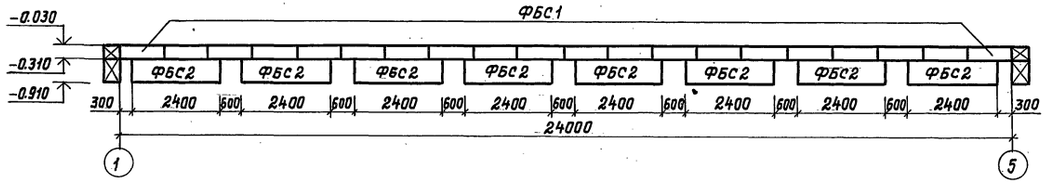


### 5-5

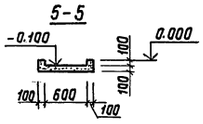


### 2-2

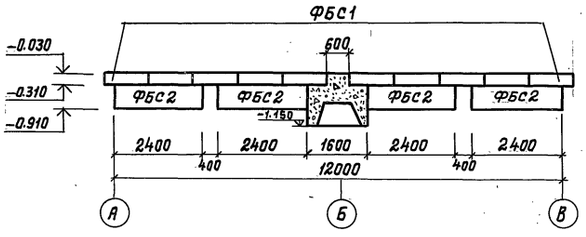


### 6-6

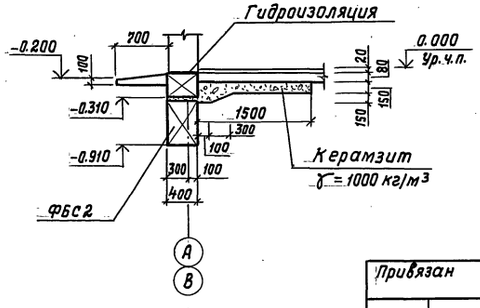


## Спецификация элементов к схеме расположения фундаментов

| Марка, поз. | Обозначение | Наименование | Кол. | Масса ед.кг | Примечание |
|---|---|---|---|---|---|
| | | Для $t_н = -20°C; -30°C$ | | | |
| | | Фундаменты | | | |
| Ф1 | ГОСТ 24022-80 | 1Ф12.12-2 | 2 | 1500 | |
| Ф2 | ГОСТ 24022-80 | 3Ф15.15-1 | 3 | 1900 | |
| | | Фундаментные блоки | | | |
| ФБС1 | ГОСТ 13579-78 | ФБС12.4.3-Т | 60 | 310 | Мрз 50 |
| ФБС2 | ГОСТ 13579-78 | ФБС24.4.6-Т | 25 | 1300 | Мрз 50 |
| ФБС3 | ГОСТ 13579-78 | ФБС9.4.6-Т | 2 | 470 | Мрз 50 |
| | | Материалы | | | |
| | | Набетонка бетон | | | |
| | | марки М100 | 0,6 | | $м^3$ |
| | | Приямки и каналы | 0,71 | | $м^3$ |
| | | бетон марки М100 | | | |

## Таблица расчетных нагрузок на верхний обрез фундамента (при снеге 980 Па) при n=1,0

| Оси | Схема | $t_н = -20°C$ | | | $t_н = -30°C$ | | |
|---|---|---|---|---|---|---|---|
| | | M, кН·м | N, кН | Q, кН | M, кН·м | N, кН | Q, кН |
| 1; 5 |  | 11,7 | $N_1$=66,5<br>$N_2$=65,5 | 3,5 | 12,8 | $N_1$=69,5<br>$N_2$=82,0 | 3,5 |
| А, В | Ленточный фундамент | — | 22,0 | — | — | 25,4 | — |
| 2, 4 | 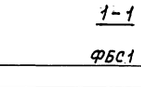 | 18,0 | 130,0 | 4,1 | 18,0 | 137,0 | 4,1 |

1. Характеристики грунта основания даны на листе АС-2.
2. Бетонные блоки укладывать на цементном растворе марки 50 толщ. 20 мм.
3. Гидроизоляцию для панелей выполнить из слоя цементно-песчаного раствора марки 100 состава 1:2 толщ. 30 мм на отм. -0.030 с гидрофобными добавками.
4. Вдоль наружных стен устроить асфальтовую отмостку толщ. 20 мм шириной 0,70 м по плотно утрамбованному щебеночному основанию толщ. 100 мм с уклоном 0,03.
5. Обратную засыпку пазух котлованов производить грунтом с послойным уплотнением до объемной массы скелета $\gamma_{ск} \geq 1,6$ т/м³.

| | | | |
|---|---|---|---|
| | | 807-11-18.85 АС | |
| ГИП | Клейн | | |
| Нач.отд. | Ким | | |
| Гл.констр. | Теляковский | | |
| Гл.спец. | Марков | | |
| Н.контр. | Марков | | |
| Рук.гр. | Скобликов | | |
| Инженер | Ермакова | | |
| Ст.техн. | Коптева | | |

Привязан

Инв.№

Санитарный пропускник на 30 человек для животноводческих и птицеводческих предприятий (полносборное здание)

| Стадия | Лист | Листов |
|---|---|---|
| Р | 7 | |

Схема расположения фундаментов (8 вариант 1)

ГИПРОНИСЕЛЬХОЗ

Копировала шз 21108-01 14 Формат А2

Инв.№ подл. | Подпись и дата | Взам. инв.№

Альбом I

## Схема расположения колонн и балок покрытия (вариант 1)

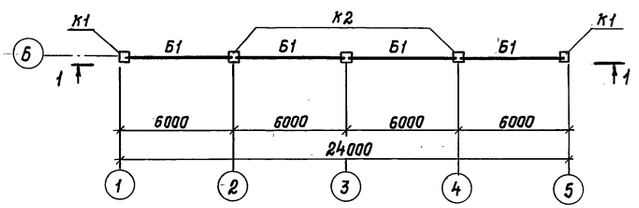


### 1-1

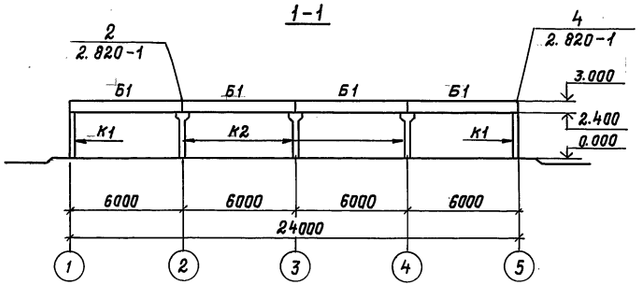


## Схема расположения свай-колонн и балок покрытия (вариант 2)

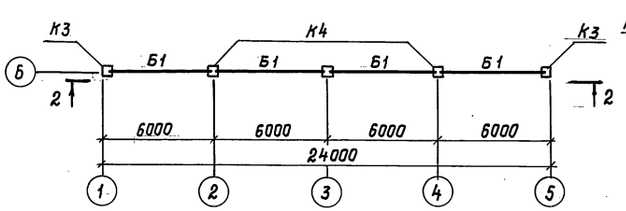


### 2-2

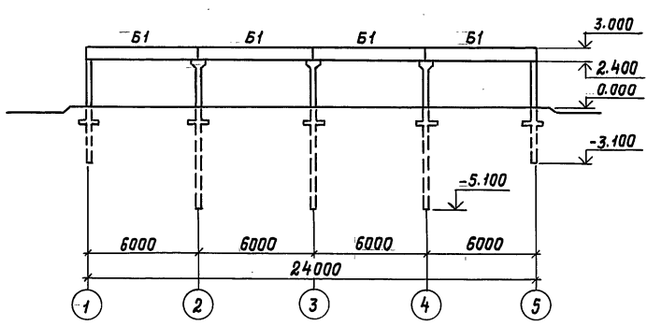


## Схема расположения элементов навеса над входом

План плиты на отм. 0.020
(размер в скобках для $t_н = -30°C$)

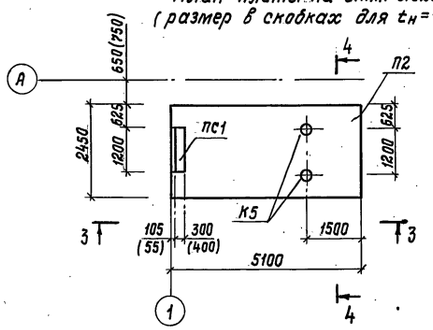


### 3-3

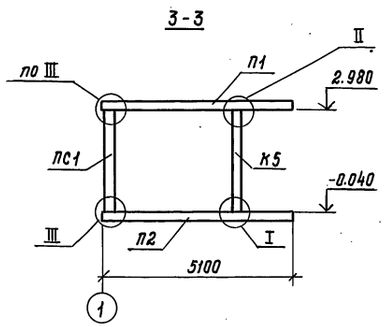


III

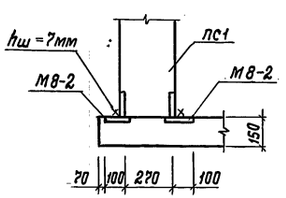


### 4-4

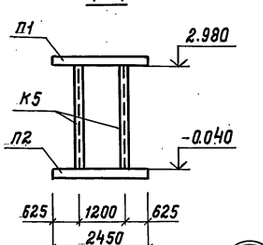


I

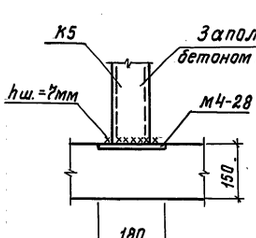


II

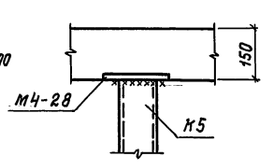


## Спецификация элементов к схемам расположенным на листе

| Марка, поз. | Обозначение | Наименование | Кол. | Масса ед.кг | Примечание |
|---|---|---|---|---|---|
| | | Балки для $t_н = -20°C; -30°C$ | | | |
| | | Снег 100 кгс/м² | | | |
| Б1 | т.п. Ал.II кжи5- | 1БСТ6-2АIVт-1 | 4 | 1150 | |
| | | Колонны | | | |
| К1 | кжи.5-01.00.00.00 | СК2-33-3а | 2 | 330 | |
| К2 | 1.823-1 вып.1 | СКТ2-33-3 | 3 | 355 | |
| | | Сваи-колонны | | | |
| | | (вариант 2) | | | |
| К3 | т.п. Ал.II кжи.5-02.00.00.00 | 1СД 55.29.30-1 | 2 | 1370 | |
| К4 | ГОСТ 19804.7-83 | 2СД 75.29.30-1 | 3 | 1850 | |
| | | Плиты | | | |
| П1 | т.п. Ал.II кжи.5-01.00.00.00 | Плита покрытия П1 | 1 | 4900 | |
| П2 | кжи.5-02.00.00.00 | Плита пола П2 | 1 | 4900 | |
| | | Панели стеновые | | | |
| ПС1 | кжи.5-01.00.00.00 | Панель стеновая | | | |
| | | ПСД 12.30.30-т-П2 | 1 | 1510 | |
| | | Стойки металлические | | | |
| К5 | лист 9 | Труба ф 114 S=6мм | | | |
| | | $\ell$=3000, ГОСТ 8732-70 | 2 | 48 | |
| М1-9 | 1.800-4 | Соединительная деталь | 6 | 1,50 | |
| М1-10 | 1.800-4 | Соединительная деталь | 2 | 2,40 | |

1. Все металлические соединения защищить от коррозии в соответствии с указаниями на листе АС-2.
2. Плиту П2 установить на песчаную подготовку толщиной 200 мм.

| | | | |
|---|---|---|---|
| ГИП | Клейн | 807-11-18.85 АС | |
| Нач.отд. | Ким | | |
| Гл.констр. | Теляковский | Санитарный пропускник на 30 человек для животноводческих и птицеводческих предприятий (полносборное здание) | Стадия: Р; Лист: 9; Листов: |
| Гл.спец. | Марков | | |
| Н.контр. | Марков | | |
| Рук.гр. | Скобликов | Схемы расположения колонн, свай-колонн, балок покрытия и конструкций навеса на входом | ГИПРОНИСЕЛЬХОЗ |
| Ст.инж. | Малашина | | |
| Ст.техн. | Коптева | | |

Привязан

Инв.N

Инв.N подл. | Подпись и дата | Взам. инв.N

Копировала ИЗ 21108-01 16 Формат А2

Альбом I

## Схема расположения элементов покрытия

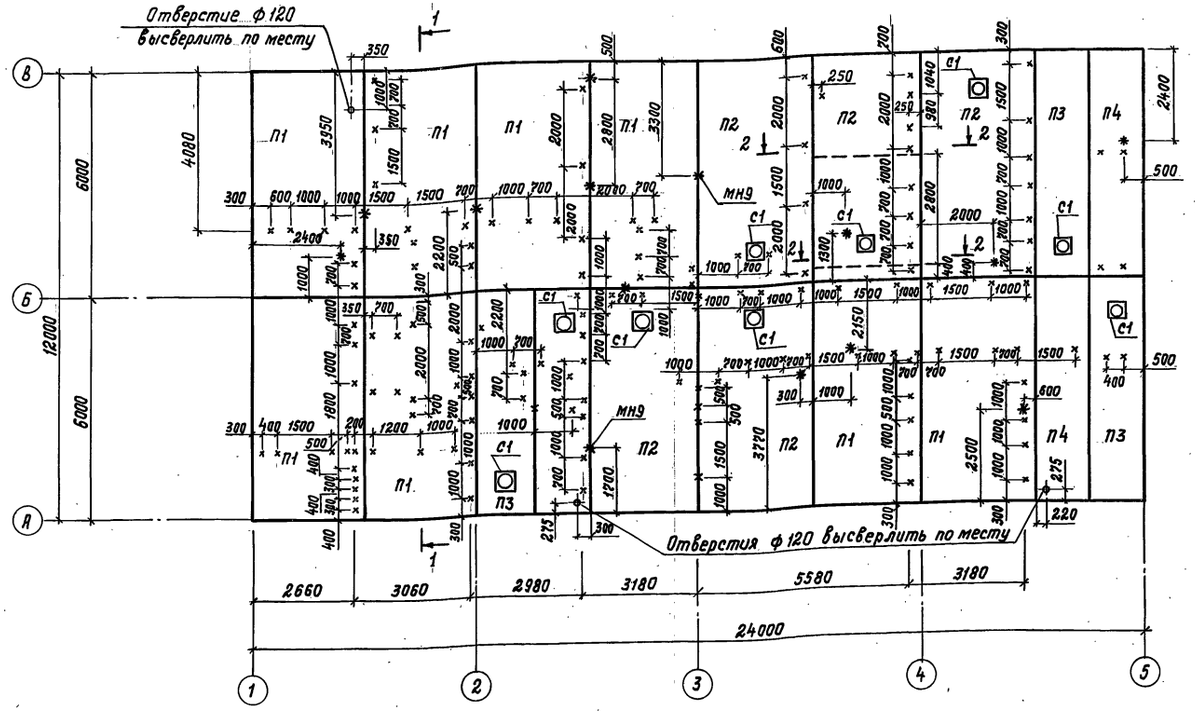


### 1–1

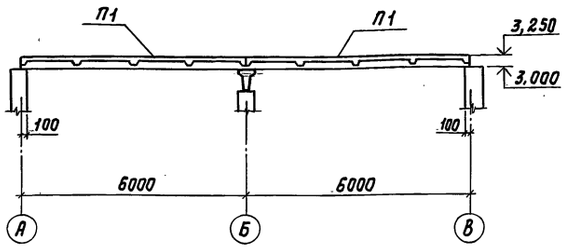


### 2–2

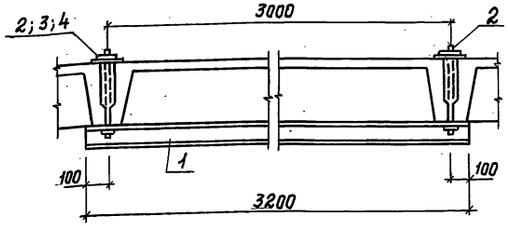


Условные обозначения:

× — Отверстия для крепления перегородок ф 23 мм.

✳ — Отверстия для крепления воздуховодов ф 23 мм.

Спецификация элементов к схеме расположенной на листе

| Марка, поз. | Обозначение | Наименование | Кол. | Масса ед. кг | Примечание |
|---|---|---|---|---|---|
| | | Плиты покрытия | | | |
| | | Для $t_н$=-20°С | | | |
| П1 | т. п. Ал.II.Кжш.5-01.00.00.00 | 1ПГ-3АIVт-80МВ-12-200Па | 8 | 2250 | |
| П2 | -02.00.00.00 | 1ПВ4-3АIVт-80МВ-12-200Па | 5 | 2900 | |
| П3 | -03.00.00.00 | 2ПВ4-2АIVт-80МВ-12-200Па | 4 | 1530 | |
| П4 | -04.00.00.00 | 2ПГ-2АIVт-80МВ-12-200Па | 2 | 1230 | |
| | | Для $t_н$=-30°С | | | |
| П1 | т. п. Ал.II.Кжш.5-01.00.00.00 | 1ПГ-3АIVт-120МВ-12-200Па | 8 | 2250 | |
| П2 | -02.00.00.00 | 1ПВ4-3АIVт-120МВ-12-200Па | 5 | 2900 | |
| П3 | -03.00.00.00 | 2ПВ4-2АIVт-120МВ-12-200Па | 4 | 1530 | |
| П4 | -04.00.00.00 | 2ПГ-2АIVт-120МВ-12-200Па | 2 | 1230 | |
| | | Для $t_н$=-20°С; -30°С | | | |
| С1 | 1.494-24 вып.1 | Стакан СБ4А-1 | 9 | 150 | |
| | | | | | |
| | | Изделия металлические | | | |
| 1 | | Г 10 ГОСТ 8240-72<br>Вст3кп2 ГОСТ 535-79<br>$\ell$=3200 | 1 | 27,5 | |
| 2 | | Болт М16 ГОСТ 7798-70, $\ell$=300 | 2 | 0,51 | |
| 3 | | Шайба ф16 ГОСТ 11371-78 | 2 | 0,01 | |
| 4 | | Гайка М16 ГОСТ 5915-70 | 2 | 0,03 | |
| МН8 | т. п. Ал.II.Кжш.5-14.00.00 | Изделие закладное МН9 | 13 | 1,49 | |

1. Плиты покрытия приварить к закладным деталям балок и стеновых панелей не менее чем в 3 точках. Электроды типа Э-42, $h_{шв}$=6 мм.
2. Швы между плитами тщательно заполнить бетоном марки М50 на мелком заполнителе.
3. Отверстия высверлить по месту, утеплитель и пароизоляцию восстановить.
4. Закладные изделия в плитах и все металлические соединения защищить от коррозии в соответствии с указаниями на листе АС-2.
5. Размеры в скобках даны для $t_н$=-30°С.
6. Металлические балки (поз. 1 на разрезе 2-2) являются монтажными и расчитаны на подъем оборудования весом до 100 кг.

Привязан

Инв. №

| | | | |
|---|---|---|---|
| ГИП | Клейн | | |
| Нач.отд. | Ким | | |
| Гл.констр. | Теляковский | | |
| Гл.спец. | Марков | | |
| Н.контр. | Марков | | |
| Рук. гр. | Скобликов | | |
| Ст. инж. | Малашина | | |
| Ст.техн. | Коптева | | |

807-11-18.85 АС

Санитарный пропускник на 30 человек для животноводческих и птицеводческих предприятий (полносборное здание)

| Стадия | Лист | Листов |
|---|---|---|
| Р | 10 | |

Схема расположения плит покрытия

ГИПРОНИСЕЛЬХОЗ

Копировала Из 21108-01 17 Формат А2

Инв.N подл. | Подпись и дата | Взам. инв.N | ОВ | Механическая часть

Альбом I

## Схема расположения панелей стены по оси А между осями 1-5

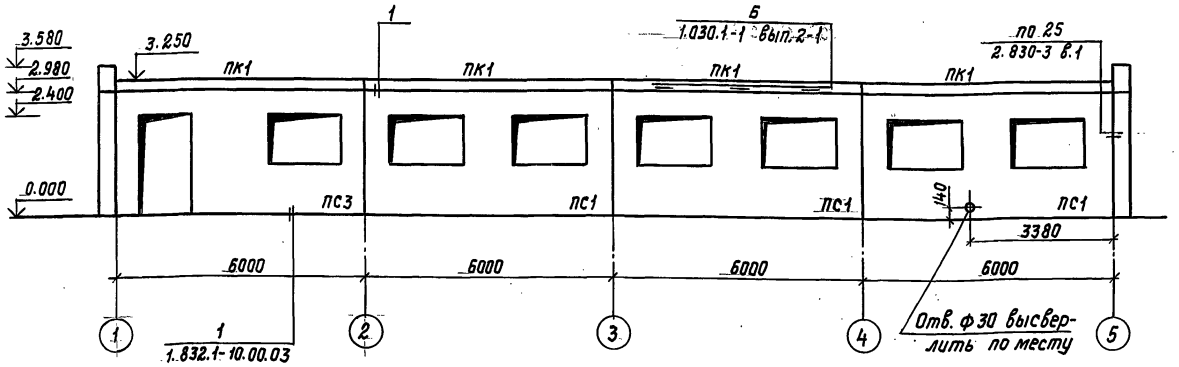


## Схема расположения панелей стены по оси В между осями 5-1

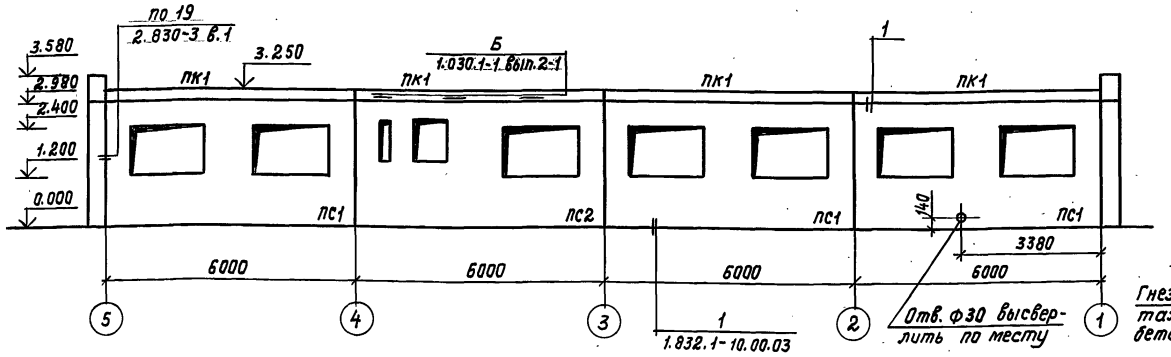


## Схема расположения панелей стены по оси 5 между осями -А В

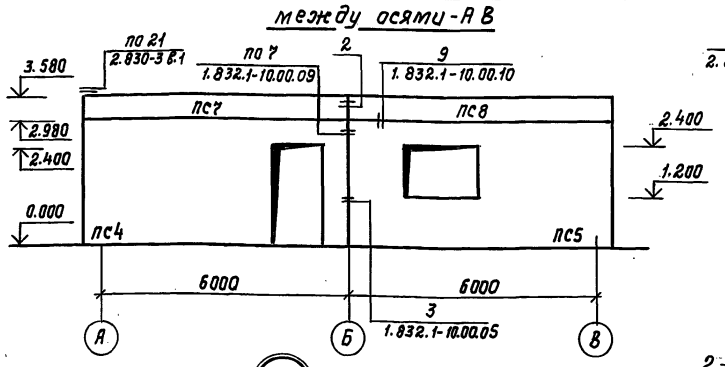


## Схема расположения панелей стены по оси 1 между осями В-А

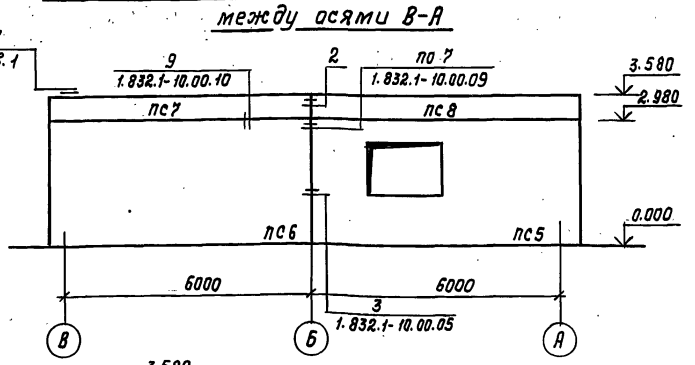


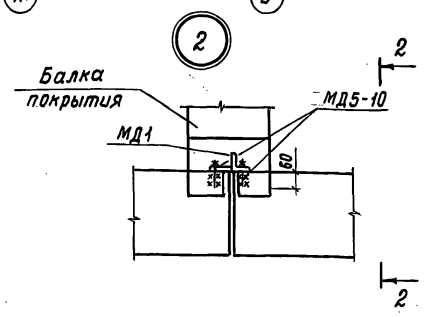


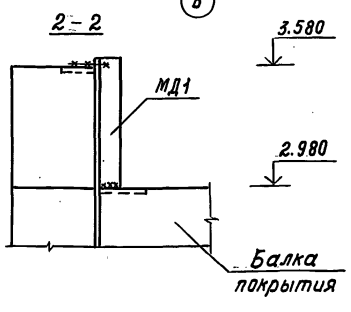


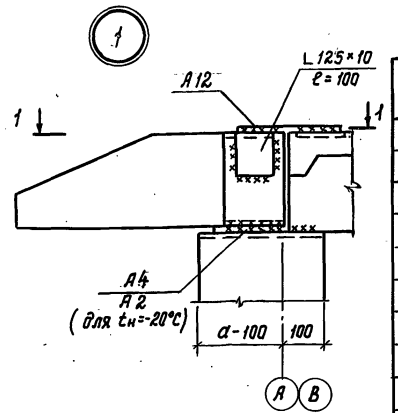


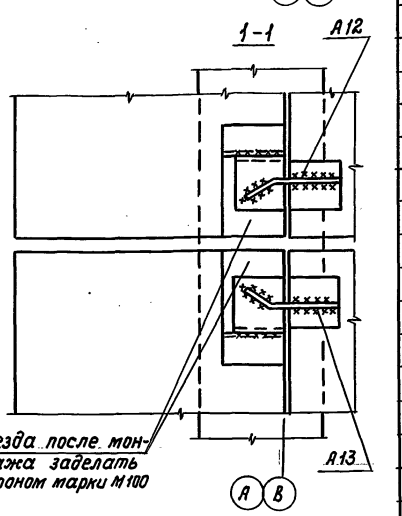


## Схема элементов к схемам расположения панелей стен

| Марка, поз. | Обозначение | Наименование | Кол. | Масса ед. кг | Примечание |
|---|---|---|---|---|---|
| | | Для $t_н$=-20°С | | | |
| ПС1 | т.п. Ал.II кжи2-06.00.00 | 1 ПСД 60.30.30-Т-1 | 6 | 5400 | |
| ПС2 | -01.00.00 | 4.1 ПСД 60.30.30-Т-1 | 1 | 5500 | |
| ПС3 | -02.00.00 | 2.1 ПСД 60.30.30-Т-1 | 1 | 5000 | |
| ПС4 | -03.00.00 | 3 ПСД 60.30.30-Т-1 | 1 | 6000 | |
| ПС5 | -04.00.00 | 4 ПСД 63.30.30-Т-1 | 2 | 6300 | |
| ПС6 | -05.00.00 | ПСД 63.30.30-Т-1 | 1 | 7000 | |
| ПС7 | 1.832.1-9 вып. 0,1,2 | ПСД 60.6.30-Т-У | 2 | 1400 | |
| ПС8 | 1832.1-9 вып. 0,1,2 | ПСД 60.6.30-Т-УП | 2 | 1400 | |
| ПК1 | 1.030.1-1 вып. 2-1 | ПК 60.6.5-Л | 8 | 1200 | |
| | | Для $t_н$=-30°С | | | |
| ПС1 | т.п. Ал.II кжц.2-06.00.00 | 1 ПСД 60.30.40-Т-1 | 6 | 6800 | |
| ПС2 | -01.00.00 | 4.1 ПСД 60.30.40-Т-1 | 1 | 7000 | |
| ПС3 | -02.00.00 | 2.1 ПСД 60.30.40-Т-1 | 1 | 6100 | |
| ПС4 | -03.00.00 | 3 ПСД 60.30.40-Т-1 | 1 | 7500 | |
| ПС5 | -04.00.00 | 4 ПСД 64.30.40-Т-1 | 2 | 7800 | |
| ПС6 | -05.00.00 | ПСД 64.30.40-Т-1 | 1 | 8800 | |
| ПС7 | 1.832.1-9 вып. 0,1,2 | ПСД 60.6.40-Т-У | 2 | 1700 | |
| ПС8 | 1.832.1-9 вып. 0,1,2 | ПСД 60.6.40-Т-УП | 2 | 1700 | |
| ПК1 | 1.030.1-1 вып. 2-1 | ПК 60.7.5-Л | 8 | 1400 | |
| | | | | | |
| | | Изделия металлические | | | |
| | | Для $t_н$=-20°С; -30°С | | | |
| А12 | 1.433-1 | А12 | 8 | 1,23 | |
| А13 | 1.433-1 | А13 | 8 | 1,23 | |
| | 1.433-1 | ∟125×10 ℓ=100 ГОСТ 8509-72 | 16 | 1,00 | |
| А4 | 1.030.1-1 вып. 2-1 | А4 | 16 | 1,5 | Для $t_н$=-30°С |
| А3 | 1.030.1-1 вып. 2-1 | А3 | 24 | 0,4 | |
| МС2 | 1.832.1-10 вып.0 | МС2 | 4 | 0,37 | |
| МД1 | т.п. Ал.II Кжи.5-00.00.07.00 | МД1 | 2 | 5,2 | |
| МД5-10 | 1.800-4 | МД5-10 | 4 | 0,1 | |
| МС3 | 2.830-2.0800-03 | МС3 | 8 | 0,4 | |
| | | ∟90×7 ℓ=120 ГОСТ 8509-72 | 4 | 1,2 | |
| | | -60×4 ℓ=140 ГОСТ 103-76 | 2 | 0,24 | |
| | | ∟160×100×9 ℓ=2400 ГОСТ 8510-72 | 4 | 43,2 | |
| А2 | 1.030.1-1 вып. 2-1 | А2 | 16 | 1,2 | Для $t_н$=-20°С |

Привязан

Инв.N

| | | |
|---|---|---|
| ГИП | Клейн | |
| Нач.отд. | Ким | |
| Гл.констр. | Теляковский | |
| Гл.спец. | Марков | |
| Н.контр. | Марков | |
| Рук.гр. | Скобликов | |
| Инженер | Ермакова | |

807-11-18.85 АС

Санитарный пропускник на 30 человек для животноводческих и птицеводческих предприятий (полносборное здание)

| Стадия | Лист | Листов |
|---|---|---|
| Р | 11 | |

Стены из панелей повышенной заводской готовности. Схемы расположения панелей стен

ГИПРОНИСЕЛЬХОЗ

Копировала ИЗ 21108-01 18 Формат А2

Инв.N подл. | Подпись и дата | Взам. инв.N

## Схема расположения панелей стены в осях 1-5

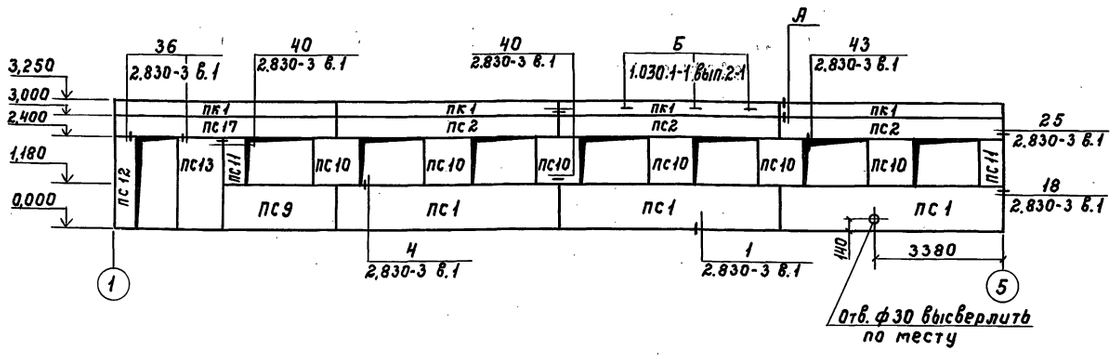


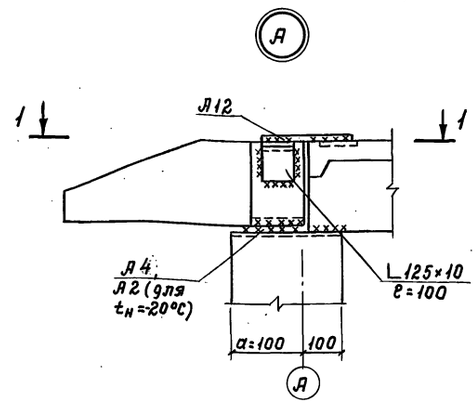


## Схема расположения панелей стены в осях 5-1

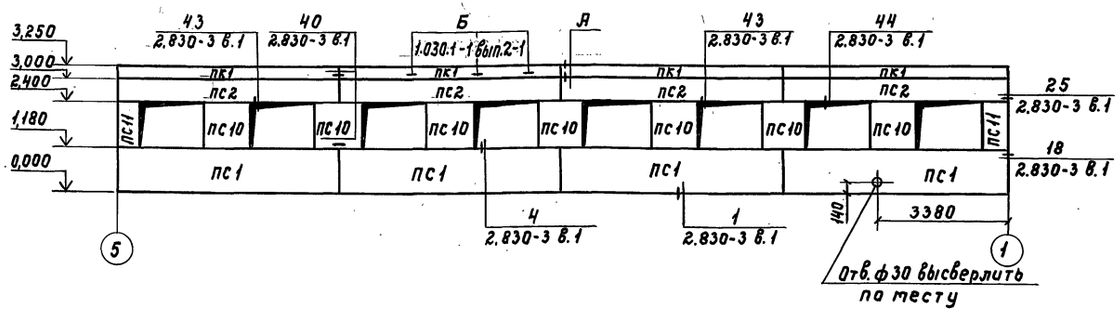


## 1-1

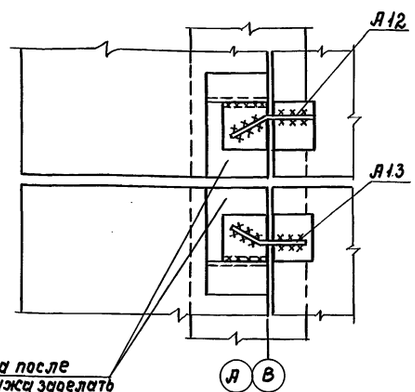


## Схема расположения панелей стены в осях А-В

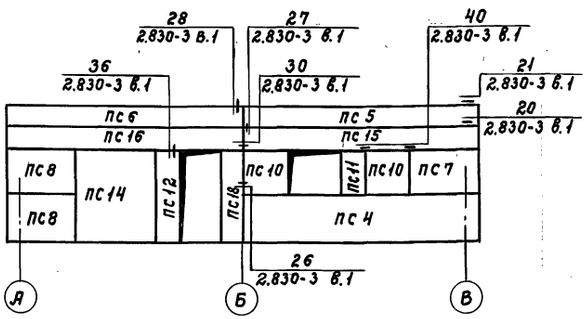


## Схема расположения панелей стены в осях В-А

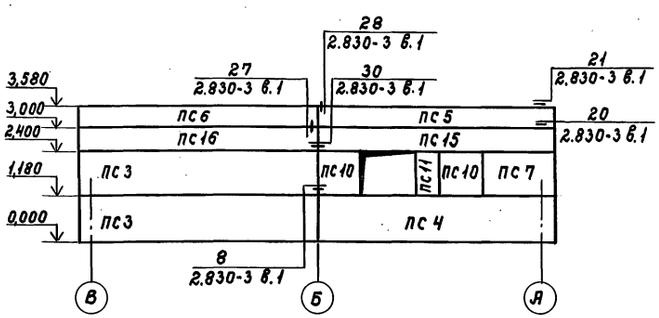


Данный лист см. с листом АС-13

| | | | | | | |
|---|---|---|---|---|---|---|
| | | | | 807-11-18.85 АС | | |
| Гип | Клейн | | | | | |
| Нач.отд. | Кит | | | | | |
| Гл.констр. | Теляковский | | | Санитарный пропускник на 30 человек для животноводческих и птицеводческих предприятий (полносборное здание) | Стадия: Р | Лист: 12 | Листов: |
| Н.контр. | Марков | | | | | | |
| Гл.спец. | Марков | | | | | | |
| Рук.гр. | Скобликов | | | Стены из панелей горизонтальной разрезки. Схемы расположения панелей стен | ГИПРОНИСЕЛЬХОЗ | | |
| Инж. | Ермакова | | | | | | |
| Ст.техн. | Коптева | | | | | | |
| Привязан | | | | | | | |
| Инв.N | | | | | | | |



Инв.N подл. | Подпись и дата | Взам.инв.N

Альбом I

## Ведомость монтажных узлов панелей стен

| N узла | Марка крепежного элемента | Количество штук в узле | Количество узлов | Общее кол-во элементов в узле | Примечание |
|---|---|---|---|---|---|
| 4 | -70×8 ℓ=110 | 1 | 30 | 30 | |
| 8 | МС1-1 | 2 | 1 | 2 | |
| 18 | ∟90×7 ℓ=40 | 2 | 4 | 8 | |
| | ∟90×7 ℓ=120 | 1 | | 4 | |
| 20 | МС3 | 1 | 4 | 4 | |
| 21 | МС3 | 1 | 4 | 4 | |
| 25 | ∟90×7 ℓ=120 | 1 | 4 | 4 | |
| | МС3 | 1 | | 4 | |
| 26 | МС1-1 | 1 | 1 | 1 | |
| 27 | МС3 | 2 | 2 | 4 | |
| 28 | МС3 | 2 | 2 | 4 | |
| 30 | -80×12 ℓ=100 | 2 | 2 | 4 | |
| 36 | ∟90×7 ℓ=60 | 1 | 7 | 7 | |
| 43 | МС6 | 1 | 60 | 60 | |
| 44 | МС7 | 1 | 68 | 68 | |
| 48 | -60×8 ℓ=300 | 1 | 15 | 15 | |
| Б | А3 | 1 | 24 | 24 | |
| А | А12 | 2 | 8 | 16 | |
| | А13 | 2 | | 16 | |
| | ∟25×10 ℓ=100 | 2 | | 16 | |
| | А4 | 2 | | 16 | |

## Спецификация элементов к схемам расположенным на листе АС-12

| Марка, поз. | Обозначение | Наименование | Кол. | Масса ед.кг | Примечание |
|---|---|---|---|---|---|
| | | Для $t_н$=-20°С | | | |
| ПС1 | т.п. Ал.II кжи4-05.00.00 | ПСД 60.12.30-Т-1 | 7 | 2800 | |
| ПС2 | т.п. Ал.II кжи4-06.00.00 | ПСД 60.6.30-Т-1 | 7 | 1400 | |
| ПС3 | 1.832.1-9 вып. 0,1,2 | ПСД 60.12.30-Т-У | 2 | 2900 | |
| ПС4 | т.п. Ал.II кжи4-10.00.00 | ПСД 60.12.30-Т-УП.1 | 2 | 2900 | |
| ПС5 | 1.832.1-9 вып. 0,1,2 | ПСД 60.6.30-Т-УП | 2 | 1400 | |
| ПС6 | 1.832.1-9 вып. 0,1,2 | ПСД 60.6.30-Т-У | 3 | 1400 | |
| ПС7 | 1.832.1-9 вып. 0,1,2 | ПСД 15.12.30-Т-УП | 2 | 840 | |
| ПС8 | 1.832.1-9 вып. 0,1,2 | ПСД 15.12.30-Т-У | 2 | 840 | |
| ПС9 | т.п. Ал.II кжи4-11.00.00 | ПСД 30.12.30-Т-1 | 1 | 1400 | |
| ПС10 | 1.832.1-9 вып. 0,1,2 | ПСД 12.12.30-Т | 17 | 550 | |
| ПС11 | 1.832.1-9 вып. 0,1,2 | ПСД 6.12.30-Т | 6 | 270 | |
| ПС12 | т.п. Ал.II кжи.4-01.00.00 | ПСД 6.24.30-Т-1 | 2 | 550 | |
| ПС13 | -02.00.00 | ПСД 12.24.30-Т-1 | 1 | 1050 | |
| ПС14 | т.п. Ал.II кжи.4-03.00.00 | ПСД 21.24.30-Т-1 | 1 | 1750 | |
| ПС15 | -07.00.00 | ПСД 60.6.30-Т-УП.1 | 2 | 1400 | |
| ПС16 | -08.00.00 | ПСД 60.6.30-Т-У.1 | 1 | 1400 | |
| ПС17 | -09.00.00 | ПСД 60.6.30-Т-2 | 1 | 1400 | |
| ПС18 | -01.00.00 | ПСД 6.24.30-Т-1.Н | 1 | 550 | |
| ПК1 | 1.030.1-1 вып. 2-1 | ПК 60.6.5-Л | 8 | 1200 | |
| | | | | | |
| | | | | | |
| | | Для $t_н$=-30°С | | | |
| ПС1 | т.п. Ал.II кжи.3-05.00.00 | ПСД 60.12.40-Т-1 | 7 | 3500 | |
| ПС2 | -06.00.00 | ПСД 60.6.40-Т-1 | 7 | 1700 | |
| ПС3 | 1.832.1-9 вып. 0,1,2 | ПСД 60.12.40-Т-У | 2 | 3800 | |
| ПС4 | -10.00.00 | ПСД 60.12.40-Т-УП.1 | 2 | 3800 | |
| ПС5 | 1.832.1-9 вып. 0,1,2 | ПСД 60.6.40-Т-УП | 2 | 1900 | |
| ПС6 | 1.832.1-9 вып. 0,1,2 | ПСД 60.6.40-Т-У | 3 | 1900 | |
| ПС7 | 1.832.1-9 вып. 0,1,2 | ПСД 15.12.40-Т-УП | 2 | 1100 | |
| ПС8 | 1.832.1-9 вып. 0,1,2 | ПСД 15.12.40-Т-У | 2 | 1100 | |
| ПС9 | т.п. Ал.II кжи.3-11.00.00 | ПСД 30.12.40-Т-1 | 1 | 1800 | |
| ПС10 | 1.832.1-9 вып. 0,1,2 | ПСД 12.12.40-Т-П | 17 | 690 | |
| ПС11 | 1.832.1-9 вып. 0,1,2 | ПСД 6.12.40-Т | 6 | 340 | |
| ПС12 | т.п. Ал.II кжи.3-01.00.00 | ПСД 6.24.40-Т-1 | 2 | 650 | |
| ПС13 | -02.00.00 | ПСД 12.24.40-Т-1 | 1 | 1300 | |
| ПС14 | -03.00.00 | ПСД 21.24.40-Т-1 | 1 | 2250 | |
| ПС15 | -07.00.00 | ПСД 60.6.40-Т-УП.1 | 2 | 1900 | |
| ПС16 | -08.00.00 | ПСД 60.6.40-Т-У.1 | 1 | 1900 | |
| ПС17 | -09.00.00 | ПСД 60.6.40-Т-2 | 1 | 1700 | |
| ПС18 | -01.00.00 | ПСД 6.24.40-Т-1.Н | 1 | 650 | |
| ПК1 | 1.030.1-1 вып. 2-1 | ПК 60.7.5-Л | 8 | 1400 | |
| | | | | | |
| | | | | | |
| | | | | | |
| | | | | | |
| | | | | | |

| Марка, поз. | Обозначение | Наименование | Кол. | Масса ед.кг | Примечание |
|---|---|---|---|---|---|
| | | Металлические изделия | | | |
| | | Для $t_н$=-20°С; -30°С | | | |
| МС1-1 | 2.830-2.07.00 | Изделие соединительное | | | |
| | | МС1-1 | 3 | 0,43 | |
| МС3 | 2.830-2.08.00-03 | Изделие соединительное | | | |
| | | МС3 | 20 | 0,4 | |
| МС6 | 2.830-2.08.00 | Изделие соединительное | | | |
| | | МС6 | 60 | 0,17 | |
| МС7 | 2.830-2.08.00-01 | Изделие соединительное | | | |
| | | МС7 | 68 | 0,54 | |
| А3 | 1.030.1-1 вып. 2-1 | А3 | 24 | 0,4 | |
| А4 | 1.030.1-1 вып. 2-1 | А4 | 16 | 1,5 | для $t_н$=-30°С |
| А12 | 1.433-1 | А12 | 16 | 1,23 | |
| А13 | 1.433-1 | А13 | 16 | 1,23 | |
| | | -70×8 ℓ=110 ГОСТ 103-76 | 30 | 0,48 | |
| | | ∟90×7 ℓ=40 ГОСТ 8509-72 | 8 | 0,39 | |
| | | ∟90×7 ℓ=120 ГОСТ 8509-72 | 8 | 1,2 | |
| | | -80×12 ℓ=100 ГОСТ 103-76 | 4 | 0,75 | |
| | | ∟90×7 ℓ=60 ГОСТ 8509-72 | 7 | 0,58 | |
| | | -60×8 ℓ=300 ГОСТ 103-76 | 15 | 1,1 | |
| | | ∟125×10 ℓ=100 ГОСТ 8509-72 | 16 | 1,0 | |
| СУ1 | т.п. Ал.II кжи.5-00.00.05 | Стойка угловая СУ1 | 4 | 21,24 | |
| МД1 | т.п. Ал.II кжи.5-00.00.07 | МД1 | 2 | 5,28 | |
| А2 | 1.030.1-1 вып. 2-1 | А2 | 16 | 1,2 | для $t_н$=-20°С |
| | | | | | |
| | | | | | |
| | | | | | |

Инв.N подл. | Подпись и дата | Взам. инв.N

Привязан

Инв.N

| | | |
|---|---|---|
| Гип | Клейн | |
| Нач.отд. | Ким | |
| Гл.констр. | Теляковский | |
| Гл.спец. | Марков | |
| Н.контр. | Марков | |
| Рук. гр. | Скобликов | |
| Инженер | Ермакова | |

807-11-18.85 АС

Санитарный пропускник на 30 человек для животноводческих и птицеводческих предприятий (полносборное здание)

| Стадия | Лист | Листов |
|---|---|---|
| Р | 13 | |

Стены из панелей горизонтальной разрезки. Спецификация к схемам расположения панелей стен

ГИПРОНИСЕЛЬХОЗ

Копировала ИРЗ 21108-01 20 Формат А2

## Схема расположения внутренних перегородок

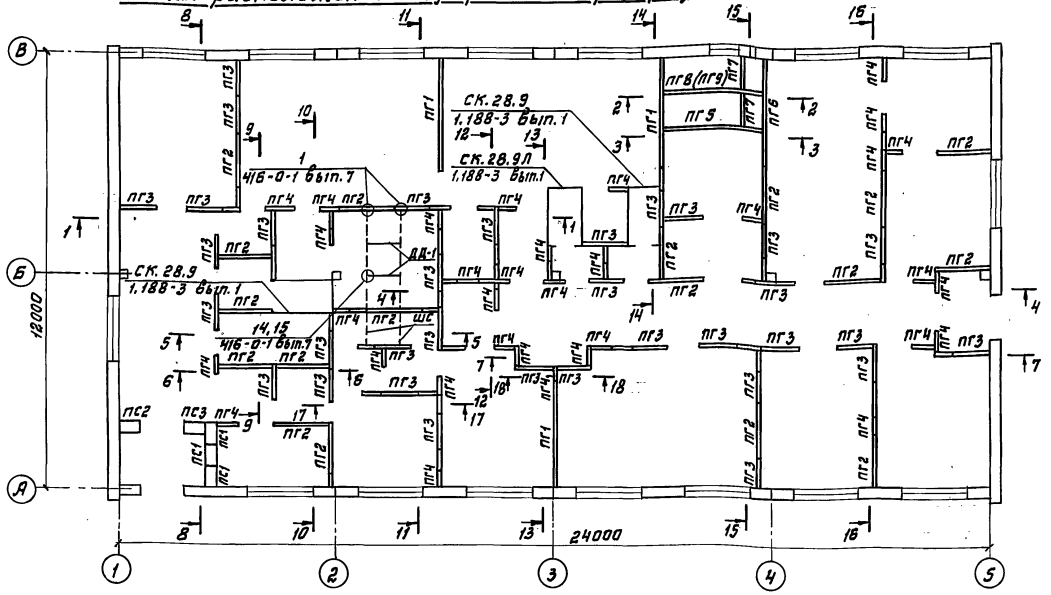


## Деталь плана 1

(см. лист 3)

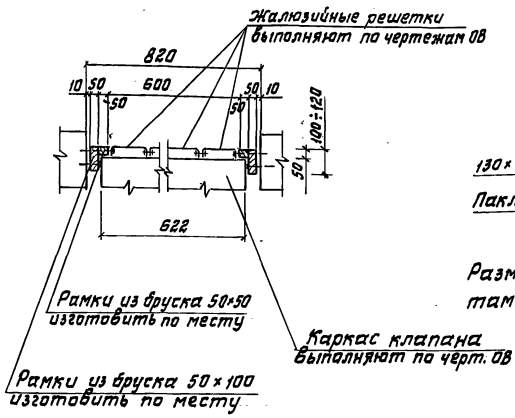


## Деталь плана 2

(см. лист 5)

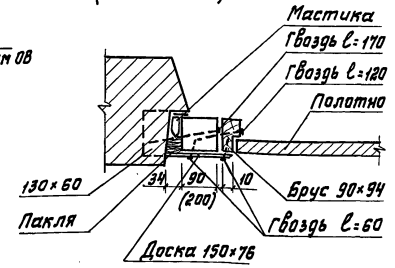


Размер в скобках для внутренней двери тамбура.

## Спецификация элементов заполнения проемов

| Марка, поз. | Обозначение | Наименование | Всего | Масса ед. кг | Примечание |
|---|---|---|---|---|---|
| 1 | ГОСТ 6629-74 | Дверной блок ДГ 21-10 | 8 | | |
| 2 | ГОСТ 6629-74 | Дверной блок ДГ 21-9 | 5 | | |
| 3 | ГОСТ 6629-74 | Дверной блок ДГ 21-9л | 2 | | |
| 4 | ГОСТ 6629-74 | Дверной блок ДГ 21-7 | 13 | | |
| 5 | ГОСТ 6629-74 | Дверной блок ДГ 21-7л | 7 | | |
| 6 | 24698-81 | Дверной блок ДН 24-10щ | 2 | | См. указан. |
| | | | | | |
| ОК-1 | ГОСТ 11214-78 | Окно ОС 12-18 | 14 | | См. указан. |
| ОК-2 | ГОСТ 11214-78 | Окно ОС 12-15 | 2 | | См. указан. |

## Спецификация гардеробного оборудования

| Марки, поз. | Обозначение | Наименование | Кол. | Масса ед.кг | Примечание |
|---|---|---|---|---|---|
| 1 | 224-15-77 | Шкаф деревянный МД 33.3 | 20 | | со скамьей |
| | | | | | |

## Спецификация сборных перегородок и сантехкабин

| Марки, поз. | Обозначение | Наименование | Кол. | Масса ед. кг | Примечание |
|---|---|---|---|---|---|
| ДД-1 | 4Б-0-1 Вып. 7 | Щит 0,87×1,7×22 | 2 | 30 | |
| ШС | 4Б-0-1 Вып. 7 | Штанга 40×40×3 ЧМТУ6Б8-64 | 7,2пм | 23,8 | |
| СК 28.9 | 1.88-3 Вып.1 | 1600×940×2760 | 2 | 1530 | |
| СК28.9Л | 1.188-3 Вып.1 | 1600×940×2760 | 1 | 1650 | |

## Спецификация сборных перегородок

| Марка, поз. | Обозначение | Наименование | Кол. | Масса ед. кг | Примечание |
|---|---|---|---|---|---|
| | | Для $t_н$=-20°С; -30°С | | | |
| ПГ1 | Т.п. Ал.II-КЖИ.5-01.00.00 | Панель ПГ 30.31-Т | 3 | 1830 | |
| ПГ2 | -01 | Панель ПГ 15.31-Т | 17 | 900 | |
| ПГ3 | -02 | Панель ПГ 10.31-Т | 34 | 600 | |
| ПГ4 | -03 | Панель ПГ 5.31-Т | 33 | 300 | |
| ПГ5 | -02.00.00 | Панель ПГ 30.31-Т-1 | 1 | 1608 | |
| ПГ6 | -03.00.00 | Панель ПГ 30.31-Т-2 | 1 | 1630 | |
| ПГ7 | -04.00.00 | Панель ПГ 10.31-Т-1 | 2 | 456 | |
| | | Для $t_н$=-20°С | | | |
| ПС1 | 1.832.1-9 Вып. 0,1,2 | Панель ПСД 6.30.30-Т | 3 | 690 | |
| ПС2 | Т.п. Ал.II-КЖИ.2-07.00.00 | Панель ПСД 6.30.30-Т-1Н | 1 | 690 | |
| ПС3 | или -КЖИ.4-04.00.00 | Панель ПСД 6.30.30-Т-1 | 1 | 690 | |
| ПГ8 | Т.п. Ал.II-КЖИ.5-05.00.00 | Панель ПГ 30.31-Т-3 | 1 | 1560 | |
| | | Для $t_н$=-30°С | | | |
| ПС1 | 1.832.1-9 Вып. 0,1,2 | Панель ПСД 6.30.40-Т-1 | 3 | 910 | |
| ПС2 | Т.п. Ал.II-КЖИ.1-07.00.00 | Панель ПСД 6.30.40-Т-1Н | 1 | 910 | |
| ПС3 | или -КЖИ.3-04.00.00 | Панель ПСД 6.30.40-Т-1 | 1 | 910 | |
| ПГ9 | Т.п. Ал.II-КЖИ.5-06.00.00 | Панель ПГ 30.31-Т-4 | 1 | 1560 | |

| Марка, поз. | Обозначение | Наименование | Кол. | Масса ед.кг. | Примечание |
|---|---|---|---|---|---|
| | | Изделия металлические | | | |
| МН1 | лист 17 | ГН ⊏ 100×70×4; ℓ=180 | 34 | 1,27 | |
| МН2 | Т.п. Ал.II-КЖИ.5-11.00.00 | МН2 | 110 | 2,42 | |
| МН3 | -12.00.00 | МН3 | 110 | 1,46 | |
| МН4 | лист 17 | ГН ⊏ 100×70×4; ℓ=1060 | 8 | 7,50 | |
| МН5 | лист 17 | ГН ⊏ 100×70×4; ℓ=860 | 22 | 6,08 | |
| МН6 | лист 17 | ГН ⊏ 100×70×4; ℓ=1200 | 10 | 8,50 | |
| МН7 | лист 17 | ГН ⊏ 100×70×4; ℓ=150 | 15 | 1,06 | |
| МН8 | Т.п. Ал.II-КЖИ.5-14.00.00 | МН8 | 15 | 1,49 | |

1. Данный лист см. совместно с листами 3 и 5.
2. Количество окон ОК-1; ОК-2 и дверного блока 6 даны только для варианта с горизонтальной разрезкой панелей.

Привязан

Инв. №

| | | | |
|---|---|---|---|
| ГИП | Клейн | | |
| Нач.отд. | Ким | | |
| Гл.конст. | Теляковский | | |
| Н.контр. | Марков | | |
| Гл.спец. | Марков | | |
| Рук.гр. | Скабликов | | |
| Арх. | Трушина | | |
| Ст.инж. | Малашина | | |

807-11-18.85 АС

Санитарный пропускник на 30 человек для животноводческих и птицеводческих предприятий (полносборное здание)

| Стадия | Лист | Листов |
|---|---|---|
| Р | 15 | |

Схема расположения панелей перегородок

ГИПРОНИСЕЛЬХОЗ

Инв.№ подл. | Подпись и дата | Взам. инв.№

Альбом I

## План полов на отм. 0,000

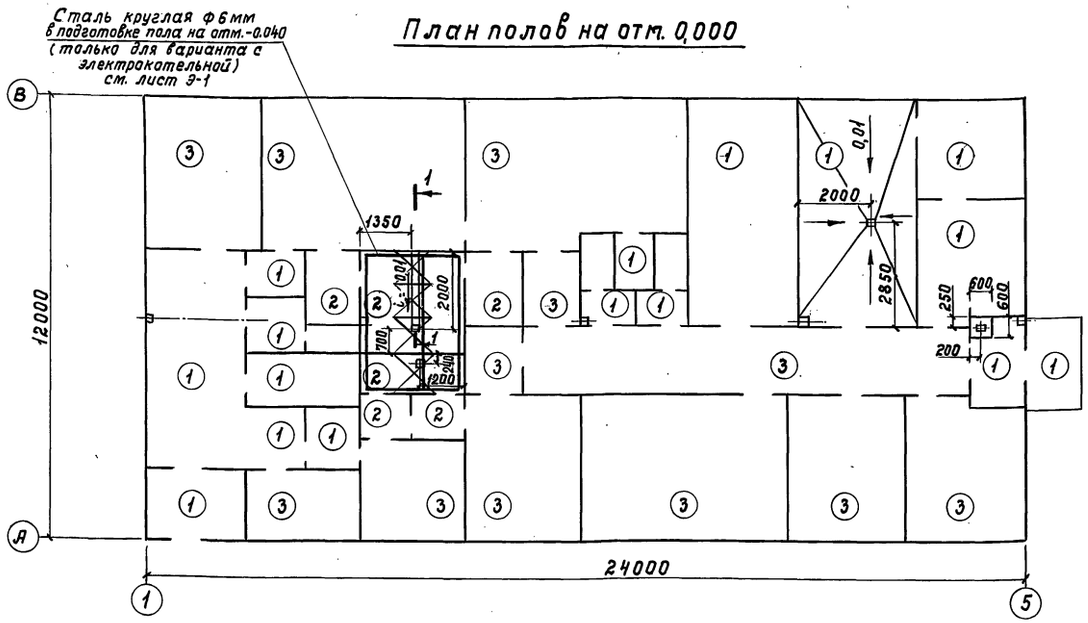


## 2 - 2

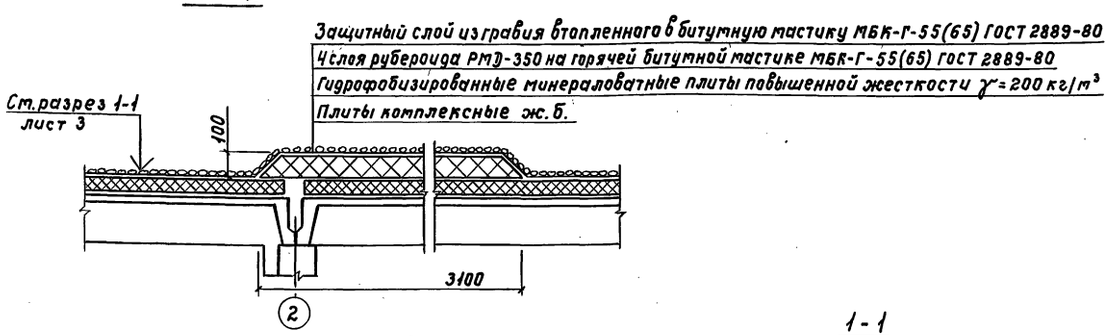


## План кровли

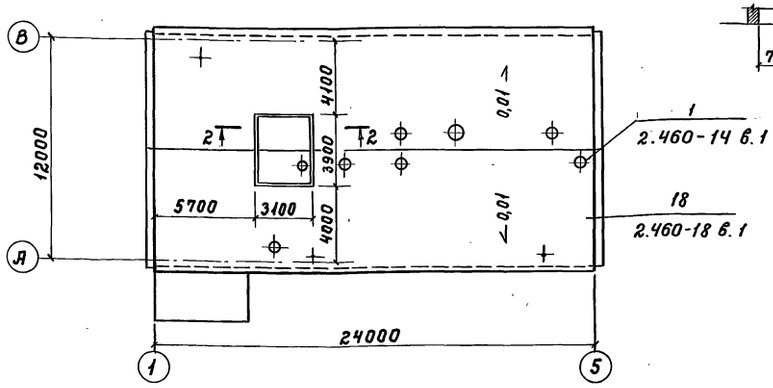


## 1 - 1

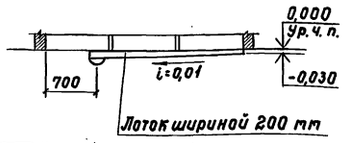


## Экспликация полов

| Наименование или номер помещения по проекту | Тип пола по проекту | Схема пола или номер узла по серии | Элементы пола и их толщина | Площадь пола м² |
|---|---|---|---|---|
| 1; 2; 3; 6; 9; 12; 16; 18; 19; 20; 21; 22; 23 | 1 П-9 | | Покрытие бетонное. Бетон марки М200 - 20 мм. Подстилающий слой - бетон марки М100 - 80 мм. Основание - уплотненный грунт с утрамбованным в него слоем щебня крупностью 40-60 мм | 96,7 |
| 7; 8; 13; 14 | 2 П-43 | | Покрытие - керамическая плитка ГОСТ 6787-80 - 13 мм. Прослойка и заполнение швов - цементно-песчаный раствор М150 - 15 мм. Подстилающий слой - бетон марки М100 - 80 мм. Основание - уплотненный грунт с утрамбованным в него щебнем крупностью 40-60 мм | 19,2 |
| 4; 5; 6; 10; 11; 12; 15; 17; 24; 25; 26; 27 | 3 П-71 | | Покрытие - линолеум ГОСТ 7251-77 - 3 мм. Прослойка - холодная мастика на водостойких вяжущих - 1 мм. Стяжка - легкий бетон γ=1100 кг/см³ - 20 мм. Подстилающий слой - бетон марки М100 - 80 мм. Основание - уплотненный грунт с утрамбованным в него щебнем крупностью 40-60 мм | 152,5 |

1. Для утепления предусмотреть укладку по грунту основания под конструкцию пола на ширину 1,5 м от наружных стен слоя керамзита толщиной 0,15 м, кроме тамбуров и венткамеры см. листы АС-7, 8.
2. Конструкция полов показана в соответствии с СНиП II-В.8-71.

| | | | | |
|---|---|---|---|---|
| ГИП | Клейн | | 807-11-18.85 АС | |
| Нач.отд. | Ким | | | |
| Гл.арх. | Гаврилов | | Санитарный пропускник на 30 человек для животноводческих и птицеводческих предприятий (полносборное здание) | Стадия: Р; Лист: 14; Листов: |
| Н.контр. | Марков | | | |
| Гл.спец. | Марков | | | |
| Рук.гр. | Скобликов | | План полов на отм. 0,000 План кровли | ГИПРОНИСЕЛЬХОЗ |
| Арх. | Трушина | | | |

Привязан

Инв.N

Гл. конструктор Теляковский; ВК Зотова

Инв.N подл. | Подпись и дата | Взам.инв.N

21108-01 21 Копировала Самара Формат А 2

Альбом I

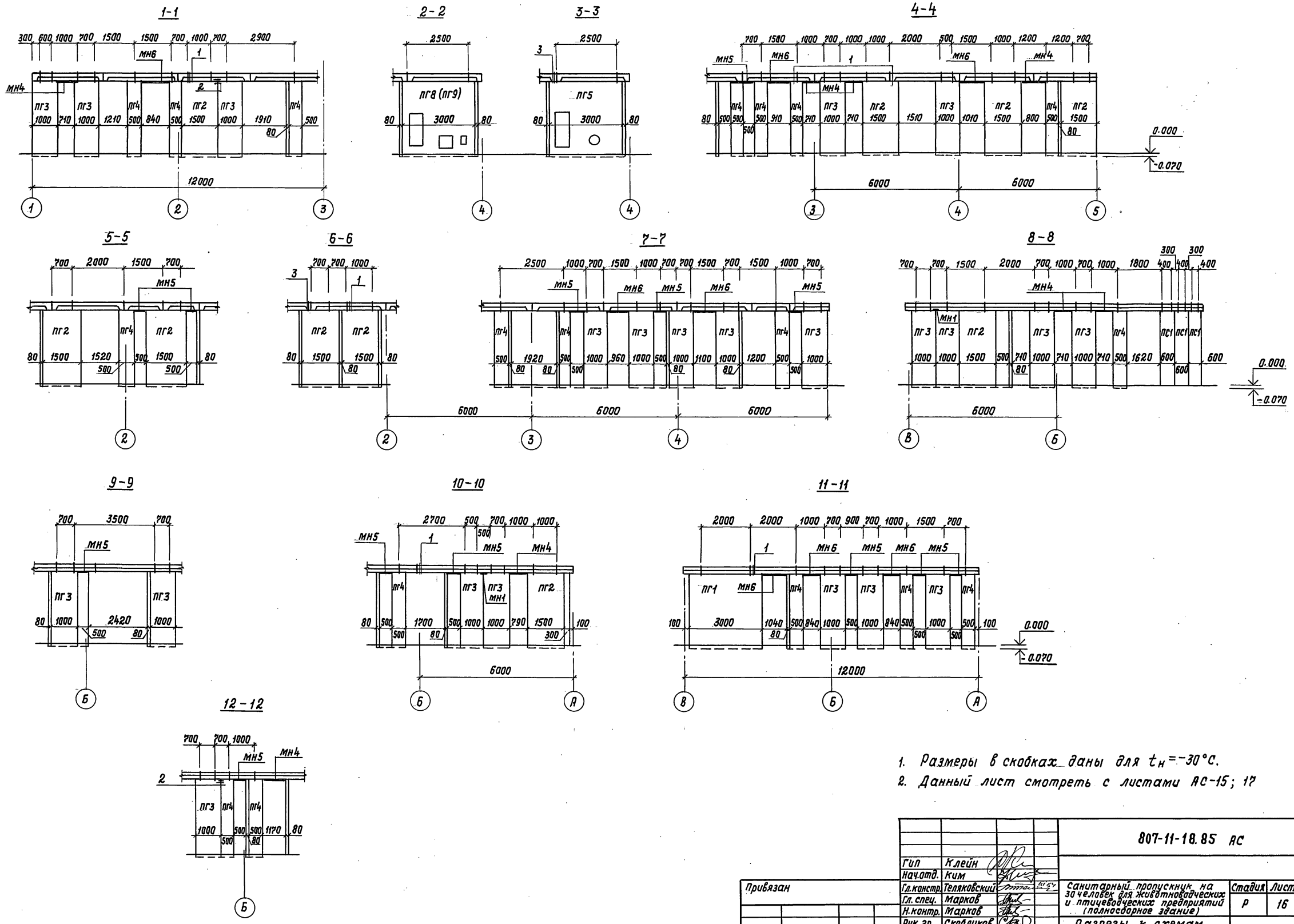


1. Размеры в скобках даны для $t_н = -30°C$.
2. Данный лист смотреть с листами АС-15; 17

| | | | | | | | |
|---|---|---|---|---|---|---|---|
| | | | | 807-11-18.85 АС | | | |
| | Гип | Клейн | | | | | |
| | Нач.отд. | Ким | | | | | |
| Привязан | Гл.констр. | Теляковский | | Санитарный пропускник на 30 человек для животноводческих и птицеводческих предприятий (полносборное здание) | Стадия | Лист | Листов |
| | Гл.спец. | Марков | | | Р | 16 | |
| | Н.контр. | Марков | | | | | |
| | Рук.гр. | Скобликов | | Разрезы к схемам расположения панелей перегородок | ГИПРОНИСЕЛЬХОЗ | | |
| | Ст.инж. | Малашина | | | | | |
| Инв. № | Ст.техн. | Коптева | | | | | |

21108-01 23 Копировала Формат А2

Инв.N подл. | Подпись и дата | Взам.инв.N | ОВ | Нагинская

Альбом I

13–13

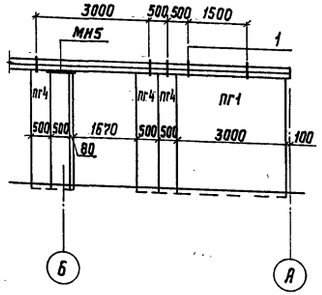


14–14

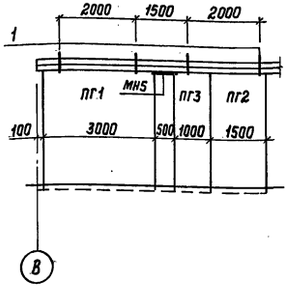


15–15

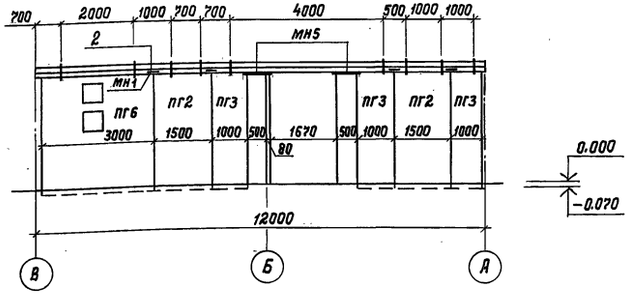


16–16

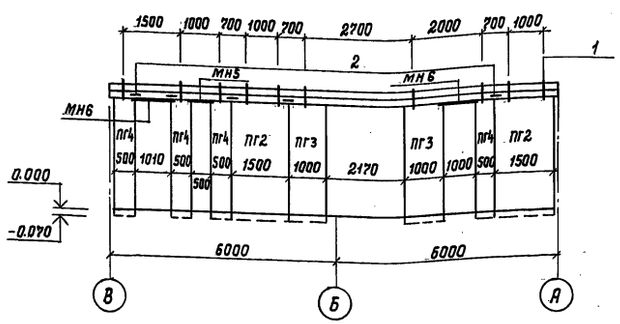


17–17

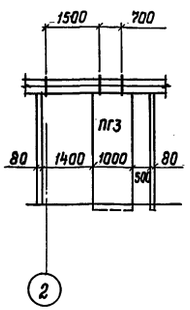


18–18

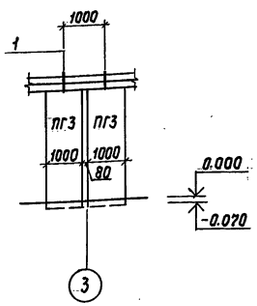


1. Перегородки разработаны с применением крупноразмерных железобетонных панелей, устанавливаемых до монтажа плит покрытия.
2. Нагрузки на перегородки приняты: вертикальная – от собственного веса и горизонтальная интенсивность 22 кг/м² (см. п. 6,8 СНиП II-8-74 „Нагрузки и воздействия").
3. Зазоры между панелями и плитами покрытия заполняются кирпичом марки 75 на растворе М25.
4. Участки незаполненные между панелями перегородок и над дверными проемами выполнять из асбестоцементных плоских листов по деревянному каркасу с последующей окраской согласно ведомости отделки помещений (см. деталь 4).

1

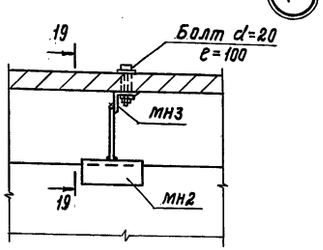


19–19

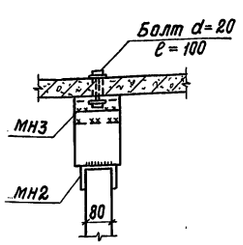


2

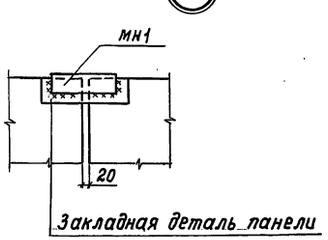


3

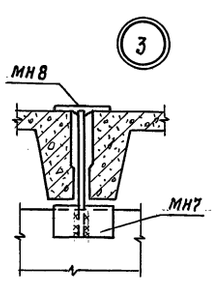


4

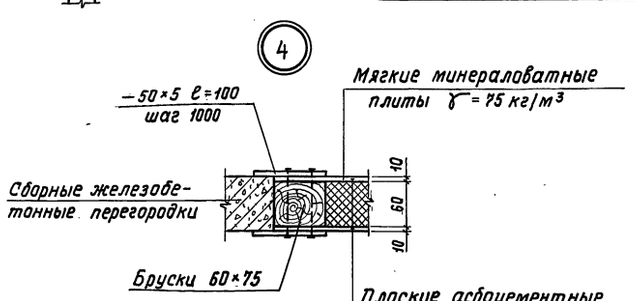


| | | | | | | | |
|---|---|---|---|---|---|---|---|
| | | | | | 807-11-18.85 АС | | |
| | | | | | | | |
| | | | | | | | |
| | | | | |

Альбом I

Ведомость рабочих чертежей основного комплекта марки ВК.

| Лист | Наименование | Примечание |
|---|---|---|
| 1. | Общие данные (начало) | |
| 2 | Общие данные (окончание) | |
| 3 | План на отм. 0.000. Фрагмент плана. | |
| 4 | Схемы систем В1, Т3, Т4, К1. | |
| | | |
| | | |

Ведомость ссылочных и прилагаемых документов.

| Обозначение | Наименование | Примечание |
|---|---|---|
| | Ссылочные документы. | |
| 4.904-69 | Детали крепления санитарно-технических приборов и трубопроводов. | |
| | Прилагаемые документы. | |
| ВК.СО | Спецификация оборудования систем водопровода и канализации | |
| ВК.ВМ | ВМ по рабочим чертежам основного комплекта марки ВК. | |

Типовой проект разработан в соответствии с действующими нормами и правилами и предусматривает мероприятия, обеспечивающие взрывную, взрывопожарную и пожарную безопасность при эксплуатации здания.

Главный инженер проекта (Клейн)

Общие указания.

В здании запроектированы системы:

а) хозяйственно-питьевого, производственного водопровода В1
б) горячего водоснабжения Т3 и Т4
в) канализация бытовая К1

Основные показатели по чертежам водопровода и канализации.

| Наименование системы | Потребный напор на вводе, м. | Расчетный расход | | | | Установленная мощность электродвигателем, квт. | Примечание |
|---|---|---|---|---|---|---|---|
| | | м³/сут. | м³/ч. | л/с | при пожаре л/с | | |
| Водопровод хозяйственно-питьевой, производственный (В1) | 12,0 | 3,266 | 1,12 | 0,99 | — | | |
| Система горячего водоснабжения (Т3) | 10,0 | 2,428 | 1,168 | 1,08 | — | | |
| Бытовая канализация (К1) | — | 5,694 | 2.288 | 3,45 | | | |

Нормы водопотребления и водоотведения на хозяйственно-питьевые нужды приняты по СНиП II-30-76, а на производственные нужды – по технологическому заданию. Хозяйственно-питьевой и производственный водопровод запроектирован для подачи воды к санузлам, душевым и технологическому оборудованию. Сеть водопровода-тупиковая, из стальных водогазопроводных легких оцинкованных труб ф 15 ÷ ф 32 мм. по ГОСТ 3262-75

Ввод горячей воды предусматривается из соединительной галереи.

Сеть запроектирована для подачи воды к душевым, умывальникам и технологическому оборудованию. Сеть тупиковая из стальных водогазопроводных легких оцинкованных труб ф 15...ф 25 мм. по ГОСТ 3262-75

Расход на наружное пожаротушение составляет в соответствии с таблицей 13 СНиП 2.04.02-84 5 л/с при объеме здания 808,02 м³ (степень огнестойкости здания – II, категория по пожарной опасности – Д).

Стоки от санузлов, душевых и технологического оборудования отводятся в наружную сеть бытовой канализации. Сеть запроектирована из чугунных канализационных труб ф 50 мм. и ф 100 мм. по ГОСТ 6942,3-80.

При привязке проекта необходимо рассмотреть возможность применения пластмассовых труб.

| | | | | |
|---|---|---|---|---|
| Инв. № подл. | Подпись и дата | Взам. инв. № | | |

Привязан

Инв. №

807-11-18.85ВК

| | | |
|---|---|---|
| гип | Клейн | |
| Нач.отд. | Карастелев | |
| Гл.спец. | Ковалышкин | |
| Н.контр. | Панисова | |
| Гл.спец. | Тренин | |
| Рук.гр. | Затова | |
| Ст.инж. | Тюренкова | |
| Инженер | Образцова | |

Санитарный пропускник на 30 человек для животноводческих и птицеводческих предприятий (полносборное здание)

| Стадия | Лист | Листов |
|---|---|---|
| Р | 1 | 4 |

Общие данные (начало)

ГИПРОНИСЕЛЬХОЗ

21108-01 25 Копировала Потоцкая Формат А2

## Данные по водопотреблению и водоотведению

| № потребителя по плану | Наименование потребителя | Количество потребителей | Количество часов работы в сутки | Водопотребление: Требования к качеству воды | Потребный напор у потребителя в м. | Режим потребления | Расход воды на одного потребителя л. | Из хозяйственно-питьевого произв. водопровода В1: м³/сут. | м³/ч | л/с | Из системы горячего водоснабжения Т3: м³/сут | м³/ч | л/с | Характеристика сточных вод | Режим водоотведения | Водоотведение в бытовую канализацию К1: м³/сут | м³/ч | л/с | Концентрация загрязнений сточных вод после локальных очистных сооружений мг/л. | Примечание |
|---|---|---|---|---|---|---|---|---|---|---|---|---|---|---|---|---|---|---|---|---|
| | Обслуживающий | | | | | | | | | | | | | | | | | | | |
| | персонал | 20 | 8 | питьев. | 6 | периодич. | 25 | 0,28 | 0,10 | 0,38 | 0,22 | 0,088 | 0,28 | Взв. В-В=49,8 мг/л БПКп=106,7 мг/л | периодич. | 0,50 | 0,188 | 1,75 | | |
| | Душевая сетка | 4 | 2 | " | 4 | периодич. | 500 | 1,84 | 0,92 | 0,56 | 2,16 | 1,08 | 0,80 | Взв. В-В=20 мг/л БПКп=20 мг/л | периодич. | 4,0 | 2,0 | 1,50 | | |
| | Уборка помещения для дезинфекции спецодежды и постирочной | 35,3 м² | 1 | " | 3 | в 3 раза в неделю | 2л/м² | 0,077 | 0,077* | 0,07* | — | — | — | Взв. В-В=100 мг/л БПКп=20 мг/л | в 3 раза в неделю | 0,077 | 0,077* | 0,15* | | |
| | Уборка помещений | 271 м² | 1 | " | 2 | ежедневно | 1л/м² | 0,271 | 0,271* | 0,07* | — | — | — | Взв. В-В=100 мг/л БПКп=20 мг/л | ежедневно | 0,271 | 0,271* | 0,15* | | |
| | Ванна для мытья спец. обуви | 20 | 2 | " | 2 | в 1 раз. смену | 5 | 0,1 | 0,1 | 0,07 | — | — | — | Взв. В-В=100 мг/л БПКп=20 мг/л | в 1 раз в смену | 0,1 | 0,1 | 0,2 | | |
| 2 | Ванна ПВ-1 | 1 | 1 | " | 3 | в 5 раз в неделю | 96 | 0,048 | 0,048* | 0,2* | 0,048 | 0,048* | 0,2* | Взв. В-В=100 мг/л БПКп=20 мг/л | в 5 раз в неделю | 0,096 | 0,096* | 1,1* | | |
| 3 | Машина стиральная | 1 | 6 | " | 3 | в 5 раз в неделю | 450 | 0,45 | 0,075* | 0,2* | — | — | — | Взв. В-В=1100 мг/л БПКп=1500 мг/л | в 5 раз в неделю | 0,45 | 0,075* | 1,0* | | |
| | Мытье посуды | 1 | 1 | " | 3 | периодич. | 200 | 0,2 | 0,20* | 0,2* | — | — | — | Взв. В-В=49,8 мг/л БПКп=106,7 мг/л | периодич. | 0,2 | 0,2* | 0,3* | | |
| | Итого: | | | | | | | 3,266 | 1,12 | 0,99 | 2,428 | 1,168 | 1,08 | Взв. В-В=116,66 мг/л БПКп=147,62 мг/л | | 5,694 | 2,288 | 3,45 | — | |

* Расходы, не совпадающие с максимальным водопотреблением и водоотведением.

Привязан:

Инв. №

| | | |
|---|---|---|
| ГИП | Клейн | |
| Нач. отд. | Коростелев | |
| Гл. спец | Ковалышкин | |
| Н. контр. | Панисова | |
| Гл. спец. | Тренин | |
| Рук. гр. | Зотова | |
| Ст. инж. | Тюренкова | |

807-11-18.85 ВК

Санитарный пропускник на 30 человек для животноводческих и птицеводческих предприятий (полносборное здание)

| Стадия | Лист | Листов |
|---|---|---|
| Р | 2 | |

Общие данные (окончание)

ГИПРОНИСЕЛЬХОЗ

Инв.№ подл. | Подпись и дата | Взам. инв. №

## План на отм. 0,000

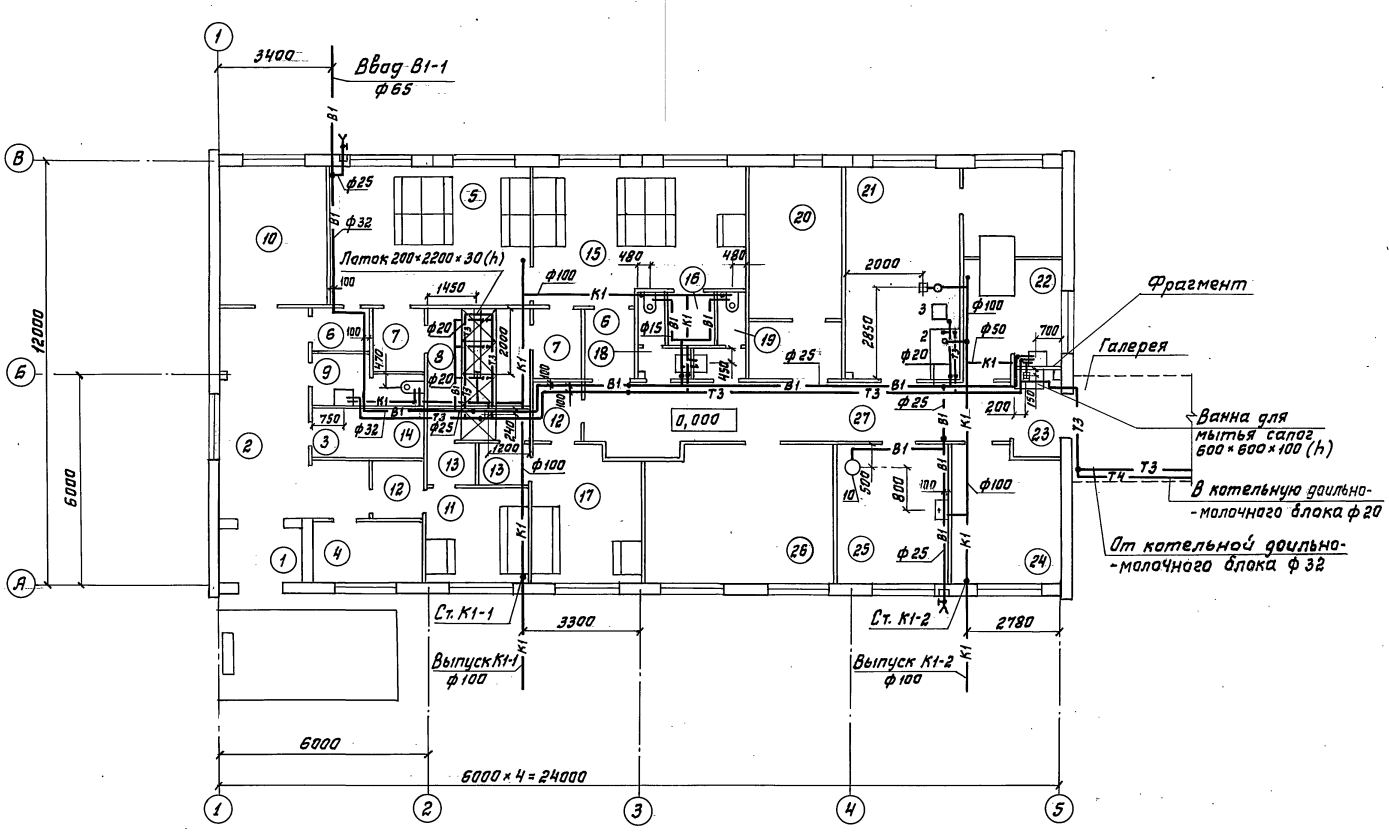


## Фрагмент плана

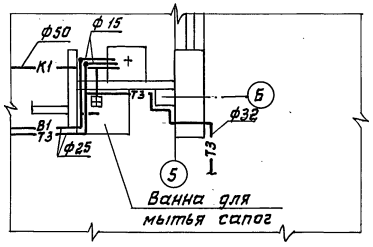


## Экспликация помещений

| Номер по плану | Наименование | Площадь м² | Категория производства по взрывной, взрывопожарной и пожарной опасности |
|---|---|---|---|
| 1 | Тамбур | | Д |
| 2 | Вестибюль | | Д |
| 3 | Инвентарная | | Д |
| 4 | Помещение вахтера | | Д |
| 5 | Женский гардероб уличной | | |
| | и домашней одежды | | Д |
| 6 | Тамбур (2 пом.) | | Д |
| 7 | Тамбур (2 пом.) | | Д |
| 8 | Женская душевая | | Д |
| 9 | Уборная | | Д |
| 10 | Кабинет заведующего фермой | | Д |
| 11 | Мужской гардероб уличной | | |
| | и домашней одежды | | Д |
| 12 | Тамбур (2 пом.) | | Д |
| 13 | Тамбур (2 пом.) | | Д |
| 14 | Мужская душевая | | Д |
| 15 | Женский гардероб рабочей | | |
| | одежды | | Д |
| 16 | Кладовая (для грязной одежды) | | Д |
| 17 | Мужской гардероб рабочей | | |
| | одежды | | Д |
| 18 | Мужская уборная | | Д |
| 19 | Женская уборная | | Д |
| 20 | Венткамера | | Д |
| 21 | Постирочная | | Д |
| 22 | Помещение для дезинфекции | | |
| | одежды | | Д |
| 23 | Тамбур | | Д |
| 24 | Комната специалистов | | Д |
| 25 | Комната приема пищи | | Д |
| 26 | Красный уголок | | Д |
| 27 | Коридор | | Д |

| | | |
|---|---|---|
| ГИП | Клейн | |
| Нач. отд. | Коростелев | |
| Гл. спец. | Ковалышкин | |
| Н. контр. | Панисова | |
| Гл. спец. | Тренин | |
| Рук. гр. | Затова | |
| Ст. инж. | Тюренкова | |
| Инженер | Образцова | |

Привязан

Инв. N

807-11-18.85 ВК

Санитарный пропускник на 30 человек для животноводческих и птицеводческих предприятий (полносборное здание)

| Стадия | Лист | Листов |
|---|---|---|
| Р | 3 | |

План на отм. 0,000. Фрагмент плана

ГИПРОНИСЕЛЬХОЗ

21108-01 27 копировала Лизунова

Формат А2

Альбом I

Инв. N подл. | Подпись и дата | Взам. инв. N

ТХ Мастеница
ОВ Шевчунов
АР Скобликов

Зам. Угалов
Гл. спец. Аникеев

Альбом I

## В1

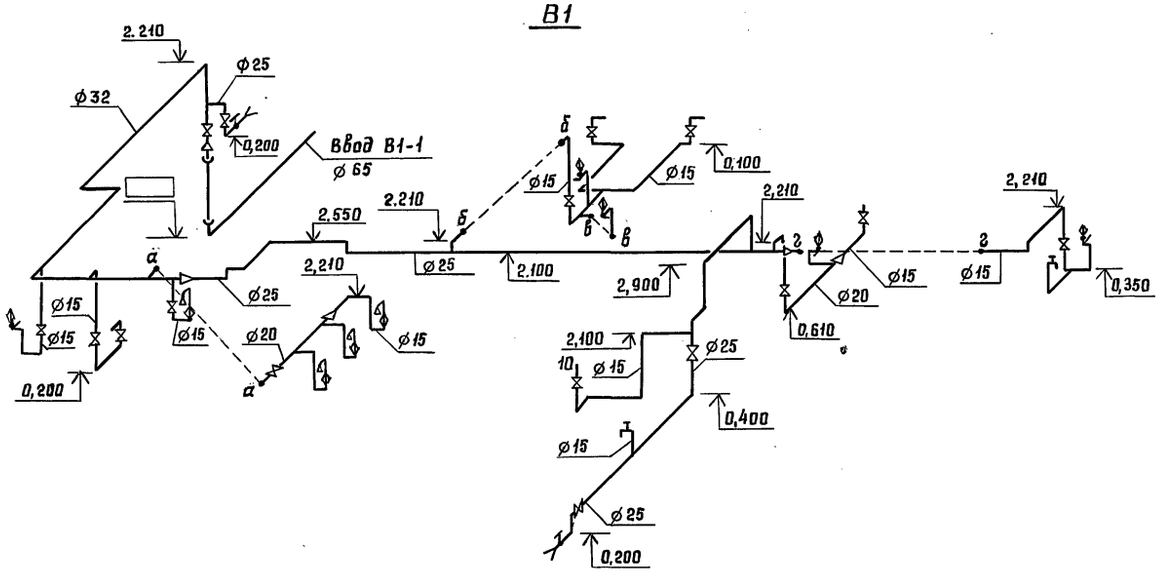


## Т3, Т4

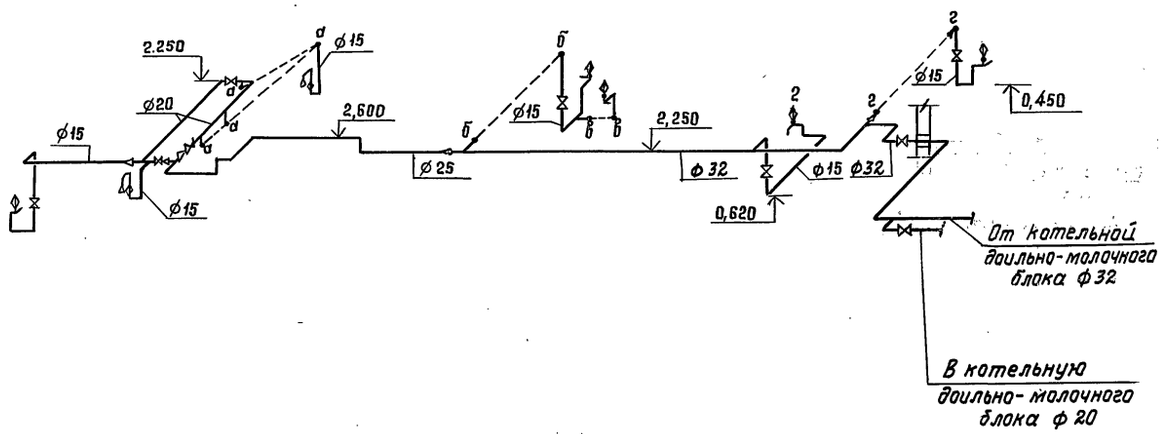


## К1

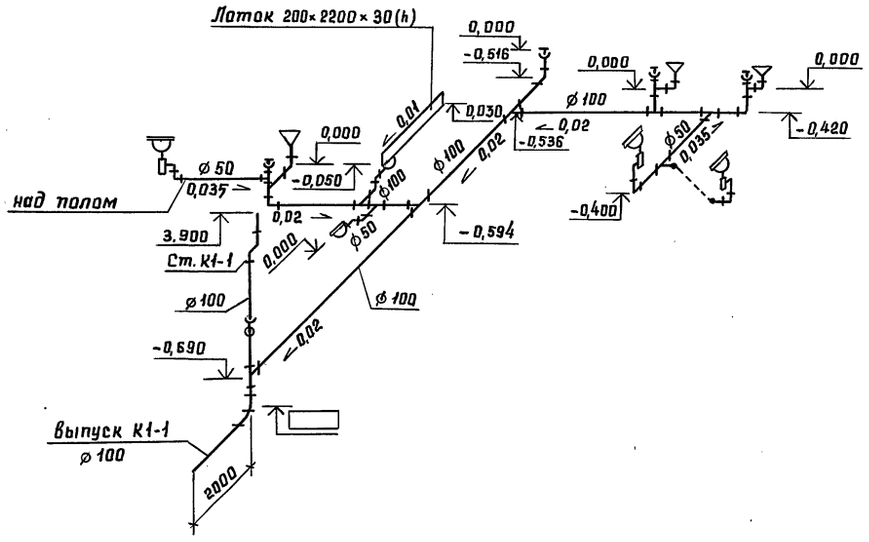


## К1

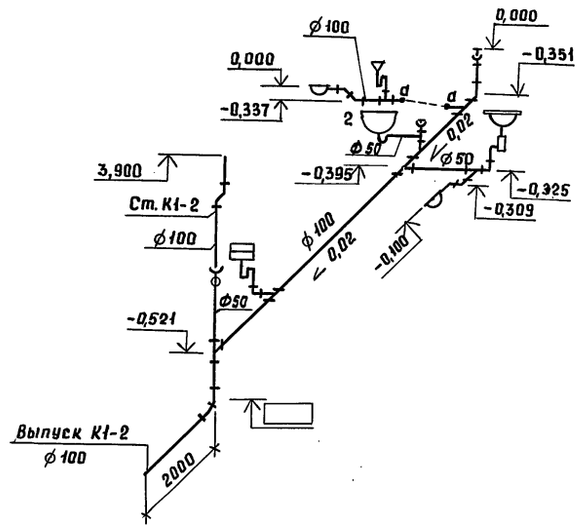


| | | | |
|---|---|---|---|
| | | | 807-11-18.85 ВК |
| ГИП | Клейн | | |
| Нач. отд | Корастелев | | |
| Гл. спец. | Ковалышкин | | Санитарный пропускник на 30 человек для животноводческих и птицеводческих предприятий (полнасборное здание) |
| Н. контр. | Панисова | | Стадия Р; Лист 4; Листов |
| Гл. спец. | Тренин | | |
| Рук. гр. | Затова | | Схемы систем: В1, Т3, Т4, К1 |
| Ст. инж. | Тюренкова | | ГИПРОНИСЕЛЬХОЗ |
| Инженер | Образцова | | |

Привязан

Инв. №

Инв. № подл. | Подпись и дата | Взам. инв. №

21108-01 28 Копировала Латоцкая Формат А2

План-схема

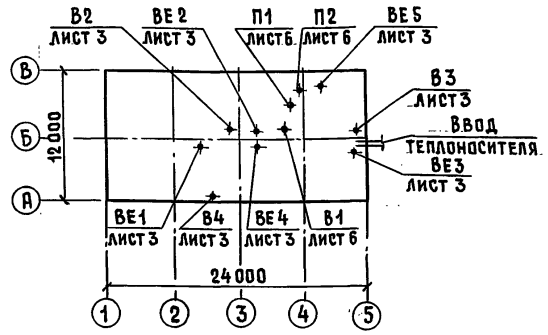


Ведомость рабочих чертежей основного комплекта марки ОВ

| Лист | Наименование | Примечание |
|---|---|---|
| 1 | Общие данные (начало) | |
| 2 | Общие данные (окончание) | |
| 3 | План вентиляции на отм. 0,000 | |
| 4 | Схемы систем П1, В1-В4, ВЕ1-ВЕ5 | |
| 5 | План отопления на отм. 0,000. Схема системы | |
| | отопления. Узел управления. | |
| 6 | Установки систем П1, В1, П2 | |

Ведомость ссылочных и прилагаемых документов

| Обозначение | Наименование | Примечание |
|---|---|---|
| | Ссылочные документы | |
| Проектмонтаж- | Перечень чертежей типовых и | |
| автоматика | закладных конструкций на | |
| | установку датчиков отборных | |
| | устройств и местных приборов, | |
| | применяемых при автоматизации | |
| | сантехсистем и котельных | |
| | установок | |
| 1.494-10 | Решетки щелевые | |
| | регулирующие, тип Р | |

| Обозначение | Наименование | Примечание |
|---|---|---|
| 1.494-21 | Крепление решеток воздухоприточных | |
| | типа „РР" и щелевых регулирующих | |
| | типа „Р" к воздуховодам и строи- | |
| | тельным конструкциям | |
| 1.494-25 | Подставка под калориферы | |
| 1.494-27 | Воздухоприемные устройства | |
| | с подвесными утепленными | |
| | клапанами | |
| вып.1 | Лебедка ручная | |
| вып.7 | Воздухоприемные устройства к | |
| | окнам деревянным для зданий | |
| | промышленных предприятий | |
| | по ГОСТ 12 506-67. | |
| 1.494-30 | Установка и крепление | |
| | вентиляторов к строительным | |
| | конструкциям | |
| вып.2 | Установка и крепление центро- | |
| | бежных вентиляторов Ц4-70. | |
| | Рабочие чертежи | |
| 1.494-32 | Зонты и дефлекторы вентиля- | |
| | ционных систем | |
| 2.190-1/72 | Узлы и детали инженерного | |
| | оборудования жилых и | |
| | общественных зданий для | |
| | сельского строительства | |
| вып.2 | Вентиляция | |
| 4.903-10 | Изделия и детали трубопроводов | |
| | для тепловых сетей | |
| вып.8 | Грязевики | |
| 4.904-69 | Детали крепления санитарно- | |
| | технических приборов и | |
| | трубопроводов | |
| 5.903-2 вып.0;1 | Воздухосборники для систем | |
| | отопления и теплоснабжения | |
| | вентиляционных установок | |

| Обозначение | Наименование | Примечание |
|---|---|---|
| 5.904-1 | Детали креплений воздуховодов | |
| вып.0 | Указания по выбору и компоновке | |
| | креплений | |
| вып.1 ч.1;2 | Рабочие чертежи | |
| 5.904-4 | Двери и люки для вентиля- | |
| | ционных камер | |
| 5.904-5 | Гибкие вставки к центробежным | |
| | вентиляторам | |
| 5.904-10 | Узлы прохода вентиляционных | |
| | вытяжных шахт через покрытия | |
| | промышленных зданий. | |
| | Узлы прохода общего назначения | |
| 5.904-13 | Заслонки воздушные унифициован- | |
| | ные для систем вентиляции | |
| вып.1-1 | Заслонки воздушные прямо- | |
| | угольного сечения | |
| | Рабочие чертежи | |
| вып.1-2 | Заслонки воздушные | |
| | круглого сечения. | |
| | Рабочие чертежи | |
| | | |
| | Прилагаемые документы | |
| ОВН1 | Конструкция тепловой | |
| | изоляции трубопроводов | 5 листов |
| ОВН2 | Конструкция изоляции | |
| | воздуховода | 4 листа |
| ОВН3 | Сетка в рамке | |
| ОВ.СО | Спецификация оборудования | |
| | систем отопления и вентиляции | |
| ОВ.ВМ | ВМ по рабочим чертежам | |
| | основного комплекта марки ОВ | |

Типовой проект разработан в соответствии с действующими нормами и правилами и предусматривает мероприятия, обеспечивающие взрывопожарную и пожарную безопасность при эксплуатации здания.

Главный инженер проекта /Д.С. Клейн/

Привязан

807-11-18.85 ОВ

| | | |
|---|---|---|
| Гип | Клейн | |
| Нач. отд. | Коростелев | |
| Н. контр. | Панисова | |
| Рук. гр. | Нагинская | |
| Ст. инж. | Школьникова | |
| Ст. инж. | Панюшкина | |

Санитарный пропускник на 30 человек для животноводческих и птицеводческих предприятий (полносборное здания)

| Стадия | Лист | Листов |
|---|---|---|
| Р | 1 | 6 |

Общие данные (начало)

ГИПРОНИСЕЛЬХОЗ

Копировал Типпроект-21108-01 29 Формат А2

Инв. № подл. | Подпись и дата | Взам. инв. №

Инв. №

## Характеристика отопительно-вентиляционных систем

| Обозначение системы | Кол. систем | Наименование обслуживаемого помещения (технологического оборудования) | Тип установки, агрегата | Вентилятор: Тип, исполнение по взрывозащите | Вентилятор: № | Вентилятор: Схема исполнения | Вентилятор: Положение | Вентилятор: L, м³/ч | Вентилятор: P, Па / кг/м² | Вентилятор: n, об/мин | Электродвигатель: Тип, исполнение по взрывозащите | Электродвигатель: N кВт | Электродвигатель: n, об/мин | Воздухонагреватель: Тип | Воздухонагреватель: № | Воздухонагреватель: Кол | Воздухонагреватель: Т-ра нагрева °С от | Воздухонагреватель: Т-ра нагрева °С до | Воздухонагреватель: Расход тепла, кВт / ккал/ч | Δ P, Па | Примечание |
|---|---|---|---|---|---|---|---|---|---|---|---|---|---|---|---|---|---|---|---|---|---|
| П1 | 1 | Все помещения | АЧ.105-2 | Ц4-70 | 4 | 1 | Л0° | 1760 | 600/60 | 1400 | 4А 80 А4 | 1,1 | 1400 | КВБ | 7-П | 1 | -20 | 31 | 30,0 / 25800 | — | |
| | | (кроме постирочной) | | | | | | | | | | | | КВС | 9-П | 1 | -30 | 29 | 34,8 / 30000 | — | |
| П2 | 1 | Постирочная | — | ОВ-300 | 4С | — | — | 1500 | 550/65 | 1380 | 4АА 56 А4 | 0,12 | 1380 | — | — | — | — | — | — | — | |
| В1 | 1 | Постирочная. Помещение для дезин- | | | | | | | | | | | | | | | | | | | |
| | | фекции одежды | А4.095-2 | Ц4-70 | 4 | 1 | Л0° | 1680 | 420/42 | 1370 | 4А 71 А4 | 0,55 | 1370 | — | — | — | — | — | — | — | |
| В2 | 1 | Женский и мужской гардеробы рабочей одежды | А2,5 100-1 | Ц4-70 | 2,5 | 1 | Л270° | 610 | 180/18 | 1400 | 4АА 56 А4 | 0,12 | 1400 | — | — | — | — | — | — | — | |
| В3 | 1 | Помещение для дезинфекции одежды | А2,5.095-1 | Ц4-70 | 2,5 | 1 | Л270° | 300 | 150/16 | 1400 | 4АА 56 А4 | 0,12 | 1400 | — | — | — | — | — | — | — | |
| В4 | | Женская и мужская душевая | А2,5.095-1 | Ц4-70 | 2,5 | 1 | Л270° | 300 | 150/16 | 1400 | 4АА 56 А4 | 0,12 | 1400 | — | — | — | — | — | — | — | |

## Общие указания

1. Проект разработан для районов с расчетной температурой наружного воздуха -20°С; -30°С.

2. Теплоснабжение здания осуществляется от котельной комплекса. Теплоноситель-вода с параметрами 95-70°С.

3. Основные показатели по чертежам отопления и вентиляции.

| Наименование здания (сооружения) помещения | Объем м³ | Периоды года при $t_н$, °С | Расход тепла кВт / ккал/ч: на отопление | на вентиляцию | на горячее водоснабжение | Общий | Расход холода кВт / ккал/ч | Установленная мощность электродвигателя, кВт |
|---|---|---|---|---|---|---|---|---|
| Санитарный пропускник на 30 человек для животноводческих и птицеводческих предприятий | 1023 | - 20 | 23,6 / 20240 | 30,0 / 25800 | 65,2 / 59500 | 128,8 / 105540 | | 2,13 |
| | 1047 | -30 | 27,0 / 23270 | 34,8 / 30000 | 69,4 / 59500 | 131,2 / 112770 | | 2,13 |

4. Требуемый напор на вводе в здание - 12 м.

5. Отопление помещений осуществляется нагревательными приборами, как дежурное отопление.

В рабочее время температура внутреннего воздуха достигается путем перегрева воздуха приточной вентиляции.

Система отопления двухтрубная, тупиковая. В качестве нагревательных приборов приняты радиаторы „М-140А-0".

Трубопроводы в приямке, в подпольных каналах, в узле управления, подающий трубопровод системы теплоснабжения системы П1 изолировать полуцилиндрами по ГОСТ 23208-83, а воздухозаборный воздуховод системы В3 матами по ГОСТ 21880-76 из минеральной ваты на синтетическом связующем с покровным слоем из рулонного стеклопластика РСТ-Б-В по ТУ6-11-145-80. Общая толщина изоляции δ= 40 мм.

6. Вентиляция помещений приточно-вытяжная с естественным и механическим побуждением.

Приток осуществляется системами П1 и П2. Система П2 подает воздух в помещение постирочной. Система П2 работает с рециркуляцией и без подогрева воздуха. Количество рециркуляционного воздуха регулируется вручную заслонкой.

Вытяжка механическая системами В1-В4 и естественная-системами ВЕ1-ВЕ4.

Система В1 удаляет воздух из постирочной и помещения для дезинфекции одежды. Работает только в теплый период года.

Система В2 удаляет воздух из шкафчиков для сушки рабочей одежды.

Система В3 служит для проветривания дезинфекционной камеры ОППК-1, работает кратковременно притоком не компенсируется.

Система В4 обслуживает душевые.

Воздуховоды выполняются из асбестоцементных коробов, частично из тонколистовой кровельной стали.

При отсутствии асбестоцементных коробов воздуховоды допускается выполнять из любых неметаллических материалов, либо из металла по согласованию с Госстроем СССР.

Узлы прохода вентиляционных шахт через покрытие изолируются минераловатными плитами ПМ с покровным слоем из стеклопластика. Общая толщина изоляции не более 75 мм.

7. Горячее водоснабжение-централизованное.

Температура воды 65°С.

8. Неизолированные трубопроводы и нагревательные приборы окрашиваются эмалью ПФ-837 ТУ6-10-1309-77 в два слоя. Металлические воздуховоды покрываются эмалью ПФ-115 ГОСТ 6465-76 по грунту ГФ-021 ГОСТ 25192-82 за 2 раза.

9. В нерабочем режиме системы П1 следует перекрыть вентиль ф40 на обратном трубопроводе калорифера и закрыть утепленный клапан на наружном воздухе.

10. Монтаж систем отопления и вентиляции производить в соответствии со СНиП III-28-75.

## Условные обозначения

- Асбестоцементный воздуховод (в плане)
- Металлический воздуховод (в плане)
- Асбестоцементный воздуховод (в схеме)
- Металлический воздуховод (в схеме)
- УП1 — Узел прохода вентиляционной шахты через покрытие
- ОМС ф200 — Отверстие, затянутое металлической сеткой.

Привязан

Инв. №

Инв. № подл. | Подпись и дата | Взам. инв. №

| | | |
|---|---|---|
| ГИП | Клейн | |
| Нач.отд. | Коростелев | |
| Н.контр. | Панисова | |
| Рук. гр. | Нагинская | |
| Ст. инж. | Школьникова | |
| Ст. инж. | Панюшкина | |

807-11-18.85 ОВ

Санитарный пропускник на 30 человек для животноводческих и птицеводческих предприятий (полносборное здание)

| Стадия | Лист | Листов |
|---|---|---|
| Р | 2 | |

Общие данные (окончание)

ГИПРОНИСЕЛЬХОЗ

Копировал Типпи-21108-01 30 Формат А2

Альбом I

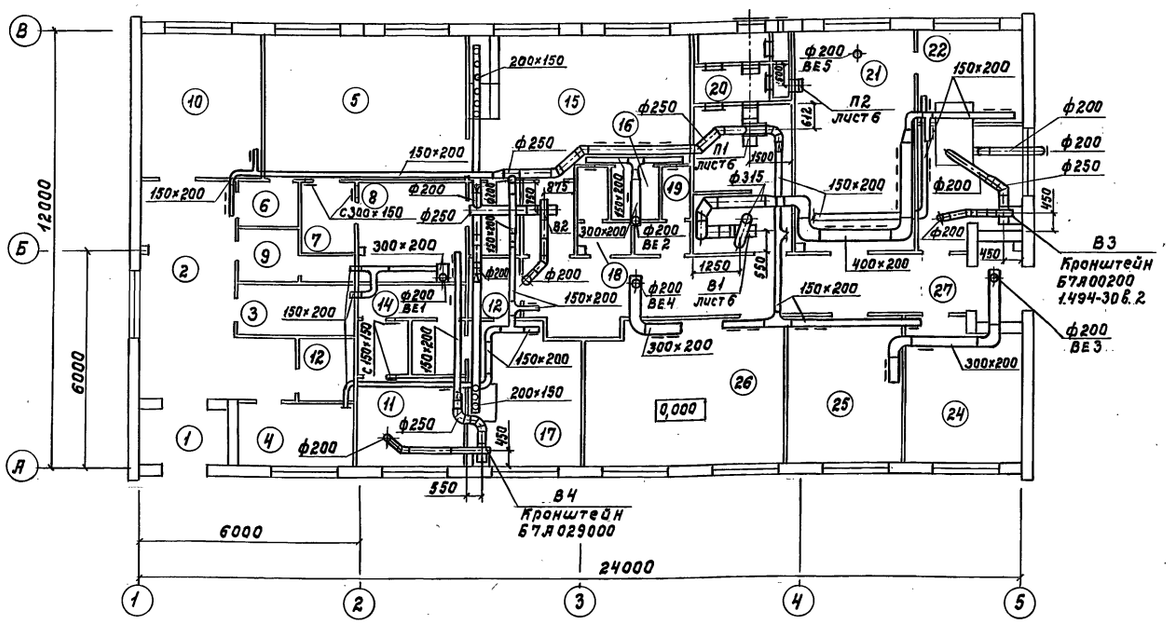


## Таблица воздухообменов

| N пом. | Наименование помещений | Объем помещений | t пом. °С | Приток: Кратность | Приток: Объем м³/ч | Приток: N систем | Вытяжка: Кратность | Вытяжка: Объем м³/ч | Вытяжка: N систем | Примечание |
|---|---|---|---|---|---|---|---|---|---|---|
| 2 | Вестибюль | 65 | 16 | 2 | 130 | П1 | — | — | — | |
| 3 | Инвентарная | 10 | 10 | — | — | — | 1 | 10 | ВЕ1 | |
| 4 | Комната вахтера | 20 | 18 | 1,5 | 30 | П1 | — | — | — | |
| 5 | Женский гардероб уличной и домашней одежды | 78 | 23 | — | 225 | П1 | — | — | — | Вытяжка из помещения 8 |
| 6,12 | Тамбур (4) | — | 16 | — | — | — | — | — | — | |
| 7,13 | Тамбур (4) | — | 23 | — | — | — | — | — | — | |
| 8 | Женская душевая | 24 | 25 | — | — | — | — | 75×3 | В4 | Приток в пом. 5 |
| 9 | Уборная | — | 16 | — | — | — | — | 50 | ВЕ1 | Приток из пом. 2 |
| 10 | Кабинет заведующего фермой | 40 | 18 | 1,5 | 60 | П1 | — | — | — | |
| 11 | Мужской гардероб уличной и домашней одежды | 22 | 23 | — | 75 | П1 | — | — | — | Вытяжка из помещения 14 |
| 14 | Мужская душевая | — | 25 | — | — | — | — | 75 | В4 | |
| 15 | Женский гардероб рабочей одежды | 78 | 23 | 5 | 410 | П1 | 5 | 400 | В2 | Вытяжка из шкафов рабочей одежды |
| 16 | Кладовая (для грязной одежды) | 10 | 10 | — | — | — | 1 | 10 | ВЕ2 | Приток в пом. 15 |
| 17 | Мужской гардероб рабочей одежды | 42 | 23 | 5 | 210 | П1 | 5 | 210 | В2 | Вытяжка из шкафов рабочей одежды |
| 18 | Мужская уборная | — | 16 | — | — | — | — | 50 | ВЕ2 | Приток из пом. 27 |
| 19 | Женская уборная | — | 16 | — | — | — | — | 50 | ВЕ2 | |
| 20 | Венткамера | — | 10 | — | — | — | — | — | — | |
| 21 | Постирочная | 60 | 15 | 3 л | 200 / 1400 | П2 окна | 3 л | 200 / 1400 | ВЕ5 В1 | По расчету |
| 22 | Помещение для дезинфекции одежды | — | — | — | — | — | — | 300 | В3 | Камера ОППК-1 |
| | а. грязное отделение | 23 | 16 | 4 | 130 | П1 | 5 | 165 | В1 | |
| | б. чистое отделение | 23 | 16 | 4 | 90 | П1 | 5 | 115 | В1 | |
| 23 | Тамбур | — | 5 | — | — | — | — | — | — | |
| 24 | Комната специалистов | 40 | 18 | 1,5 | 60 | П1 | 1,5 | 60 | ВЕ3 | |
| 25 | Комната приема пищи | 40 | 18 | 3 | 120 | П1 | 3 | 120 | ВЕ3 | |
| 26 | Красный уголок | 80 | 18 | 1,5 | 120 | П1 | 1,5 | 120 | ВЕ4 | |
| 27 | Коридор | 60 | 16 | — | 100 | П1 | — | — | — | Вытяжка из пом. 18, 19 |

## Местные отсосы от технологического оборудования

| Технологическое оборудование: Поз. | Наименование | Кол. | Характеристика выделяющихся вредностей | Объем вытяжки м³/ч: на ед. оборудов. | Объем вытяжки м³/ч: Всего |
|---|---|---|---|---|---|
| 1 | Огневая паровоздушная | | | | |
| | пароформалиновая | | | | |
| | камера ОППК-1 | 1 | Пары формалина | 300 | 300 |
| | Шкафы рабочей одежды | 9 | Влага | 68 | 610 |

## оборудования

| Характеристика местного отсоса: Обозначение | Применяемые документы | Обозначение системы | Примечание |
|---|---|---|---|
| | | | |
| | Технологическое | | |
| | оборудование | В3 | |
| | " | В2 | |

Привязан

Инв. N

| | | |
|---|---|---|
| ГИП | Клейн | |
| Нач. отд. | Корастелев | |
| Н. контр. | Панисова | |
| Рук. гр. | Нагинская | |
| Ст. инж. | Шкалвникова | |
| Ст. инж. | Панюшкина | |

807-11-18.85 ОВ

Санитарный пропускник на 30 человек для животноводческих и птицеводческих предприятий (Полносборное здание)

| Стадия | Лист | Листов |
|---|---|---|
| Р | 3 | |

План вентиляции на отм. 0,000

ГИПРОНИСЕЛЬХОЗ

21108-01 31 Копировала Самой Формат А2

Инв. N подл. | Подпись и дата | Взам. инв. N

Марков. Затова. Шарф. Шестенина.

Дор. ВК 3 Тх

## П1

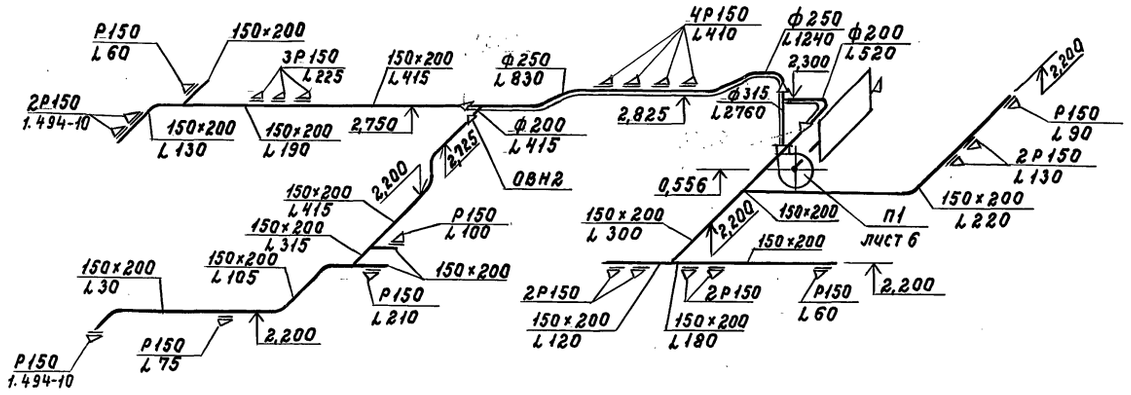


## В1

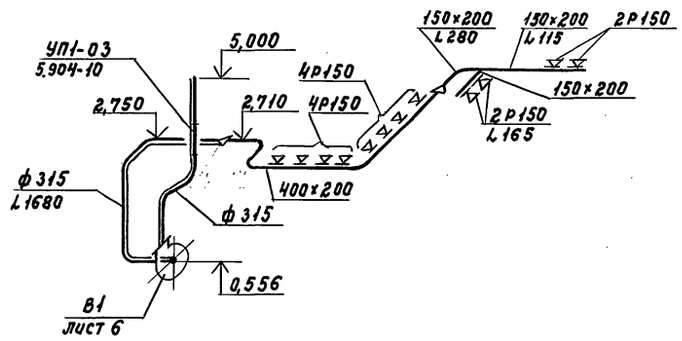


## В2

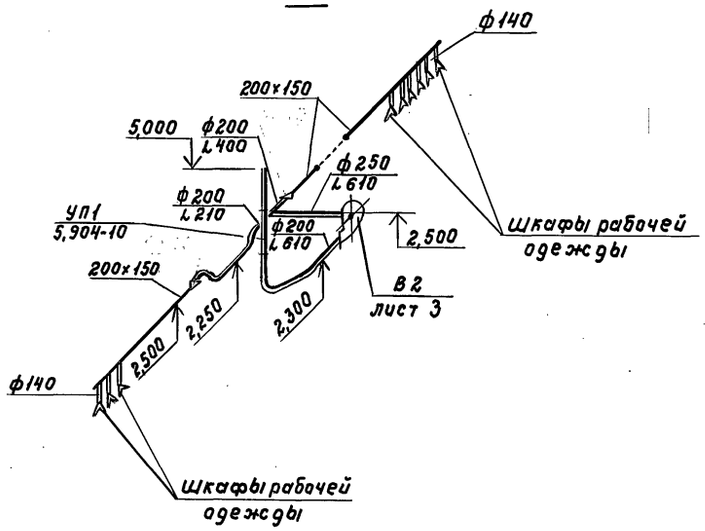


## В3

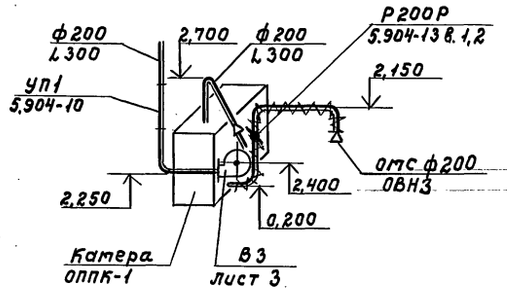


## В4

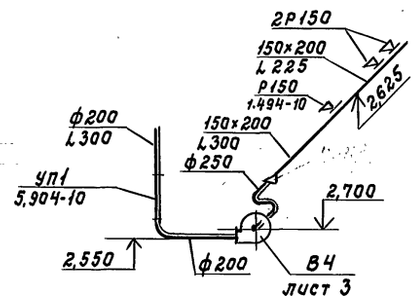


## ВЕ1

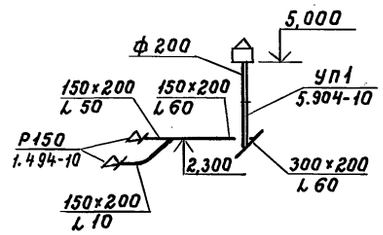


## ВЕ2

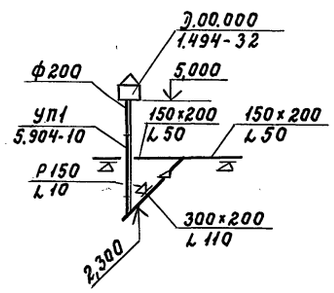


## ВЕ3

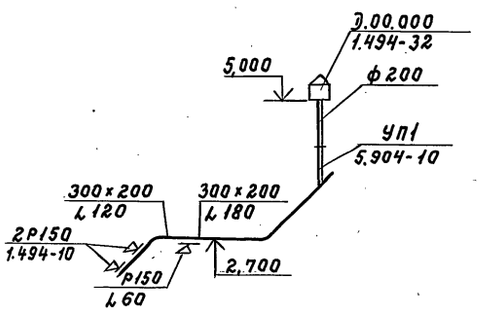


## ВЕ4

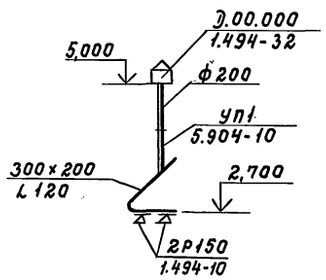


## ВЕ5

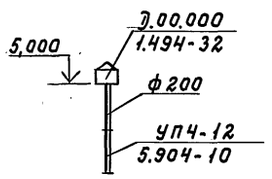


| | | | | |
|---|---|---|---|---|
| | | | 807-11-18.85 ОВ | |
| ГИП | Клейн | | | |
| Нач.отд. | Коростелев | | | |
| Н.контр. | Панисова | | Санитарный пропускник на 30 человек для животноводческих и птицеводческих предприятий (полносборное здание) | Стадия: Р; Лист: 4; Листов: |
| Рук.гр. | Нагинская | | | |
| Ст.инж. | Школьникова | | Схемы систем П1; В1÷В4; ВЕ1÷ВЕ5 | ГИПРОНИСЕЛЬХОЗ |
| Ст.инж. | Панюшкина | | | |

Привязан

Инв. N

21108-01 32 Копировала Самод

Формат А2

Инв. N подл. | Подпись и дата | Взам. инв. N

Альбом I

## План отопления на отм. 0,000

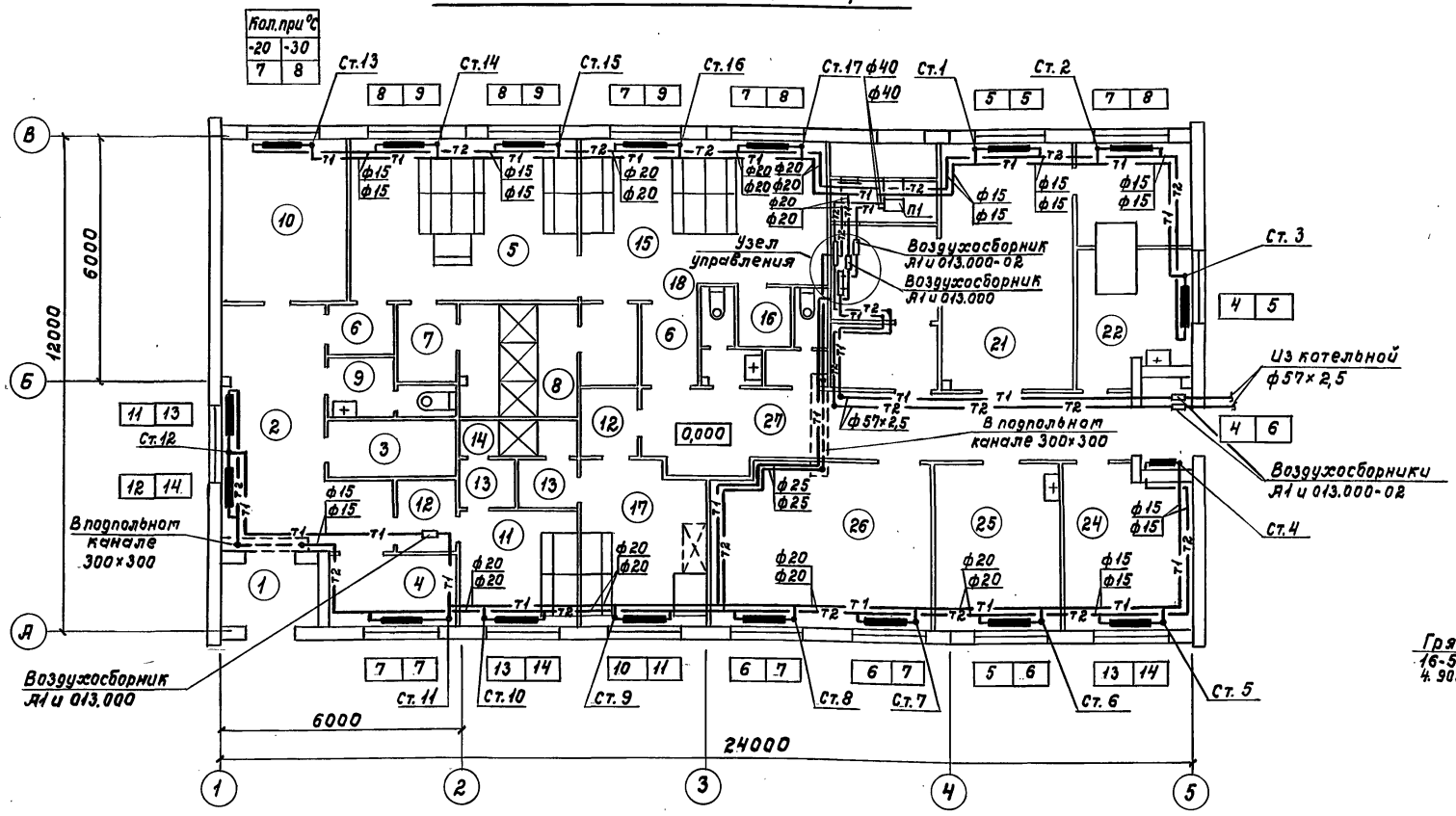


## Узел управления

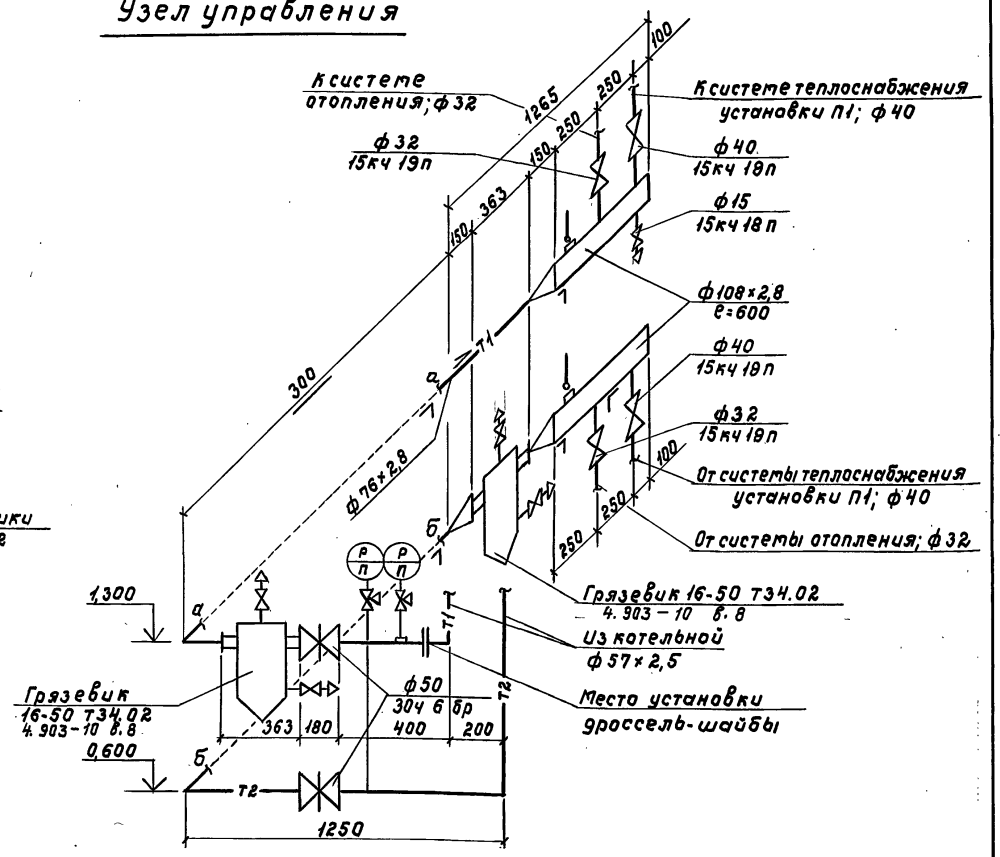


## Система отопления

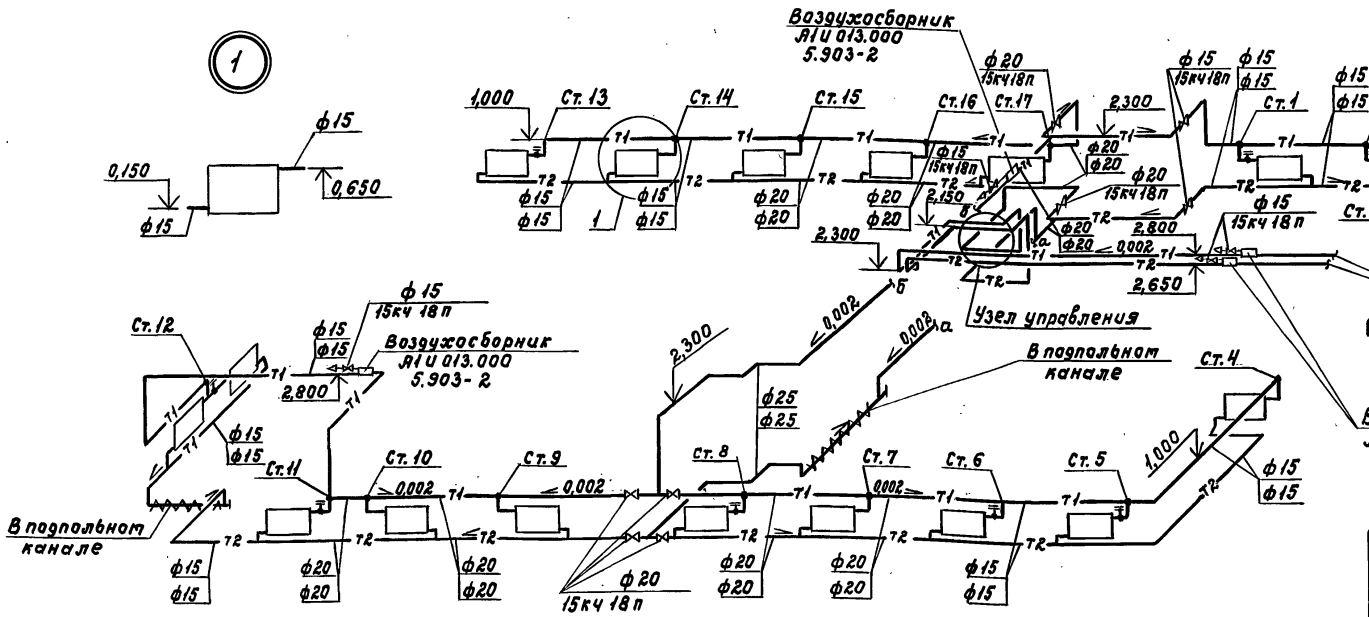


## Система теплоснабжения установки П1

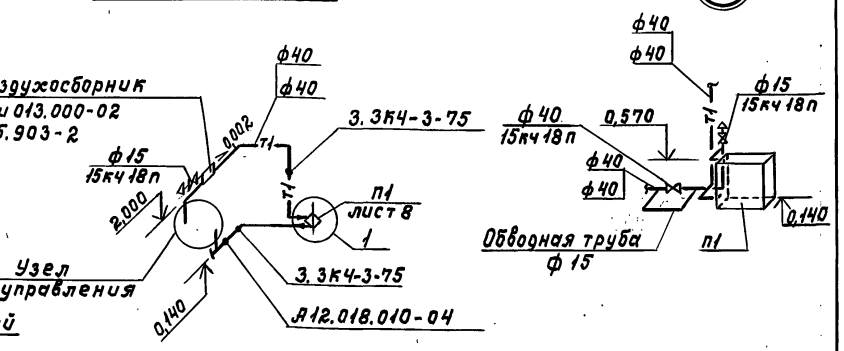


| | | | |
|---|---|---|---|
| ГИП | Клейн | 807-11-18.85 ОВ | |
| Нач.отд. | Коростелев | | |
| Н.контр. | Панисова | Санитарный пропускник на 30 человек для животноводческих и птицеводческих предприятий (Полносборное здание) | Стадия: Р; Лист: 5; Листов: |
| Рук.гр. | Нагинская | | |
| Ст.инж. | Школьникова | План отопления на отм. 0,000 Схема системы отопления Узел управления | ГИПРОНИСЕЛЬХОЗ |
| Ст.инж. | Пенюшкина | | |

Привязан

Инв. N

Инв. N подл. | Подпись и дата | Взам. инв. N

Марков, Зотова, Пономарев, Пустынников, Тих

21108-01 33 Копировала Самофа

Формат А2

Альбом I

## Разрез 1-1

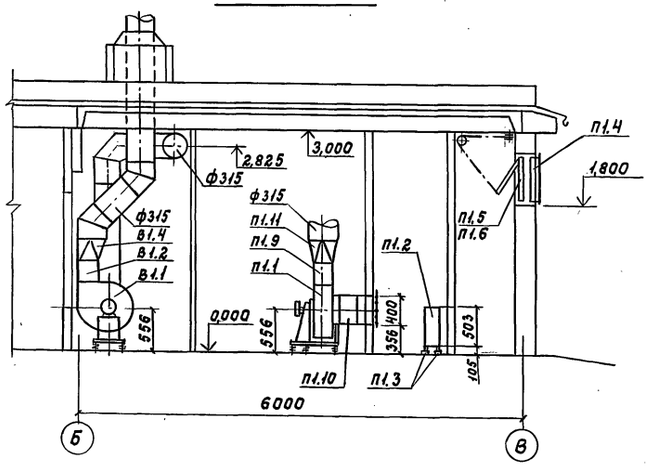


## Разрез 2-2

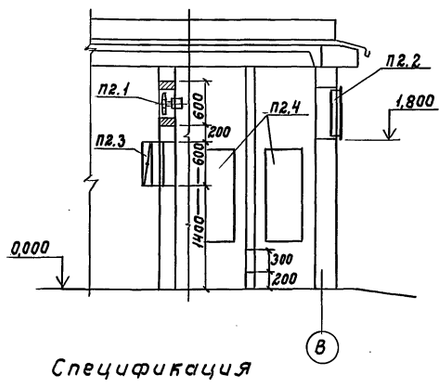


## План

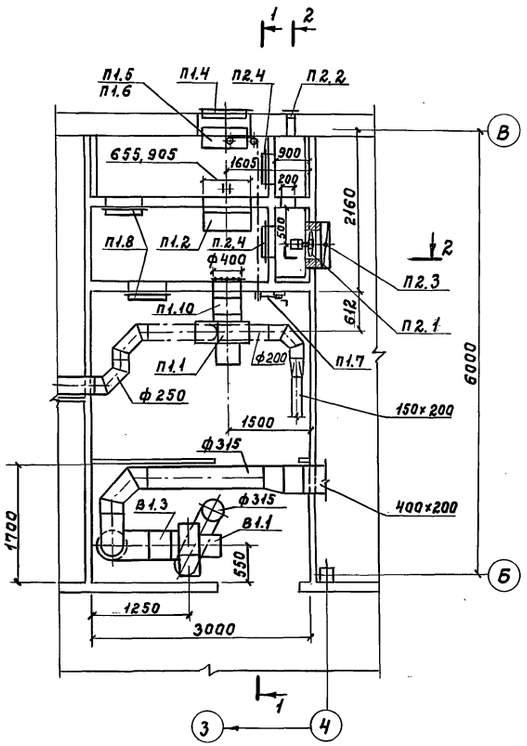


## Спецификация отопительно-вентиляционных установок

| Марка, поз. | Обозначение | Наименование | Кол. | Масса, ед.кг | Примечание |
|---|---|---|---|---|---|
| | | П1 | | | |
| П1.1 | Учреждение УЮ-400/4 | Агрегат вентиляторный | | | |
| | г.Плавск Тульской обл. | А4105-2, компл.: | 1 | 88 | |
| | | а.вентилятор центробежный | | | |
| | | В-Ц4-70 N4 с колесом | | | |
| | | D=1,05Dн, исполнение 1, | | | |
| | | положение ЛО°; | | | |
| | | б.электродвигатель 4А80А4, | | | |
| | | 1400об/мин; 1,10 кВт; | | | |
| | | в.виброизоляторы | | | |
| П1.2 | Учреждение ЯЛ-61/4 | Калорифер | | | |
| | пос.Середка Псковской обл. | $t_н$=-20°С КВБ7-П | 1 | 84,0 | |
| | | $t_н$=-30°С КВС9-П | 1 | 83,8 | |
| П1.3 | 1.494-25 | Подставка под | | | |
| | | калорифер, тип 1 | 4 | | |
| П1.4 | 1.494-27 вып. 7 | Решетка | | | |
| | ТУ 361517-71 | жалюзийная N2 | 4 | | |
| П1.5 | 1.494-27 вып. 7 | Каркас (на 1 клапан) | | | |
| | | 5С1В010.000 | | | |
| | | размер 622×573 (н) | 1 | | |
| П1.6 | 1.494-27 вып. 7 | Клапан утепленный | | | |
| | | 5С1.020.000-06 | 1 | | |
| П1.7 | 1.494-27 вып. 1 | Блок С1.030.000 | 1 | | |
| П1.8 | 5.904-4 | Дверь герметическая | | | |
| | | неутепленная Dс1,25×0,5 | 2 | | |
| П1.9 | 5.904-5 | Гибкая вставка ВН-12 | 1 | | |
| П1.10 | | Гибкая вставка ВВ-19 | 1 | | |
| П1.11 | ГОСТ 19904-74 | Переход из кровельной | | | |
| | | стали S=0,7 | | | |
| | | с 280×280 на ф315; l=300 | 1 | | |
| | | В1 | | | |
| В1.1 | Учреждение УЮ-400/4 | Агрегат вентиляторный | | | |
| | г.Плавск Тульской обл. | А4095-2, компл.: | 86 | | |
| | | а.вентилятор центро- | | | |
| | | бежный В-Ц4-70 N4 | | | |
| | | с колесом D=0,95Dн, | | | |
| | | исполнение 1, | | | |
| | | положение ЛО°; | | | |
| | | б.электродвигатель 4А71А4, | | | |
| | | 1370об/мин, 0,55 кВт; | | | |
| | | в.виброизоляторы | | | |
| В1.2 | 5.904-5 | Гибкая вставка ВН-12 | | | |
| В1.3 | | Гибкая вставка ВВ-19 | | | |
| В1.4 | ГОСТ 19904-74 | Переход из кровельной | | | |
| | | стали S=0,7 | | | |
| | | с 280×280 на ф315, l=300 | 1 | | |
| | | П2 | | | |
| П2.1 | Сквирский з-д | Вентилятор осевой | | | |
| | сантехизделий, | В-06-300 N4 с электро- | | | |
| | Сквира, Киевской обл. | двигателем 4АА56А4 | | | |
| | | 1380 об/мин, 0,12 кВт | 1 | | |
| П2.2 | 1.494-27 вып. 7 | Решетка | | | |
| | | жалюзийная N2 | 1 | | |
| П2.3 | 5.904-13 вып. 1-1 | Заслонка Р600×600Р | 1 | | |
| П2.4 | 5.904-4 | Дверь герметическая | | | |
| | | Dс 1,25×0,5 | 2 | | |

Установку воздухоприемного устройства, герметических дверей и закладных рам для крепления оборудования выполнить по строительным чертежам.
Во фланцевых соединениях установить резиновые прокладки.

| | | | |
|---|---|---|---|
| Гип | Клейн | | 807-11-18.85 ОВ |
| Нач.отд. | Коростелев | | |
| Н.контр. | Панисова | | Санитарный пропускник на 30 человек для животноводческих и птицеводческих предприятий (Полносборное здание) |
| Рук.гр. | Нагинская | | Стадия: Р; Лист: 6; Листов: |
| Ст.инж. | Школьникова | | Установки систем П1, В1, П2 |
| Ст.инж. | Панюшкина | | ГИПРОНИСЕЛЬХОЗ |

Привязан

Инв.1

Инв.N подл. | Подпись и дата | Взам.инв.N | АР 9 | Марков | Шарф

21108-01 34 Копировала Самодз Формат А2

Альбом I

ТИПОВОЙ ПРОЕКТ
807-11-18.85

# САНИТАРНЫЙ ПРОПУСКНИК НА 30 ЧЕЛОВЕК ДЛЯ ЖИВОТНОВОДЧЕСКИХ И ПТИЦЕВОДЧЕСКИХ ПРЕДПРИЯТИЙ (ПОЛНОСБОРНОЕ ЗДАНИЕ)

## АЛЬБОМ I

ЭСКИЗНЫЕ ЧЕРТЕЖИ ОБЩИХ ВИДОВ НЕТИПОВЫХ КОНСТРУКЦИЙ СИСТЕМ ОТОПЛЕНИЯ И ВЕНТИЛЯЦИИ

| | | | | |
|---|---|---|---|---|
| | | | | Привязан |
| | | | | |
| | | | | |
| | | | | |
| | | | | |
| Инв. № | | | | |

Взам. инв. № | Подпись и дата | Инв. № подл.

Формат А4

Альбом I

| Обозначение | Наименование | Примечание |
|---|---|---|
| ОВН1 | Конструкция тепловой изоляции трубопровода | 5 листов |
| ОВН2 | Конструкция изоляции воздуховода | 4 листа |
| ОВН3 | Сетка в рамке | |

| | | | | |
|---|---|---|---|---|
| | | | | Привязан |
| | | | | |
| | | | | |
| | | | | |
| | | | | |
| Инв. № | | | | |
| | | | | 807-11-18.85 ОВН |
| ГИП | Клейн | | | Содержание |
| Нач. отд. | Коростелев | | | Стадия: Р; Лист: ; Листов: 1 |
| Н. контр. | Панисова | | | ГИПРОНИСЕЛЬХОЗ |
| Рук. гр. | Нагинская | | | |
| Ст. инж. | Школьникова | | | |
| Ст. инж. | Панюшкина | | | |

Взам. инв. № | Подпись и дата | Инв. № подл.

Формат А4

Альбом I

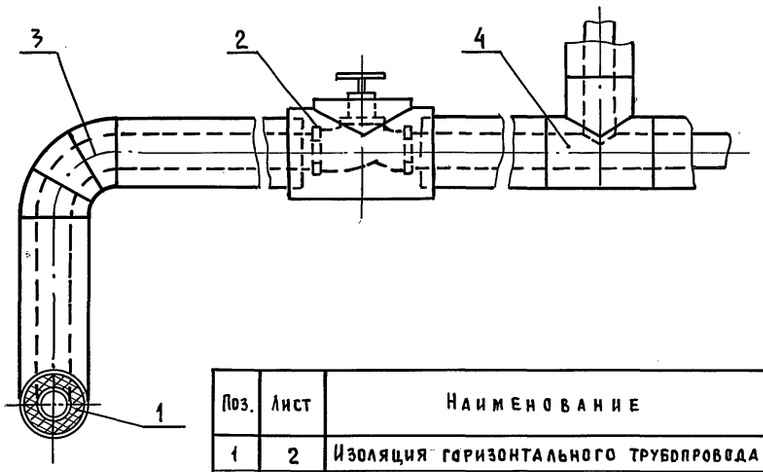


| Поз. | Лист | Наименование |
|---|---|---|
| 1 | 2 | Изоляция горизонтального трубопровода |
| 2 | 3 | Изоляция арматуры |
| 3 | 4 | Изоляция отвода |
| 4 | 5 | Изоляция тройника |

1. Изоляции подлежит подающий и обратный трубопровод.
2. Трубопровод прокладывается в помещении, $t_{вн} = +16°C$.
3. Теплоноситель: подающий – 95°С, обратный – 70°С.
4. Перед нанесением изоляции трубопроводы и арматура покрываются антикоррозийной краской БТ177 ГОСТ 5631-79 по грунтовке ГФ-021 ГОСТ 25129-82

21108-01 35

| | | | | |
|---|---|---|---|---|
| | | | | Привязан |
| | | | | |
| | | | | |
| | | | | |
| | | | | |
| Инв. № | | | | |
| | | | | 807-11-18.85 ОВН1 |
| ГИП | Клейн | | | Конструкция тепловой изоляции трубопровода |
| Нач. отд. | Коростелев | | | Стадия: Р; Лист: 1; Листов: 5 |
| Н. контр. | Панисова | | | ГИПРОНИСЕЛЬХОЗ |
| Рук. груп. | Нагинская | | | |
| Ст. инж. | Школьникова | | | |

Взам. инв. № | Подпись и дата | Инв. № подл.

Формат А4

Альбом I

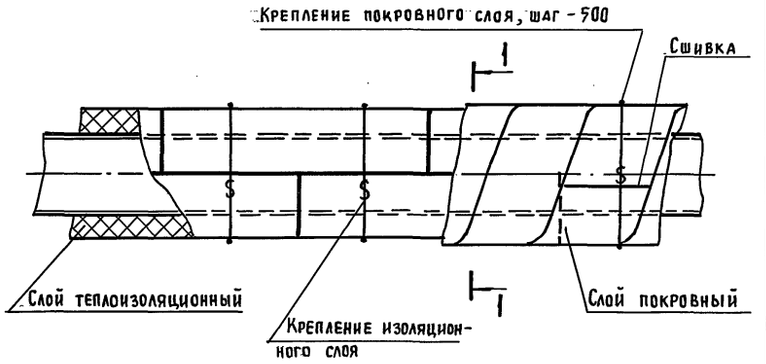


1 – 1

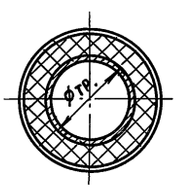


| ϕу трубы | Толщина изоляции, мм | Материал: Слой теплоизоляционный | Материал: Слой покровный |
|---|---|---|---|
| 15 | 40 | Полуцилиндры минераловатные на синтетическом связующем ГОСТ 23208-83 | Рулонный стеклопластик РСТ-Б-В ТУ6-11-145-80 |
| 25 | 40 | | |
| 40 | 40 | | |

Крепление изоляционного и покровного слоев выполняется проволокой ϕ1,2мм ГОСТ 3282-74

| | | | | |
|---|---|---|---|---|
| | | | | Привязан |
| | | | | |
| | | | | |
| | | | | |
| | | | | |
| Инв. № | | | | |
| | | | | 807-11-18.85 ОВН1 |
| | | | | Лист 2 |

Взам. инв. № | Подпись и дата | Инв. № подл.

Копир. Лихачева

Формат А4

Альбом I

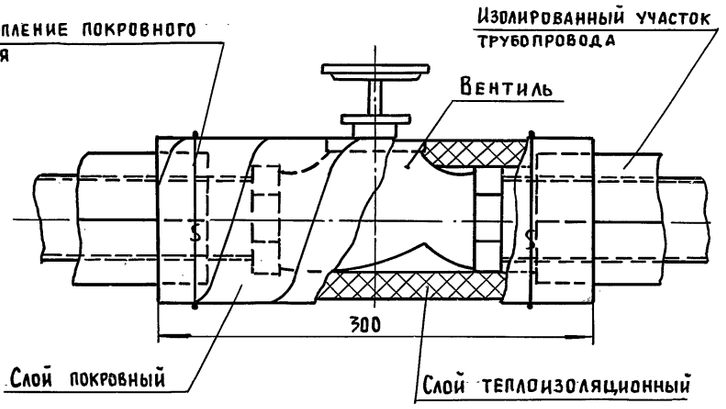


| $\phi_у$ арматуры | Толщина изоляции, мм | Материал: Слой теплоизоляционный | Материал: Слой покровный |
|---|---|---|---|
| $\phi$40 | 40 | Полуцилиндры минераловатные на синтетическом связующем ГОСТ 23208-83 | Рулонный стеклопластик РСТ-Б-В ТУ6-11-145-80 |

Крепление изоляционного и покровного слоев выполняется проволокой $\phi$1,2мм ГОСТ 3282-74, исходя из условий монтажа.

Привязан

Инв. №

807-11-18.85 ОВН 1

Лист 3

Формат А4

Инв. № подл. | Подпись и дата | Взам. инв. №

Альбом I

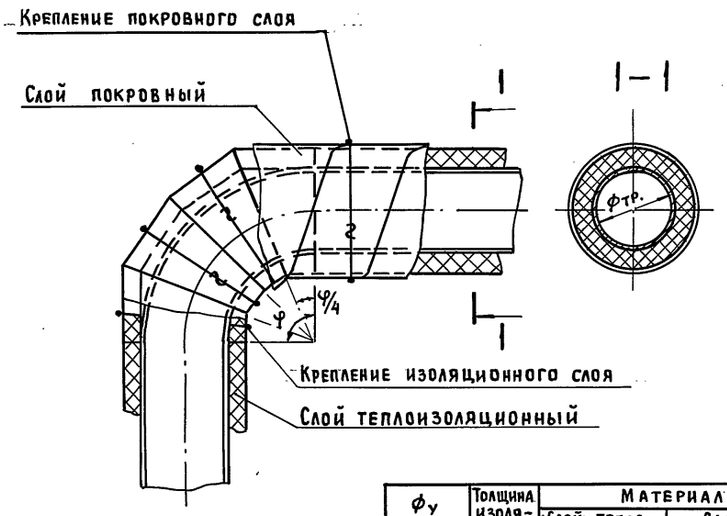


| $\phi_у$ трубы | Толщина изоляции, мм | Материал: Слой теплоизоляционный | Материал: Слой покровный |
|---|---|---|---|
| $\phi$15 | 40 | Полуцилиндры минераловатные на синтетическом связующем ГОСТ 23208-83 | Рулонный стеклопластик РСТ-Б-В ТУ6-11-145-80 |
| $\phi$25 | 40 | | |
| $\phi$40 | 40 | | |

Крепление изоляционного и покровного слоев выполняется проволокой $\phi$1,2мм ГОСТ 3282-74, исходя из условий монтажа.

Привязан

Инв. №

807-11-18.85 ОВН 1

Лист 4

Формат А4

Инв. № подл. | Подпись и дата | Взам. инв. №

Альбом I

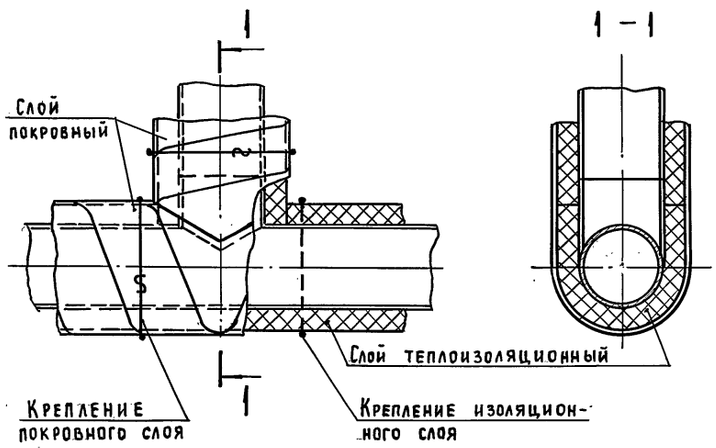


| $\phi_у$ трубы | Толщина изоляции, мм | Материал: Слой теплоизоляционный | Материал: Слой покровный |
|---|---|---|---|
| $\phi$40 | 40 | Полуцилиндры минераловатные на синтетическом связующем ГОСТ 23208-83 | Рулонный стеклопластик РСТ-Б-В ТУ6-11-145-80 |

Крепление изоляционного и покровного слоев выполняется проволокой $\phi$1,2мм ГОСТ 3282-74, исходя из условий монтажа.

Привязан

Инв. №

807-11-18.85 ОВН 1

Лист 5

Формат А4

Инв. № подл. | Подпись и дата | Взам. инв. №

Альбом I

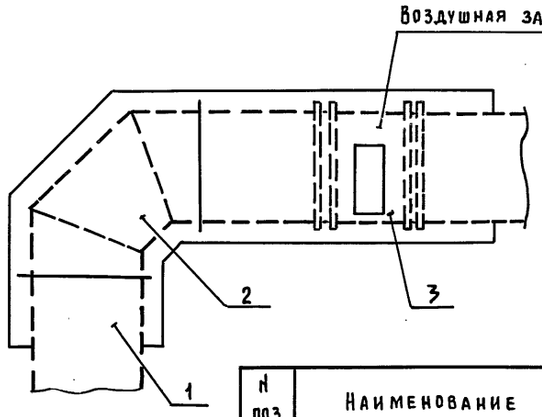


| № поз. | Наименование | Лист |
|---|---|---|
| 1 | Изоляция прямого участка круглого воздуховода | 2 |
| 2 | Изоляция отвода | 3 |
| 3 | Изоляция воздушной заслонки | 4 |

Изолируемый воздухозаборный воздуховод прокладывается в помещении с $t_{вн}$ = +16°С. Расчётная температура наружного воздуха $t_н$ = -20°, -30°С. Перед изоляцией воздуховод окрашивается эмалью ПФ115 ГОСТ 6465-76 по грунту ГФ-021 ГОСТ 25129-82

Привязан

Инв. №

807-11-18.85 ОВН 2

| | | |
|---|---|---|
| ГИП | Клейн | |
| Нач. отд. | Коростелев | |
| Н. контр. | Панисова | |
| Рук. гр. | Нагинская | |
| Ст. инж. | Шурыгина | |

Конструкция изоляции воздуховода

| Стадия | Лист | Листов |
|---|---|---|
| Р | 1 | 4 |

ГИПРОНИСЕЛЬХОЗ

Копир. Лихачева

Формат А4

Инв. № подл. | Подпись и дата | Взам. инв. №

2108-01 36

Альбом I

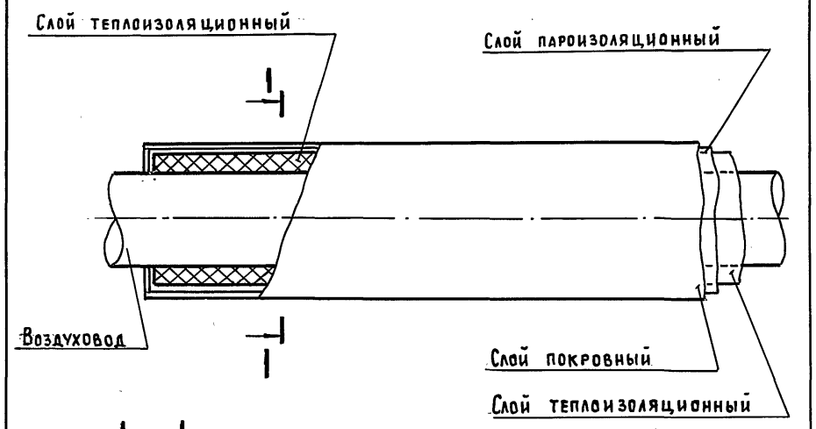


1—1

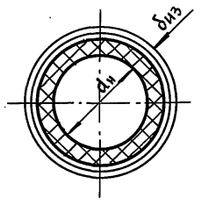


| Ø воздуховода | Толщина изоляций | Материал | | |
|---|---|---|---|---|
| | | Слой теплоизоляционный | Слой пароизоляционный | Слой покровный |
| ф200 | 50 | Маты минераловатные по ГОСТ 21880-76 | Пленка полиэтиленовая по ГОСТ 10354-82 | Рулонный стеклопластик РСТ-6-В ТУ6-11-145-80 |

Крепление всех слоев изоляции выполняется проволокой ф 1,2 мм ГОСТ 3282-74

Привязан

Инв. №

807-11-18.85 ОВН2

Лист 2

Формат А4

Альбом I

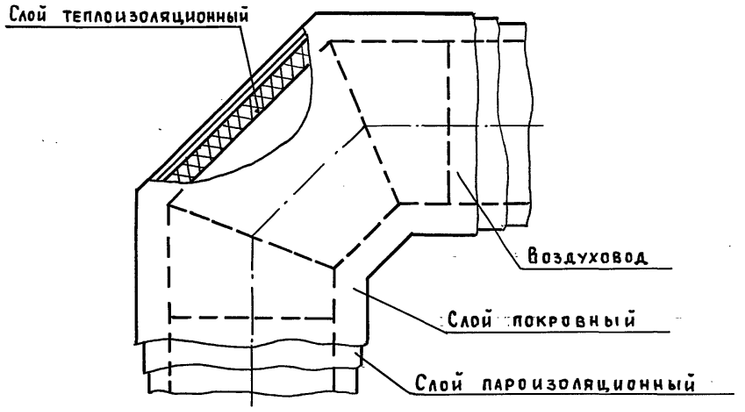


| ф воздуховода | Толщина изоляции, мм | Материал | | |
|---|---|---|---|---|
| | | Слой теплоизоляционный | Слой пароизоляционный | Слой покровный |
| ф200 | 50 | Маты минераловатные ГОСТ 21880-76 | Пленка полиэтиленовая по ГОСТ 10354-82 | Рулонный стеклопластик РСТ-6-В ТУ6-11-145-80 |

Крепление всех слоев изоляции выполняется проволокой ф 1,2 мм ГОСТ 3282-74

Привязан

Инв. №

807-11-18.85 ОВН2

Лист 3

Формат А4

Альбом I

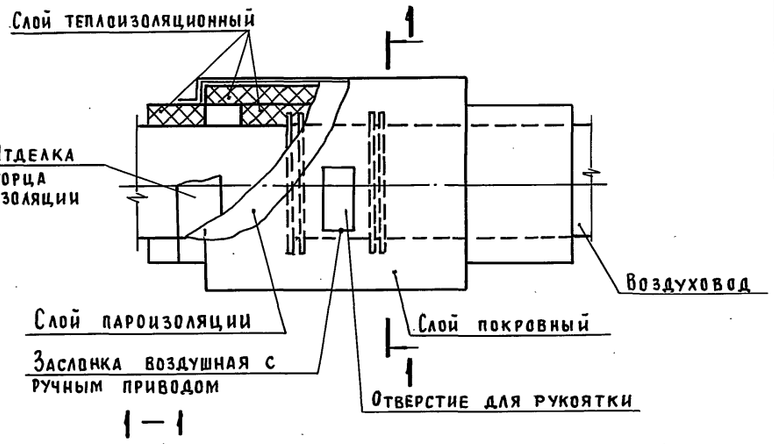


1—1

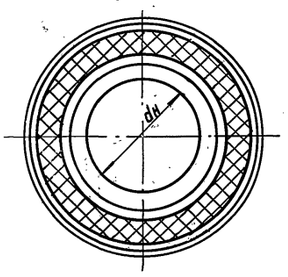


| Толщина изоляции мм | Материал | | |
|---|---|---|---|
| | Слой теплоизоляционный | Слой пароизоляционный | Слой покровный |
| 50 | Маты минераловатные по ГОСТ 21880-76 | Пленка полиэтиленовая по ГОСТ 10354-82 | Рулонный стеклопластик РСТ-6-В ТУ6-11-145-80 |

Крепление всех слоев изоляции выполняется проволокой ф 1,2 мм ГОСТ 3282-74.

Привязан

Инв. №

807-11-18.85 ОВН2

Лист 4

Формат А4

21110-80 ЭТ

Альбом I

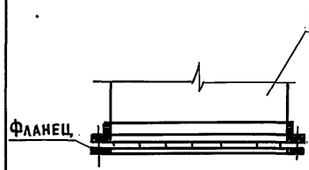


| Обозначение сетки | Размер сетки Д, мм | Масса, кг |
|---|---|---|
| ОМС | ф200 | 0,12 |

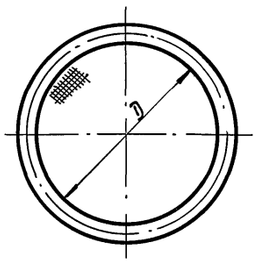


Сетку принять проволочную тканую с квадратными ячейками № 25 по ГОСТ 3826-82

Привязан

Инв. №

807-11-18.85 ОВН3

| | | | |
|---|---|---|---|
| ГИП | Клейн | Сетка в рамке | Стадия Р; Лист; Листов 1 |
| Нач. отд. | Коростелев | | ГИПРОНИСЕЛЬХОЗ |
| Н. контр. | Манисова | | |
| Рук. груп. | Нагинская | | |
| Ст. инж. | Школьникова | | |

Копир. Лихачева

Формат А4

Инв. № подл. | Подпись и дата | Взам. инв. №

Альбом I

## Ведомость рабочих чертежей основного комплекта Э

| Лист | Наименование | Примечание |
|---|---|---|
| 1 | Общие данные | |
| 2 | Электроосвещение и силовое электрооборудование. | |
| | Спецификация | |
| 3 | Силовое электрооборудование и электроосвещение. | |
| | Планы сетей | |
| 4 | Силовое электрооборудование и электроосвещение. | |
| | Расчетная схема 380/220 В | |

## Ведомость ссылочных и прилагаемых документов

| Обозначение | Наименование | Примечание |
|---|---|---|
| | Ссылочные документы | |
| 4.407-36/70 | Детали и узлы внутренних силовых | |
| | и осветительных электропроводок | |
| | в сельскохозяйственных | |
| | производственных помещениях | |
| 5.407-11 | Заземление и зануление | |
| | электроустановок | |
| 3.407-82 | Вводы линий электропередачи | |
| | до 1 кВ в здания | |
| 5.407-23 | Прокладка проводов в вини- | |
| | пластовых трубах в производ- | |
| | ственных помещениях | |
| | Прилагаемые документы | |
| Альбом III Э.СО | Спецификация | |
| | электрооборудования | |
| Альбом IV Э.ВМ | ВМ по рабочим чертежам | |
| | основного комплекта марки Э | |

## Основные показатели

| Установленная мощность электроприемников (кВт) | | | | Расчетная мощность электроприемников (кВт) | | | Естественный коэффициент мощности | Годовой расход электроэнергии (кВт·ч) |
|---|---|---|---|---|---|---|---|---|
| Всего | В том числе | | | Всего | В том числе | | | |
| | Силовых | Осветительных | Тепловых | | II категории надежности | Электротеплоснабжение | | |
| 24,14 | 4,03 | 5,81 | 14,3 | 20,5 | — | 10,0 | 0,98 | 32760 |

Типовой проект разработан в соответствии с действующими нормами и правилами и предусматривает мероприятия, обеспечивающие взрывную, взрывопожарную и пожарную безопасность при эксплуатации здания.

Главный инженер проекта /Клейн/

## Ведомость объемов электромонтажных и строительных работ на силовое электрооборудование

| N п.п. | Наименование работ | Ед. изм. | Кол. | Примечание |
|---|---|---|---|---|
| | А. Электрооборудование | | | |
| | 1. Аппараты напряжением до 1000 В | | | |
| 1.1 | Напольная установка силового | | | |
| | шкафа ШР11 | шт. | 1 | |
| 1.2 | Настенная установка магнитных | | | |
| | пускателей | шт. | 6 | |
| 1.3 | То же, постов управления кнопочных | шт. | 6 | |
| 1.4 | То же, розеток штепсельных | шт. | 3 | |
| | 2. Кабели силовые | | | |
| 2.1 | Кабели, прокладываемые на скобах, | | | |
| | сечением в кв. мм до 16 | км | 0,111 | |
| | 3. Провода | | | |
| 3.1 | Провода, прокладываемые в трубах, | | | |
| | сечением в кв. мм до 16 | км | 0,145 | |
| 3.2 | То же, в металлорукаве | км | 0,01 | |
| | 4. Трубы | | | |
| 4.1 | Трубы стальные | км | 0,005 | |
| 4.2 | Трубы винипластовые | км | 0,025 | |
| | Металлорукав | м | 2,5 | |

## Условные обозначения

- Нагревательный элемент
- К-0,5 Кронштейн с вылетом 0,5 м
- ПВ-25 Труба винипластовая наружным диаметром 25 мм
- Номер позиции по спецификации
- Сс Штепсельная розетка для сетей связи и сигнализации

## Общие указания

Электроприемники здания по степени надежности электроснабжения относятся к потребителям III категории. Электроснабжение здания предусматривается от щита низкого напряжения трансформаторной подстанции.

Подсчет нагрузок выполнен в соответствии с „Рекомендациями по определению электрических нагрузок животноводческих комплексов." Освещенности помещений приняты в соответствии с „Отраслевыми нормами освещения сельскохозяйственных предприятий, зданий и сооружений" и с СНиП II-4-79.

Монтаж сети освещения выполняется кабелем марки АВРГ на скобах

силовой сети - проводом марки АПВ в стальных и пластмассовых трубах, а также кабелем марки АВРГ на скобах.

Подвод питания к электродвигателям вентсистем, установленными на виброосновании, выполняется отрезками медного провода с соединением в клеммных коробках типа У614Я.

Высота установки пусковых устройств и выключателей - 1,7 м; штепсельных розеток - 0,8 м от уровня пола.

Проектом предусмотрены рабочее и местное освещение. Напряжение сети рабочего освещения 220 В, местного - 36 В и 220 В.

Потери напряжения в силовых сетях не превышают 1,5%.

Учет электроэнергии предусматривается на трансформаторной подстанции.

## Техника безопасности

Для защиты обслуживающего персонала от поражения электрическим током все металлические нетоковедущие части электрооборудования (корпуса щитов, светильников, пусковой аппаратуры и т.п.), которые могут оказаться под напряжением при повреждении изоляции должны быть занулены присоединением к нулевому проводу электросети в соответствии с СН305-77 молниезащита здания не предусмотрена.

При горячем водоснабжении от электрокотельной в помещениях душевых (поз. по плану 8,14) выполняется устройство выравнивания электропотенциалов (УВЭП) из стали ф 6 мм, прокладываемой в подготовке пола на глубине 40 мм по оси и по периметру душевых, к которому присоединяются на сварке все магистрали входящих в помещение трубопроводов: технологических, водопровода и канализации. УВЭП должен быть присоединен к нулевому проводу электросети.

| | | | |
|---|---|---|---|
| Привязан | | | |
| Инв.N | | | |
| | 807-11-18.85 Э | | |
| Гип | Клейн | | |
| Нач.отд. | Гужва | | |
| Зат.н.о. | Выборный | Санитарный пропускник на 30 человек для животноводческих и птицеводческих предприятий (полносборное здание) | Стадия Р; Лист 1; Листов 4 |
| Н.контр. | Ткачев | | |
| Гл.спец. | Удалов | | |
| Рук.гр. | Шарф | | |
| Ст.инж. | Иванова | Общие данные | ГИПРОНИСЕЛЬХОЗ |
| Инж. | Мерзликина | | |

Инв.N подл. | Подпись и дата | Взам.инв.N

| Марка, поз. | Обозначение | Наименование | Кол. | Масса ед. кг | Примечание |
|---|---|---|---|---|---|
| | | Электроосвещение | | | |
| | | Электрооборудование | | | |
| 1 | 4.407-36/70 Лист 24.10 | Установка щита освещения типа ЯОУ-8502 на стене | 1 | | |
| 2 | 4.407-233-018 исп. 1 | Кронштейн У116 со светильником НСП03×60 1Р53-01 | 4 | | |
| 3 | 4.407-36/70 Лист 16.61 | Установка светильников НСП03×60/Р53-01 | 23 | | |
| 4 | 4.407-36/70 Лист 16.61 | Установка светильников НСП02×200/Р53-01 | 3 | | |
| 5 | | Установка светильников ЛПО21-2×40/Н-02 | 27 | | |
| 6 | | Установка светильников ПВЛМ-Р-2×40 | 2 | | |
| 7 | | Лампа люминесцентная ЛБ-40 | 58 | | |
| 8 | | Стартер для люминесцентных ламп ВОС-220 | 58 | | |
| | | Электроустановочные изделия | | | |
| 9 | 4.407-36/70 Лист 25.20 | Установка выключателя 0-1-04-6/220 | 32 | | |
| 10 | 4.407-36/70 Лист 25.20 | Установка выключателя 0-1-ЭР44-17-6/220 | 10 | | |
| 11 | 4.407-36/70 Лист 25.20 | Установка розетки РШ-Ц-2-07-6/220 | 11 | | |
| | | Изделия заводов ГЭТ | | | |
| 12 | | Ящик ЯТП-0,25 (настенный) | 1 | | |
| 13 | | Коробка ответвительная КОР-73 | 60 | | |
| 14 | | Коробка ответвительная КОР-74 | 40 | | |

| Марка, поз. | Обозначение | Наименование | Кол. | Масса ед. кг | Примечание |
|---|---|---|---|---|---|
| | | Материалы | | | |
| 15 | | Кабель АВРГ-2×2,5-660 ГОСТ 433-73 | 450 м | | |
| 16 | | То же, АВРГ-3×2,5-660 | 140 м | | |
| 17 | | Лампа накаливания Б220-230-60 ГОСТ 2239-79 | 27 | | |
| 18 | | То же, Г220-230-150 | 2 | | |
| 19 | | То же, Г220-230-200 | 1 | | |
| | | Силовое электрооборудование | | | |
| | | Электрооборудование | | | |
| 20 | 4.407-36/70 Лист 24.10 | Установка шкафа типа ШР11-73701 (применительно) | | | |
| 21 | | Установка магнитных пускателей типа ПМЕ-021, ПМЕ-031, ПМЕ-131 на стене | 6 | | |
| 22 | | Установка постов управления типа ПКЕ-722-2У3, ПКЕ-712-2У3 на стене | 6 | | |
| | | Электроустановочные изделия | | | |
| 23 | 4.407-36/70 Лист 25.20 | Установка розетки РШ-Ц-20-0-ЭР43-01-10/220 | 3 | | |
| 24 | | Вилка штепсельная ВШ-П-20-ЭР43-01-10/220 | 3 | | |
| | | Изделия заводов ГЭТ | | | |
| 25 | | Коробка клеммная У614Л | 5 | | |
| | | Материалы | | | |
| 24 | | Кабель АВРГ 2×4-660 ГОСТ 433-73 | 30 м | | |
| 27 | | То же, АВРГ-3×4+1×25-660 | 80 м | | |
| 28 | | То же, АВРГ-3×6+1×4-660 | 1 м | | |
| 29 | | Провод АПВ 1×2,5-660 ГОСТ 6323-79 | 110 м | | |

| Марка, поз. | Обозначение | Наименование | Кол. | Масса ед. кг | Примечание |
|---|---|---|---|---|---|
| 30 | | Провод АПВ 1×6 -660 | 10 м | | |
| 31 | | То же, АПВ 1×10 -660 | 30 м | | |
| 32 | | Провод ПВ3 1×1-660 ГОСТ 6323-79 | 10 м | | |
| 33 | | Труба водогазопроводная, легкая, неоцинкованная с полностью сплющенным гратом, с резьбой и муфтой МР-20×2,5, условным проходом 20 мм | 5 м | | |
| 34 | | Труба винипластовая усиленного типа из вторичного сырья, с раструбом, наружным диаметром 25 мм ТУ6-19-051-249-79 | 16 м | | |
| 35 | | То же, наружным диаметром 32 мм | 8 м | | |
| 36 | | Металлорукав гибкий РЗЦ-Х-Ш-22У3 | 2,5 м | | |
| 37 | | Сталь круглая ф 6 мм | 20 м | | |

Привязан

Инв. N

Инв. N подл. | Подпись и дата | Взам. инв. N

| | | | |
|---|---|---|---|
| ГИП | Клейн | | 807-11-18.85 Э |
| Нач. отд. | Гужва | | |
| Зам. н.о. | Выборный | | |
| Н. контр. | Ткачев | | Санитарный пропускник на 30 человек для животноводческих и птицеводческих предприятий (Полносборное здание) |
| Гл. спец. | Удалов | | Стадия: Р; Лист: 2; Листов: |
| Рук. гр. | Шарф | | Электроосвещение и силовое электрооборудование. Спецификация. |
| Ст. инж. | Иванова | | ГИПРОНИСЕЛЬХОЗ |
| Инж. | Мерзликина | | |

Альбом I

## План сети силового электрооборудования

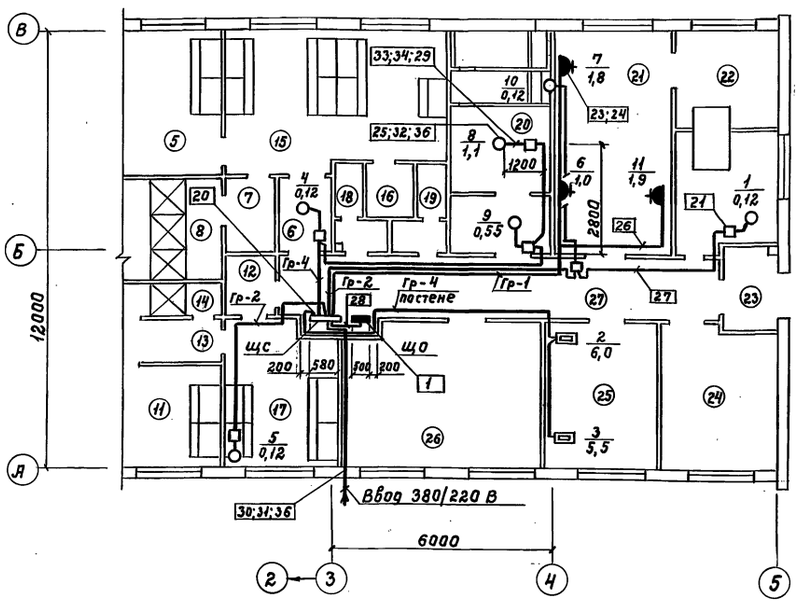


## План устройства выравнивания потенциалов в душевых (см. общие указания на листе 1)

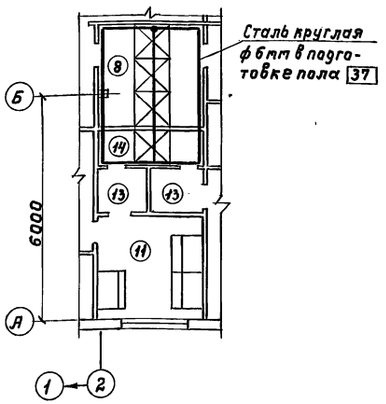


## План сети электроосвещения

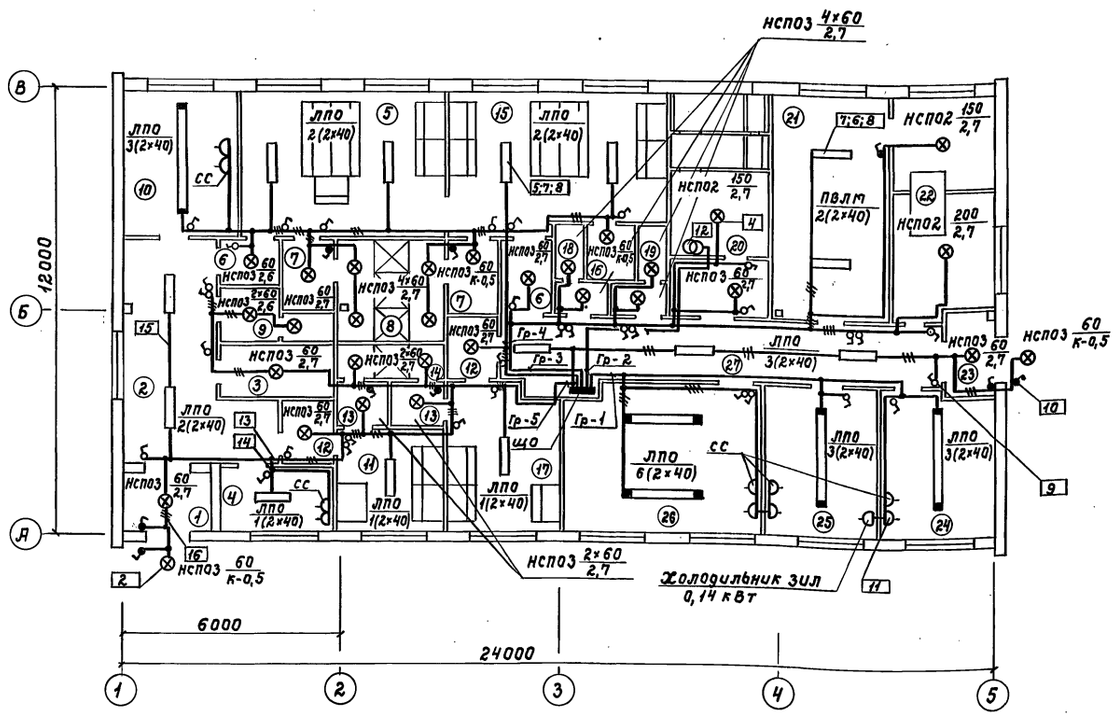


## Характеристика помещений

| Кпо плану | Наименование | Нормируемая освещенность (лк) | Характеристика по условиям среды |
|---|---|---|---|
| 1 | Тамбур | 20 | Влажное |
| 2 | Вестибюль | 75 | Нормальное |
| 3 | Инвентарная | 10 | " |
| 4 | Комната вахтера | 150 | " |
| 5 | Женский гардероб уличной и | | |
| | домашней одежды | 75 | " |
| 6 | Тамбур | 20 | " |
| 7 | Тамбур | 20 | Влажное |
| 8 | Женская душевая | 20 | Особо сырое |
| 9 | Уборная | 30 | Влажное |
| 10 | Комната заведующего фермой | 200 | Нормальное |
| 11 | Мужской гардероб уличной и | | |
| | домашней одежды | 75 | Нормальное |
| 12 | Тамбур | 20 | " |
| 13 | Тамбур | 20 | Влажное |
| 14 | Мужская душевая | 20 | Особо сырое |
| 15 | Женский гардероб рабочей одежды | 75 | Нормальное |
| 16 | Кладовая (для грязной одежды) | 20 | " |
| 17 | Мужской гардероб рабочей одежды | 75 | " |
| 18 | Мужская уборная | 30 | Влажное |
| 19 | Женская уборная | 30 | " |
| 20 | Венткамера | 20 | Нормальное |
| 21 | Постирочная | 150 | Сырое |
| 22 | Помещение для дезинфекции одежды | 20 | С химически активной средой |
| 23 | Тамбур | 20 | Влажное |
| 24 | Комната специалистов | 200 | Нормальное |
| 25 | Комната приема пищи | 200 | " |
| 26 | Красный уголок | 300 | " |
| 27 | Коридор | 75 | " |
| | | | |

Привязан

Инв. N подл. | Подпись и дата | Взам. инв. N

| | | | |
|---|---|---|---|
| ВК | Кривошеина | | |
| ТХ | Старкова | | |
| ОВ | Нагинская | | |
| СС | Фейликов | | |
| | Арут | | |

| | | | |
|---|---|---|---|
| ГИП | Клейн | | |
| Нач.отд. | Гужва | | |
| Зат.н.о. | Выбарный | | |
| Н.контр. | Ткачев | | |
| Гл.спец. | Удалов | | |
| Рук.гр. | Шарф | | |
| Ст.инж. | Иванова | | |

807-11-18.85 Э

Санитарный пропускник на 30 человек для животноводческих и птицеводческих предприятий (полнасборное здание)

Силовое электрооборудование и электроосвещение. Планы сетей

| Стадия | Лист | Листов |
|---|---|---|
| Р | 3 | |

ГИПРОНИСЕЛЬХОЗ

21108-01 40 Копировала Самара Формат А2

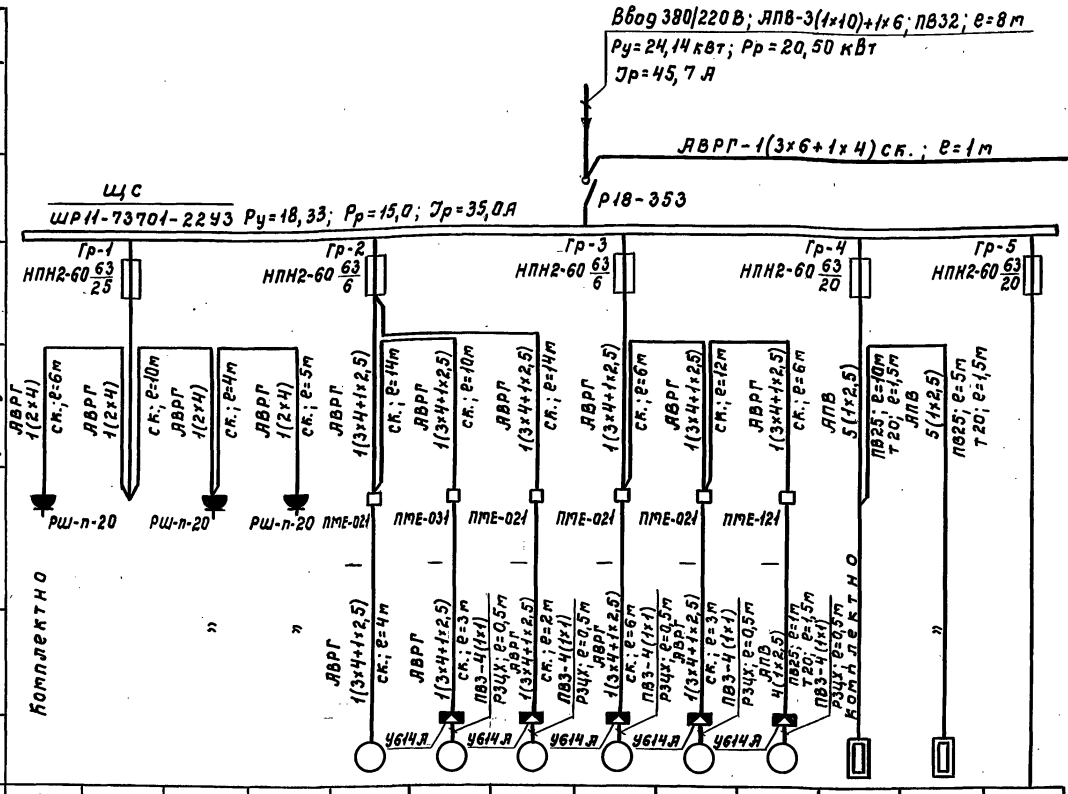


| Данные питающей сети | | Электроприемник | | | | | | | | | | | | |
|---|---|---|---|---|---|---|---|---|---|---|---|---|---|---|
| Шинопровод отходящей линии распределительного пункта | Тип | Условное обозначение на плане | | | | | | | | | | | | |
| | Iн, А | Номер по плану | 11 | | 6 | 7 | 10 | 1 | 5 | 4 | 9 | 8 | 2 | 3 | |
| | Расцепитель, А | Тип | — | | — | — | 4А56А4 | 4А56А4 | 4А56А4 | 4А56А4 | 4А71А4 | 4А80А4 | — | — | |
| | Тип, напряжение, сечение (шинопровода) | Рн, кВт | 1,9 | | 1,0 | 1,8 | 0,12 | 0,12 | 0,12 | 0,12 | 0,55 | 1,1 | 6,0 | 5,5 | |
| | Расчетный ток, А | Ток, А Iн | 8,6 | | 4,55 | 8,2 | 0,44 | 0,44 | 0,44 | 0,44 | 1,7 | 2,76 | 9,1 | 8,4 | |
| | Установленная мощность, кВт | Ток, А Iп | — | | — | — | 1,54 | 1,54 | 1,54 | 1,54 | 7,7 | 13,8 | — | — | |
| Аппарат отходящей линии | Тип | Наименование механизма по плану | Машина стиральная СМА-4 | — | Электро-утюг | Электро-сушилка „Лето" | Приточный вентилятор П-2 | Вытяжной вентилятор В-3 | Вытяжной вентилятор В-4 | Вытяжной вентилятор В-2 | Вытяжной вентилятор В-1 | Приточный вентилятор П-1 | Электрокипятильник КНЭ-50 | Электроплита однокамфорочная ЭП-8 | Резерв |
| | Расцепитель или плавкая вставка, А | | | | | | | | | | | | | | |
| Марка и сечение проводника | Маркировка или длина участка сети | Способ прокладки | | | | | | | | | | | | | |
| Пусковой аппарат | Тип | | | | | | | | | | | | | | |
| | Расцепитель автомата уставка, А | | | | | | | | | | | | | | |
| | Нагревательный элемент теплового реле Т-тепловой, уставка, А | | | | | | | | | | | | | | |
| Марка и сечение проводника | Маркировка или длина участка сети | Способ прокладки | | | | | | | | | | | | | |

| Групповой щиток | | | | | Групповая линия | | | | | | |
|---|---|---|---|---|---|---|---|---|---|---|---|
| № по плану, тип, схема Ру; Рр (кВт) Ір (А) | № группы | Тип предохранителя или автомата | Ном. ток (А) | Ток расц. или плавк. вставки (А) | Марка, количество и сечение кабеля или провода (кв. мм) | Способ прокладки | Длина (м) | Ном. мощность (кВт) | Ном. ток (А) | Макс. потеря напряжения (%) | Вид освещения |
| Що ЯОУ-8501 Ру=5,81 Рр=5,50 Ір=10,7 ПВ3-60 | 6 | АЕ-1031-1 | 25 | 6 | — | — | — | — | — | — | Резерв |
| | 5 | „ | 25 | 10 | АВРГ-1(2×2,5) | ск. | — | 1,6 | 7,2 | 1,0 | Рабочее и местное освещение |
| | 4 | „ | 25 | 10 | АВРГ-1(2×2,5) | ск. | — | 1,32 | 5,9 | — | Рабочее освещение |
| | 3 | „ | 25 | 6 | АВРГ-1(2×2,5) | ск. | — | 1,06 | 4,8 | — | „ |
| | 2 | „ | 25 | 6 | АВРГ-1(2×2,5) | ск. | — | 0,25 | 1,1 | — | Местное освещение |
| | 1 | АЕ-1031-1 | 25 | 10 | АВРГ-1(2×2,5) | ск. | — | 1,58 | 7,18 | — | Рабочее и местное освещение |

## Ведомость объемов электромонтажных и строительных работ на электроосвещение

| № п.п. | Наименование работ | Ед. изм. | Кол. | Примечание |
|---|---|---|---|---|
| | А. Электрооборудование | | | |
| | 1. Аппараты напряжением до 1000 В | | | |
| 1.1 | Настенная установка ящика ЯТП-0,25 | шт. | 1 | |
| 1.2 | То же, щитка освещения ЯОУ-8501 | шт. | 1 | |
| | 2. Оборудование светотехническое | | | |
| 2.1 | Настенная установка включателей | | | |
| | и штепсельных розеток | шт. | 53 | |
| 2.2 | Крепление светильников с | | | |
| | люминесцентными лампами | шт. | 29 | |
| 2.3 | Крепление светильников с | | | |
| | лампами накаливания | шт. | 30 | |
| | Б. Кабельные изделия | | | |
| | 1. Кабели силовые | | | |
| 1.1 | Кабели, прокладываемые на скобах, | | | |
| | сечением в кв. мм до 16 | км | 0,59 | |

| | | | |
|---|---|---|---|
| ГИП | Клейн | | 807-11-18.85 Э |
| Нач. отд. | Гужва | | |
| Зат. н.о. | Выборный | | Санитарный пропускник на 30 человек для животноводческих и птицеводческих предприятий (Полносборное здание) |
| Н. контр. | Ткачев | | Стадия: Р; Лист: 4; Листов: |
| Гл. спец. | Удалов | | Силовое электрооборудование и электроосвещение Расчетная схема 380/220 В |
| Рук. гр. | Шарф | | ГИПРОНИСЕЛЬХОЗ |
| Ст. инж. | Иванова | | |

Привязан

Инв. N

Взам. инв. N | Подпись и дата | Инв. N подл.

21108-01 41 Копировала Самара Формат А2

Альбом I

## Ведомость рабочих чертежей основного комплекта марки АОВ

| Лист | Наименование | Примечание |
|---|---|---|
| 1. | Общие данные | |
| | Приточная система П1 | |
| | Схема функциональная. | |
| | Схема электрическая принципиальная | |
| | управления | |
| 2. | Приточная система П1 | |
| | Схема внешних проводок | |
| | План расположения | |

## Ведомость ссылочных и прилагаемых документов

| Обозначение | Наименование | Примечание |
|---|---|---|
| | Ссылочные документы | |
| ТМ4-143-75 | Термометр технический | |
| | ртутный в оправе | |
| | Установка на трубопроводе | |
| | Д 45; 57 мм | |
| А12А.018.000СБ | Установка терморегулятора | |
| | типа ТУДЭ на расширителе | |
| | трубопровода $d_н$=32, 219 мм | |
| | Сборочный чертеж | |
| | Прилагаемые документы | |
| АОВ,СО | Спецификация оборудования | |
| | автоматизации систем | |
| | отопления и вентиляции. | |

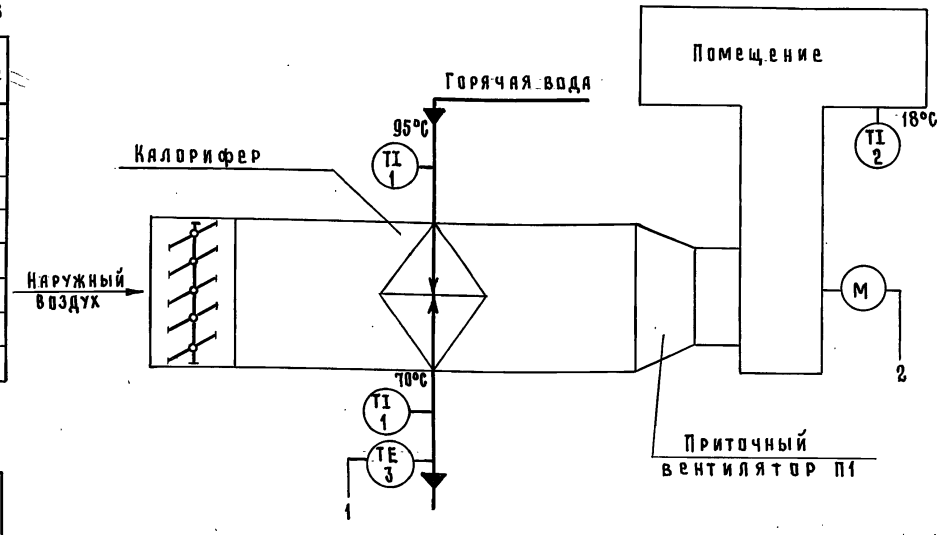


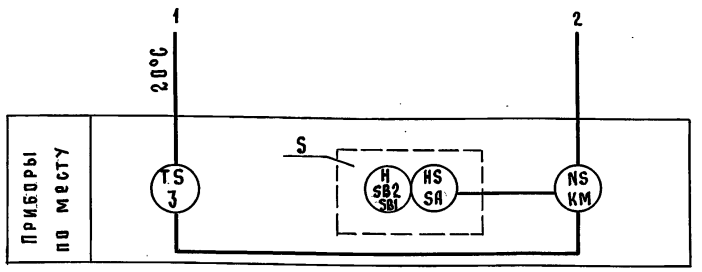


Настоящий проект выполнен на основании сантехнического задания

Проектом предусматривается автоматизация приточной системы П1

Схемой автоматизации предусматривается:

1. Местное сблокированное и деблокированное управление электродвигателем приточного вентилятора.

2. Защита калорифера от замораживания по температуре обратного теплоносителя при работающем вентиляторе. При понижении температуры обратного теплоносителя ниже допустимой вентилятор останавливается

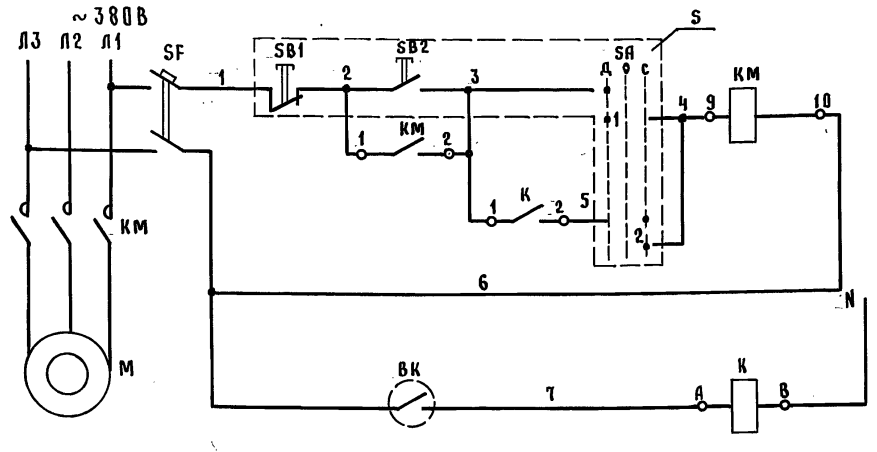


Управление электродвигателем приточного вентилятора П1

| Местное | Деблокированное |
|---|---|
| | Сблокированное |
| Промежуточное реле | |

Типовой проект разработан в соответствии с действующими нормами и правилами и предусматривает мероприятия, обеспечивающие взрывную, взрывопожарную и пожарную безопасность при эксплуатации здания.

Главный инженер проекта Клейн

### Диаграмма замыкания контактов переключателя SA

| Тип | Исполнение | Состояние контактов: положение рукоятки Деблок. −90° | Откл. 0° | Сблок. +90° |
|---|---|---|---|---|
| | | Контактные цепи 1 | 2 | 1 | 2 | 1 | 2 |
| ПЕ-031 | 1 | X | | | | | X |

### Диаграмма замыкания контактов терморегулирующего устройства

ВК

| ТУДЭ-4 | |
|---|---|
| Обозначение цепи | Температура обратного теплоносителя 0°С … 20°С … 250°С |
| 6-7 | 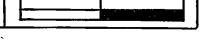 |

| Поз. обознач. | Наименование | Кол. | Примечание |
|---|---|---|---|
| ВК | Устройство терморегулирующее | | |
| | ТУДЭ-4; 0÷250°С ТУ25.02.1024-71 | 1 | шт |
| SF | Выключатель автоматический | | |
| | АК63-2М $I_{нр}$ 0,6А, отсечка 1,3$I_н$ | | |
| | ОСТ16.0522.000-73 | 1 | шт |
| S | Пост управления ПКУ15-19.131-54У2 | | |
| | ТУ16.526.333-78 | 1 | шт |
| К | Магнитный пускатель ПМЕ-081 | | |
| КМ | Магнитный пускатель ПМЕ-121 | 1 | шт Заказан в части Э |

Привязан:

Инв. N

807-11-18.85 АОВ

| | | |
|---|---|---|
| ГИП | Клейн | |
| Нач.отд. | Гужва | |
| Зам.нач. | Выборный | |
| Гл.спец. | Паз | |
| Рук.гр. | Горбалетова | |
| Инж. | Глушкова | |
| Н.контр. | Анбиндер | |

Санитарный пропускник на 30 человек для животноводческих и птицеводческих предприятий (подносовное здание)

| Стадия | Лист | Листов |
|---|---|---|
| Р | 1 | 2 |

Общие данные. Приточная система П1 Схема функциональная. Схема электрическая принципиальная управления

ГИПРОНИСЕЛЬХОЗ

21108-01 42 Копировал Косенкова

Формат А2

Инв. N подл. | Подпись и дата | Взам. инв. N

ОВ | Э | Логинская | Удалов

Альбом I

| Наименование параметра и место отбора импульса | Приточная система П1 | | | | | | | |
|---|---|---|---|---|---|---|---|---|
| | Пост местного управления | Магнитный пускатель ПМЕ-081 | Магнитный пускатель ПМЕ-122 | Выключатель автоматический | Температура: Трубопровод обратного теплоносителя | | Трубопровод прямого теплоносит. | В помещении |
| Обозначение по электрической схеме | S | К | КМ | SF | ВК | — | — | — |
| Обозначение монтажного чертежа | — | — | — | — | А12А.018.000 СБ | ТМ 4-143-75 | | — |
| Позиция | — | — | Заказан в части „Э" | | 3 | 1 | 1 | 2 |

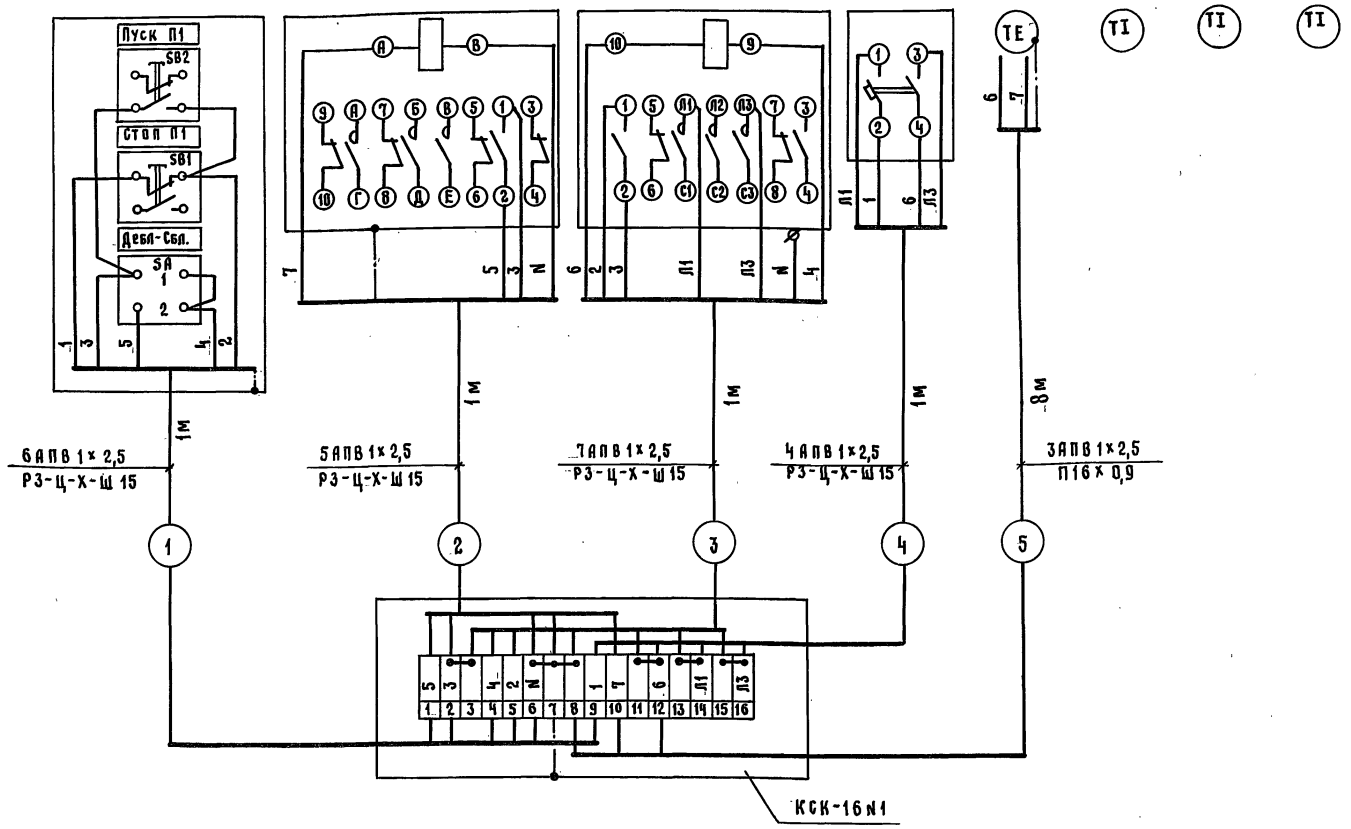


1. Размещение электрических и трубных проводок уточнить при монтаже.
2. Монтаж приборов и средств автоматизации выполнить согласно СНиП III-34-74 Госстроя СССР.
3. Зануление приборов и средств автоматизации выполнить в соответствии с „Временной инструкцией по монтажу защитного заземления электроустановок систем автоматизации" ВСН 296-81 ММСС СССР.
4. Соединительную коробку установить на отм. 2,5 м, пост местного управления, автоматический выключатель, магнитные пускатели – на отм. 1,5 м от уровня пола.
5. Прокладку электропроводок осуществить по стенам скобами.

План вентсистемы

М 1:50

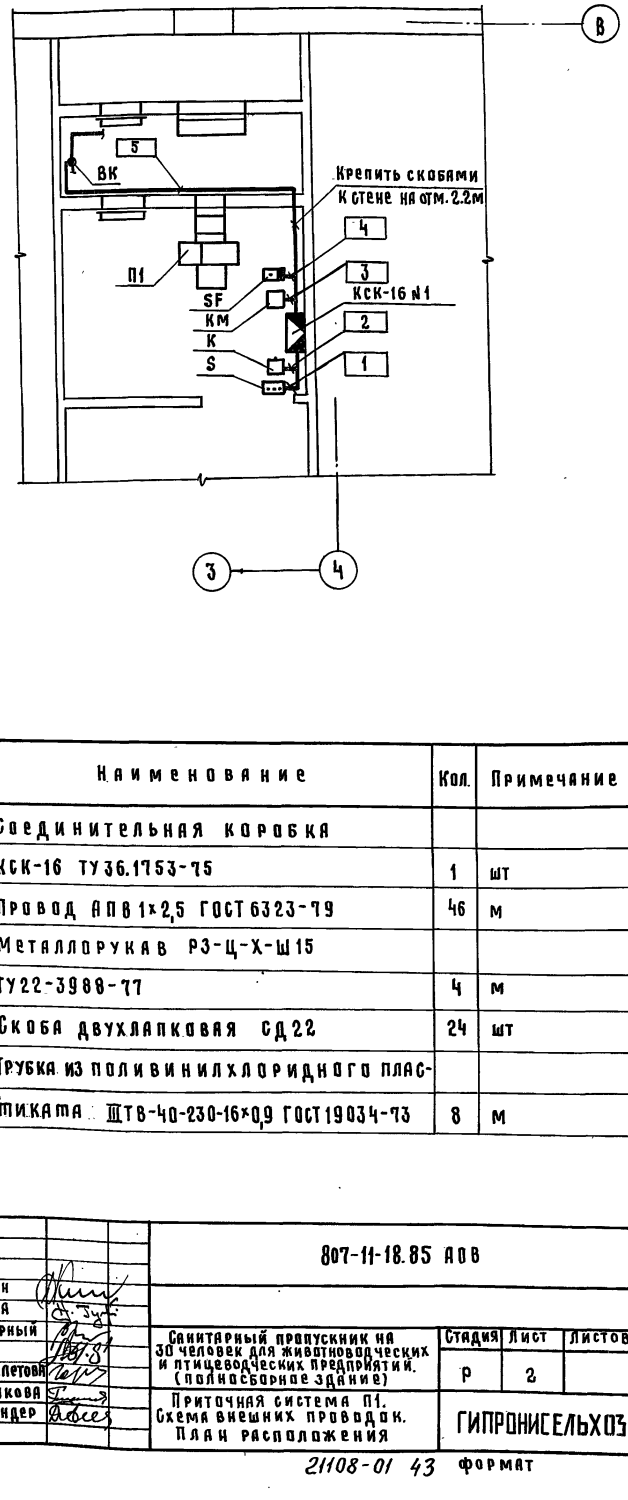


| Поз. обознач. | Наименование | Кол. | Примечание |
|---|---|---|---|
| 1 | Соединительная коробка | | |
| | КСК-16 ТУ36.1753-75 | 1 | шт |
| 2. | Провод АПВ 1×2,5 ГОСТ 6323-79 | 46 | м |
| 3 | Металлорукав РЗ-Ц-Х-Ш 15 | | |
| | ТУ22-3988-77 | 4 | м |
| 4 | Скоба двухлапковая СД 22 | 24 | шт |
| 5 | Трубка из поливинилхлоридного пласт- | | |
| | миката ТВ-40-230-16×0,9 ГОСТ 19034-73 | 8 | м |

Привязан:

Инв. №

| | | |
|---|---|---|
| ГИП | Клейн | |
| Нач.отд. | Гужва | |
| Зам.нач. | Выборный | |
| Гл.спец. | Паз | |
| Рук.гр. | Гарбалетова | |
| Инж. | Глушкова | |
| Н.контр. | Якбиндер | |

807-11-18.85 АОВ

Санитарный пропускник на 30 человек для животноводческих и птицеводческих предприятий. (полносборное здание)

| Стадия | Лист | Листов |
|---|---|---|
| Р | 2 | |

Приточная система П1. Схема внешних проводок. План расположения

ГИПРОНИСЕЛЬХОЗ

21108-01 43 Формат

Инв. № подл. | Подпись и дата | Взам. инв. №

ОВ Э

Ногинская Удалов

Альбом I

## Ведомость рабочих чертежей основного комплекта марки СС

| Лист | Наименование | Примечание |
|---|---|---|
| 1 | Общие данные | |
| 2 | План расположения сетей связи и сигнализации. | |
| | | |
| | | |

## Ведомость ссылочных и прилагаемых документов

| Обозначение | Наименование | Примечание |
|---|---|---|
| | Прилагаемые документы | |
| СС.СО | Спецификация оборудования систем связи и сигнализации | |
| СС.ВМ | ВМ по рабочим чертежам основного комплекта марки СС | |
| | | |
| | | |

## Условные обозначения:

- Диспетчерский прибор громкоговорящей связи
- Абонентский прибор громкоговорящей связи
- Громкоговоритель абонентский
- Аппарат телефонный
- Коробка универсальная с перемычками
- Коробка универсальная с резисторами
- Коробка телефонная распределительная
- Радиорозетка штепсельная
- Трансформатор абонентский
- Ящик распределительный

Типовой проект разработан в соответствии с действующими нормами и правилами и предусматривает мероприятия, обеспечивающие взрывную, взрывопожарную и пожарную безопасность при эксплуатации здания.

Главный инженер проекта /Клейн/

Проектом предусматриваются следующие виды связи:
- телефонная автоматическая связь;
- производственная громкоговорящая связь;
- радиотрансляция

Телефонная автоматическая связь предусматривается от АТС административного района или центральной усадьбы согласно технических условий телефонного узла связи. Телефонный кабель ёмк. 10×2 заводится на распределительную коробку КРТ-10, устанавливаемую в тамбуре. Телефонные аппараты устанавливаются в вестибюле, у заведующего фермой и в комнате специалистов. Абонентская проводка к ним выполняется проводом ТРП-2×0,5 открыто по стенам.

Производственная громкоговорящая связь организуется с помощью приборов типа ПГС, которые обеспечивают двухстороннюю громкоговорящую связь по симплексной системе „Говорю - слушаю".

В кабинете заведующего фермой устанавливается диспетчерский прибор типа ПГС-02Д ёмкостью 10 линий. Электропитание прибора осуществляется от сети переменного тока напряжением 220В.

Для абонентских линий используются пары в кабеле комплексной телефонной сети или специально проложенные линии с сопротивлением шлейфа не более 600 Ом.

Изделия для коммутации линий и защиты станционных устройств устанавливаются в распределительном ящике.

Радиотрансляция здания решается при привязке проекта к местным условиям согласно технических условий радиоузла административного района.

Проектом предусматривается кабельный радиоввод с установкой понижающего трансформатора на стене. В здании предусматривается 5 абонентских громкоговорителей. Радиорозетки в помещениях устанавливаются не далее 1м от электророзеток для возможности включения 3х программных радиоприёмников.

Абонентская проводка выполняется проводом ПТПЖ-2×0,6 открыто по стенам.

## Спецификация

| Поз. марка | Обозначение | Наименование | Кол | Масса ед.кг | Примечание |
|---|---|---|---|---|---|
| | | I Телефонная связь | | | |
| | | Аппарат телефонный | | | |
| | РГО.218.044 | системы АТС ТАН-70 | 3 | | |
| | | Кабель телефонный марки | | | |
| | ГОСТ 22498-77 | ТПП-10×2×0,5 | 5м | | |
| | ГОСТ 20575-75Е | Провод телефонный ТРП-2×05 | 75м | | |
| | ГОСТ 8525-78 | Коробка телефонная КРТ-10 | 1 | | |
| | ТУ 605-1573-77 | Труба винипластовая диам.20мм | 5м | | |
| | | II Производственная | | | |
| | | громкоговорящая связь | | | |
| | | Прибор громкоговорящей свя- | | | |
| | ТУ25-08-186-78 | зи диспетчерский ПГС-02Д | 1 | | |
| | ТУ 2508.20-77 | То же, абонентский ПГС-02 | 2 | | |
| | ГОСТ 22498-77 | Кабель телефонный ТПП-10×2×0,5 | 25м | | |
| | ГОСТ 20575-75Е | Провод телефонный ТРП-2×0,5 | 60м | | |
| | | Ящик распределительный | | | |
| | | в составе: | | | |
| | ТУ36-2057-81 | а) Ящик протяжной К655 | | | |
| | | степень защиты ЈР31 | 1 | | |
| | РР4 811.035 | б) полоса защитная 25×2 | 1 | | |
| | | в) монтажный комплект 2х | | | |
| | РС4.075.016 | рядной рамки со штифтами | 2 | | |
| | | | | | |
| | | III Радиотрансляция | | | |
| | ГОСТ 5961-76 | Громкоговоритель абонентский | 5 | | |
| | | Трансформатор абонентский | | | |
| | ГОСТ 7659-80 | ТАП8-10 | 1 | | |
| | | Коробка универсальная | | | |
| | ГОСТ 10040-75 | с перемычками УК-2П | 2 | | |
| | | То же, с резисторами УК-2Р | 4 | | |
| | | Розетка для сети провод- | | | |
| | ГОСТ 8659-78 | ного вещания РПВ-1 | 5 | | |
| | ГОСТ 10254-75 | Провод радиотрансляцион- | | | |
| | | ный ПТПЖ-2×0,6 | 50м | | |

Привязан:

Инв. N

807-11-18.85 СС

| | | |
|---|---|---|
| ГИП | Клейн | |
| Нач.отд. | Гужва | |
| Зам.нач. | Выборный | |
| Н.контр. | Овчинникова | |
| Гл.спец. | Брешков | |
| Ст.инж. | Крючкова | |

Санитарный пропускник на 30 человек для животноводческих и птицеводческих предприятий (полносборное здание)

| Стадия | Лист | Листов |
|---|---|---|
| Р | 1 | 2 |

Общие данные

ГИПРОНИСЕЛЬХОЗ

Инв.N подл. | Подпись и дата | Взам.инв.N

## План на отм. 0.000

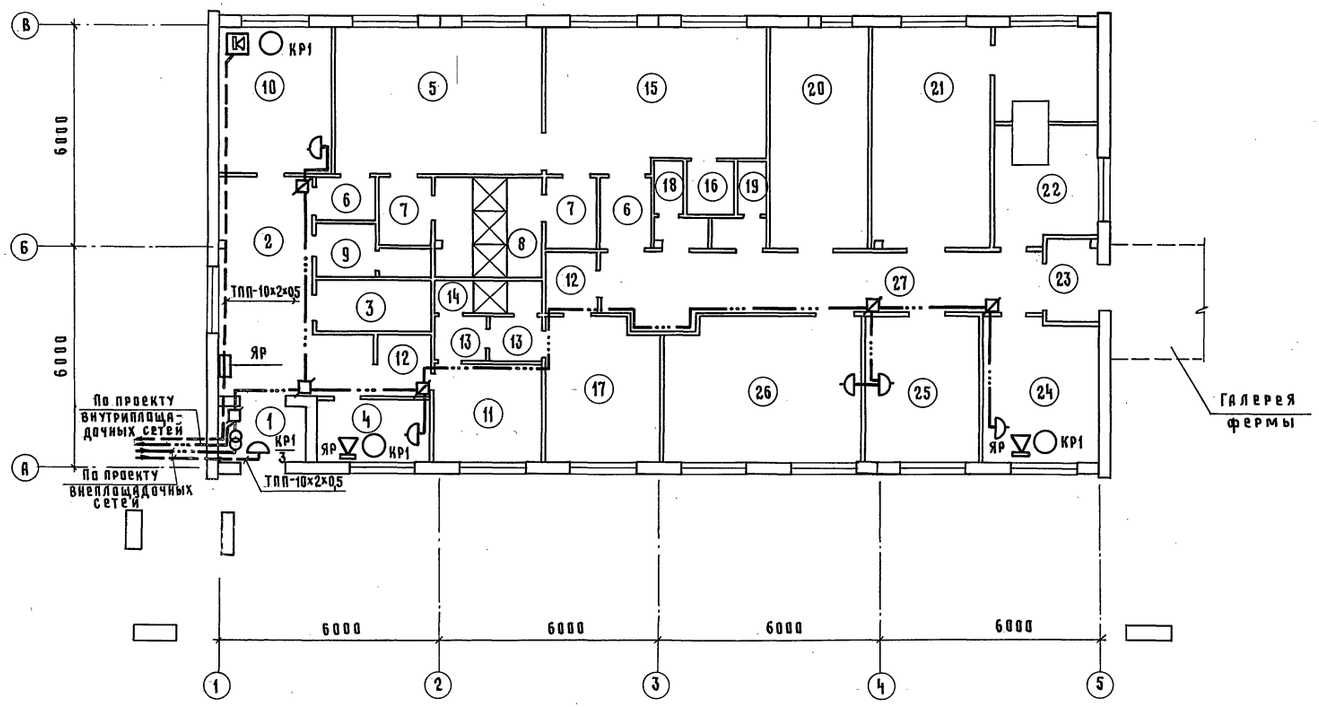


## Экспликация помещений

| Номер по плану | Наименование | Категория производства по взрывной, взрывопожарной и пожарной опасности |
|---|---|---|
| 1 | Тамбур | |
| 2 | Вестибюль | |
| 3 | Инвентарная | |
| 4 | Комната вахтера | |
| 5 | Женский гардероб уличной и | |
| | домашней одежды. | |
| 6 | Тамбур (2) | |
| 7 | Тамбур (2) | |
| 8 | Женская душевая | |
| 9 | Уборная | |
| 10 | Кабинет заведующего фермой | |
| 11 | Мужской гардероб уличной и | |
| | домашней одежды | |
| 12 | Тамбур (2) | |
| 13 | Тамбур (2) | |
| 14 | Мужская душевая | |
| 15 | Женский гардероб рабочей одежды | |
| 16 | Кладовая | |
| 17 | Мужской гардероб рабочей одежды | |
| 18 | Мужская уборная | |
| 19 | Женская уборная | |
| 20 | Венткамера | |
| 21 | Постирочная | |
| 22 | Помещение для дезинфекции одежды | |
| 23 | Тамбур | |
| 24 | Комната специалистов | |
| 25 | Комната приёма пищи | |
| 26 | Красный уголок | |
| 27 | Коридор | |

## Эскиз установки изделий в ящике распределительном (вид на заднюю стенку)

М 1:10

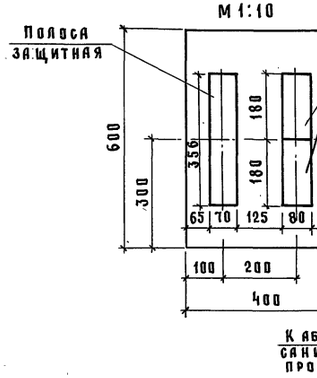


## Схема комплексной телефонной сети

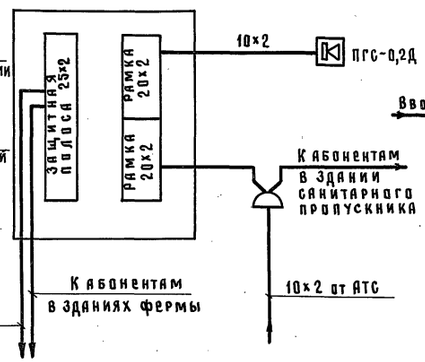


## Схема радиотрансляционной сети

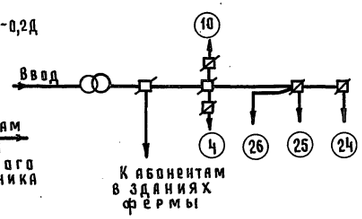


| | | | |
|---|---|---|---|
| ГИП | Клейн | | 807-11-18.85 С С |
| Нач.отд | Гужва | | |
| Зам.н.отд | Выборный | | Санитарный пропускник на 30 человек для животноводческих и птицеводческих предприятий (полносборное здание) |
| Н.контр. | Овчинникова | | План расположения сетей связи и сигнализации. |
| Гл.спец. | Брешков | | Стадия: Р; Лист: 2; Листов: |
| Ст.инж. | Крючкова | | ГИПРОНИСЕЛЬХОЗ |

Привязан:

Инв. N

Инв. N подл. | Подпись и дата | Взам. инв. N

Ар / Марков
ВК / Удилов
ОВ / Катинская
Э / Зотова

21108-01 (45) формат

.gost.e-ecolog.ru