ТИПОВОЙ ПРОЕКТ

807-11-2

# САНИТАРНЫЙ ПРОПУСКНИК НА 30 ЧЕЛОВЕК ДЛЯ ЖИВОТНОВОДЧЕСКИХ И ПТИЦЕВОДЧЕСКИХ ПРЕДПРИЯТИЙ

АЛЬБОМ II

Архитектурно-строительные решения. Конструкции железобетонные

ЧАСТЬ 1

Вариант со сборным железобетонным каркасом и панельными стенами

18078-02

| | | | | |
|---|---|---|---|---|
| | | | | Привязан |
| | | | | |
| | | | | |
| | | | | |
| | | | | |
| Инв. № | | | | |

gost.e-ecolog.ru

ТИПОВОЙ ПРОЕКТ

# 807-11-2

# САНИТАРНЫЙ ПРОПУСКНИК НА 30 ЧЕЛОВЕК ДЛЯ ЖИВОТНОВОДЧЕСКИХ И ПТИЦЕВОДЧЕСКИХ ПРЕДПРИЯТИЙ

## СОСТАВ ПРОЕКТА:

| | | |
|---|---|---|
| Альбом | I | Пояснительная записка. Технологические чертежи. Отопление и вентиляция. Водопровод и канализация. Электротехнические чертежи. Автоматизация вентсистем. Связь и сигнализация |
| Альбом | II | Архитектурно-строительные решения. Конструкции железобетонные |
| часть | 1 | Вариант со сборным железобетонным каркасом и панельными стенами |
| часть | 2 | Вариант с кирпичными стенами |
| Альбом | III | Строительные изделия (из типового проекта № 807-11-1) |
| Альбом | IV | Заказные спецификации |
| Альбом | V | Сметы |
| часть | 1 | Общая часть |
| часть | 2 | Вариант со сборным железобетонным каркасом и панельными стенами |
| часть | 3 | Вариант с кирпичными стенами |

## АЛЬБОМ II часть 1


РАЗРАБОТАН
ИНСТИТУТОМ „ГИПРОНИСЕЛЬХОЗ"

Зам. ГЛАВНЫЙ ИНЖЕНЕР ИНСТИТУТА Л.С. Бутаев
ГЛАВНЫЙ ИНЖЕНЕР ПРОЕКТА С.П. Попов



УТВЕРЖДЕН ГЛАВСЕЛЬСТРОЙПРОЕКТОМ
МИНСЕЛЬХОЗА СССР
СВОДНОЕ ЗАКЛЮЧЕНИЕ ОТ 13 ИЮЛЯ 1981 № 63
ВВЕДЕН В ДЕЙСТВИЕ ГИПРОНИСЕЛЬХОЗОМ
ПРИКАЗ ОТ 21 СЕНТЯБРЯ 1981 № 287


Привязан

Инв. №

## Содержание альбома


| N листа | Наименование | Стр. |
|---|---|---|
| | Содержание альбома | 2 |
| АР-1 | Общие данные (начало) | 3 |
| АР-2 | Общие данные (окончание) | 4 |
| АР-3 | Фасады | 5 |
| АР-4 | План на отм. 0.000 | 6 |
| АР-5 | Фрагмент плана 1, фрагмент фасада 1. Разрез 1-1. | 7 |
| АР-6 | Планы полов, перемычек, отверстий кровли. | 8 |
| КЖ-1 | Общие данные | 9 |
| КЖ-2 | Схема расположения фундаментов и фундаментных балок | 10 |
| КЖ-3 | Сечения фундаментов | 11 |
| КЖ-4 | Схемы расположения колонн, балок и плит покрытия | 12 |
| КЖ-5 | Схемы расположения панелей стен | 13 |
| КЖ-6 | Спецификация к схемам расположения панелей стен | 14 |
| | | |
| | | |
| | | |
| | | |

Типовой проект 801-11-2 Альбом III часть 1

## Ведомость рабочих чертежей основного комплекта АР

| Лист | Наименование | Примечание |
|---|---|---|
| 1 | Общие данные (начало) | |
| 2 | то же (окончание) | |
| 3 | Фасады | |
| 4 | План на отм. 0.000. Разрез 1-1 | |
| 5 | Фрагменты фасада 1-2 | |
| 6 | Планы полов, перемычек, отверстий и кровли | |

## Ведомость основных комплектов

| Обозначение | Наименование | Примечание |
|---|---|---|
| ТХ | Технология производства | |
| АР | Архитектурно-строительные решения | |
| КЖ | Конструкции железобетонные | |
| ВК | Внутренние водопровод и канализация | |
| ОВ | Отопление и вентиляция | |
| Э | Электротехнические чертежи | |
| АОВ | Автоматизация вентиляционных систем | |
| СС | Связь и сигнализация | |

## Ведомость проемов дверей

| Проемы: Тип по проекту | Проемы: Размер в кладке В х Н мм | Проемы: Кол. мест | Элементы заполнения проема: Марка | Элементы заполнения проема: Обозначение | Элементы заполнения проема: Кол. |
|---|---|---|---|---|---|
| 1 | 1060 х 2100 | 5 | ДН-20-9-4 | 1.136-11 | 1 |
| 2 | 1060 х 2100 | 1 | ДН-20-9-4 | то же | 1 |
| 3 | 910 х 2070 | 11 | ДГ21-9 | ГОСТ 6629-74* | 1 |
| 4 | 910 х 2070 | 4 | ДГ21-9А | то же | 1 |
| 5 | 710 х 2070 | 5 | ДГ21-7 | " | 1 |
| 6 | 710 х 2070 | 11 | ДГ21-7А | " | 1 |

1. Дверной блок, тип 2 по проекту устанавливается в тамбуре при расчетной наружной температуре $t_н = -40°C$

## Ведомость прилагаемых и ссылочных документов

| Обозначение | Наименование | Примечание |
|---|---|---|
| ГОСТ 11214-78 | Окна и балконные двери деревянные с двойным остеклением для жилых и общественных зданий | |
| ГОСТ 6629-74* | Двери деревянные внутренние для жилых и общественных зданий | |
| 1.138-10 вып.1 | Перемычки железобетонные для зданий с кирпичными стенами | |
| 1.136-11 | Двери деревянные входные наружные тамбурные и служебные для жилых и общественных зданий | |
| 2.460-5 вып.1 | Архитектурные детали утепленных покрытий одноэтажных промышленных зданий | |
| 2.430-2 вып.2 | Типовые архитектурно-строительные детали промышленных зданий с кирпичными стенами | |

## Ведомость спецификаций

| Лист | Наименование | Примечание |
|---|---|---|
| 1 | Ведомость проемов дверей | |
| 1 | Спецификация перемычек | |
| 2 | Ведомость перемычек | |
| 2 | Ведомость отделки помещений | |
| 2 | Ведомость гардеробного оборудования | |
| 3 | Спецификация заполнения оконных проемов | |
| 6 | Спецификация изделий для венткамеры | |

## Спецификация перемычек

| Марка | Обозначение | Наименование | Кол. | Масса | Примечание |
|---|---|---|---|---|---|
| | 1.138-10 вып.1 | Перемычка 1ПР1-12,12,14 | 7 | 50 | |
| | 1.138-10 вып.1 | Перемычка 1ПР1-10,12,6 | 22 | 25 | |
| | 1.138-10 вып.1 | Перемычка 1ПР2-15,12,14 | 3 | 75 | |
| | | для $t_н = -20°, -30°C$ | | | |
| | 1.138-10 вып.1 | Перемычка 1ПР1-12,12,6 | 32 | 25 | |
| | | для $t_н = -40°C$ | | | |
| | 1.138-10 вып.1 | Перемычка 1ПР1-12,12,6 | 34 | 25 | |

Типовой проект разработан в соответствии с действующими нормами и правилами и предусматривает мероприятия, обеспечивающие взрывную, взрывопожарную и пожарную безопасность при эксплуатации здания

Главный инженер проекта /Попов С.П./

Инв.№ подл. | Подпись и дата | Взам. инв.№ | Гл.конструкт. Пелиховский

Привязан

Инв.№

АР

| | | |
|---|---|---|
| ГИП | Попов | |
| Нач.отд. | Горбунов | |
| Гл.арх. | Гаврилов | |
| Н.контр. | Марков | |
| Гл.спец. | Марков | |
| Рук.гр. | Скобликов | |
| Ст.арх. | Беляев | |
| Провер. | Савицкая | |

Санитарный пропускник на 30 человек для животноводческих и птицеводческих предприятий

| Стадия | Лист | Листов |
|---|---|---|
| Р | 1 | 6 |

Общие данные (начало)

ГИПРОНИСЕЛЬХОЗ

Копировал 18078-02 4 Формат 22

## Ведомость перемычек

| Тип по проекту | Перемычки: Схема сечения | Кол. мест | Элементы перемычки: Марка | Обозначение | Кол. |
|---|---|---|---|---|---|
| ПР1 | 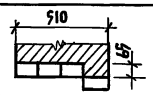 | 2 | 1ПР1-12,12,6 | 1.138-10 вып.1 | 4 |
| ПР2 | 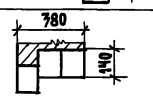 | 1 | 1ПР1-12,12,14 | то же | 3 |
| ПР3 | 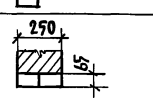 | 2/3 | 1ПР1-12,12,6 | " | 2 |
| ПР4 | 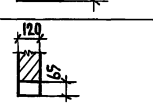 | 20 | 1ПР1-12,12,6 | " | 1 |
| ПР5 | | 22 | 1ПР1-10,12,6 | " | 1 |
| ПР6 | 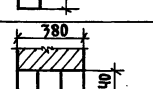 | 1 | 1ПР2-15,12,14 | " | 3 |
| ПР7 | 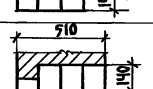 | 1 | 1ПР1-12,12,14 | " | 4 |

## Ведомость отделки помещений

| Наименование или эксплик. номер помещения | Потолок: Штукатурка или затирка | Потолок: Окраска | Стены и перегородки: Штукатурка или затирка | Стены и перегородки: Окраска или облицовка | Отделка низа стен и перегородок (панель): Окраска или облицовка | Отделка низа стен и перегородок (панель): Высота мм |
|---|---|---|---|---|---|---|
| Тамбур | затирка | клеевая | штукатурка | окраска | масляной краской | |
| | | побелка | | | за 2 раза | 2400 |
| Вестибюль | то же | то же | то же | то же | то же | то же |
| Кабинет завфермой | " | " | " | клеевая окраска | " | |
| | | | | | | 1800 |
| Гардеробы уличной | | | | | " | на всю |
| и домашней одежды | " | " | " | окраска | | высоту |
| Тамбур | " | клеевая побелка | " | то же | " | то же |
| Тамбур | — | водоэмульсионная | " | " | " | " |
| Душевые | — | то же | " | облицовка | глазурованной плит. | 1800 |
| Гардеробы | | | | | масляной краской | |
| рабочей одежды | затирка | клеевая побелка | " | окраска | за 2 раза | " |
| Венткамера | то же | известковая белая | затирка | известковая белая | то же | |
| Постирочная | " | водоэмульсионная | штукатурка | масляной краской | " | 2100 |
| Помещение для | | | | | " | |
| дезинфекции одежд | " | то же | то же | окраска | | 2400 |
| Красный уголок | " | клеевая побелка | " | то же | " | 3000 |
| Комната спецодежды | " | то же | " | " | " | " |
| Комната | | | | | | |
| приема пищи | " | " | " | " | " | 3000 |
| Коридор | " | " | " | " | " | то же |
| Уборная | " | водоэмульсионная | " | " | " | " |

## Ведомость гардеробного оборудования

| Группа произв. процессов | Количество обслуживаемых: Списочный состав | Количество обслуживаемых: Наиболее многочисленная смена | Крючки на вешалках | Шкафы гардеробные: Двойные 500×400 мм | Шкафы гардеробные: Тройные 500×530 мм |
|---|---|---|---|---|---|
| Iв | 30 | 20 | — | | 20 |

1. Ограждающие конструкции приняты из условий $t_н = -18°-23°C$; $\varphi_{вн} = 65\%$, а для помещения душевой $t_в = 25°$
2. Наружные стены выполняются из двухслойных стеновых панелей из керамзитобетона $\gamma = 900 кг/м^3$ кирпичные участки стен и внутренние перегородки из обыкновенного глиняного кирпича (ГОСТ 530-80) марки 75 на цементно песчаном растворе марки 25.
3. Наружный ряд кирпичной кладки выполняется из силикатного кирпича с утопленными швами глубиной 10мм
4. При пересчете толщин ограждающих конструкций сопротивление теплопередачи $R_o$ следует принимать равным экономически целесообразному сопротивлению теплопередачи $R_o^{эк}$, в соответствии с п. 2.14 и 2.15 СНиП II-3-79 и конкретными для района привязки данными
5. Для хранения уличной, домашней и рабочей одежды приняты шкафы марки М3-33 по серии 1.472-3

## Таблица толщин стеновых панелей, наружных кирпичных стен и утеплителя кровли

| $t_н$ | Толщина стен (мм): Наружные стены из 2 слойных стеновых панелей из керамзитобетона $\gamma = 900 кг/м^3$ (приняты по серии 1-332-5 вып.1) | Толщина стен (мм): Кирпичные наружные стены из кирпича марки 75 | Толщина утеплителя (мм): Гидрофобизированные минватные плиты повышенной жесткости $\gamma = 200 кг/м^3$ над помещ. душевых | Толщина утеплителя (мм): Пенобетон $\gamma = 400 кг/м^3$ над помещ. с нормальным режимом |
|---|---|---|---|---|
| -20°C | 300 | 510 | 180 | 170 |
| -30°C | 400 | 510 | 220 | 170 |
| -40°C | 500 | 510 | 270 | 210 |

Привязан

Инв. N

| | | |
|---|---|---|
| ГИП | Попов | |
| Нач. отд. | Горбунов | |
| Гл. арх. | Гаврилов | |
| Н. контр. | Марков | |
| Гл. спец. | Марков | |
| Рук. гр. | Скобликов | |
| Ст. арх. | Беляев | |
| Провер. | Трушина | |

АР

Санитарный пропускник на 70 человек для животноводческих и птицеводческих предприятий

| Стадия | Лист | Листов |
|---|---|---|
| Р | 2 | |

Общие данные (окончание)

ГИПРОНИСЕЛЬХОЗ

Копировал

Формат 22

18078-02 5

Инв. N подл. | Подпись и дата | Взам. инв. N | Гл. конструктор отд. Беляевский

Типовой проект 807-11-2 Альбом II часть 1

## ФАСАД 1-5

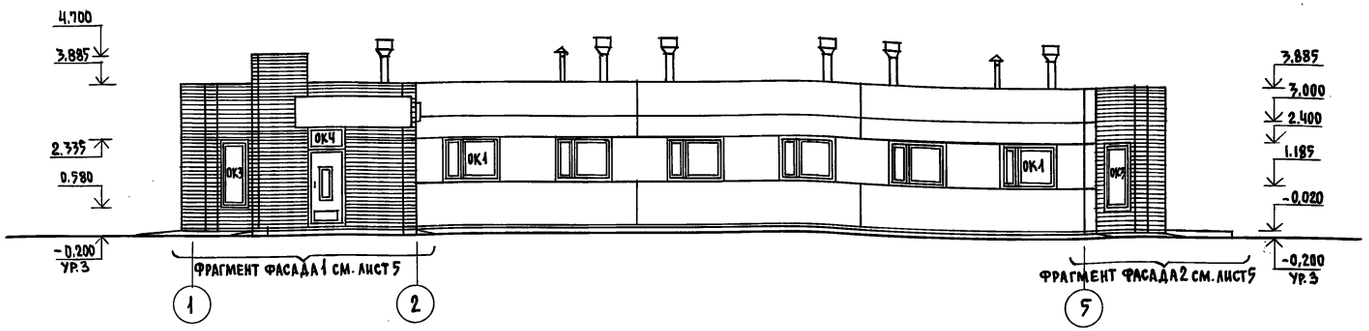


## ФАСАД 5-1

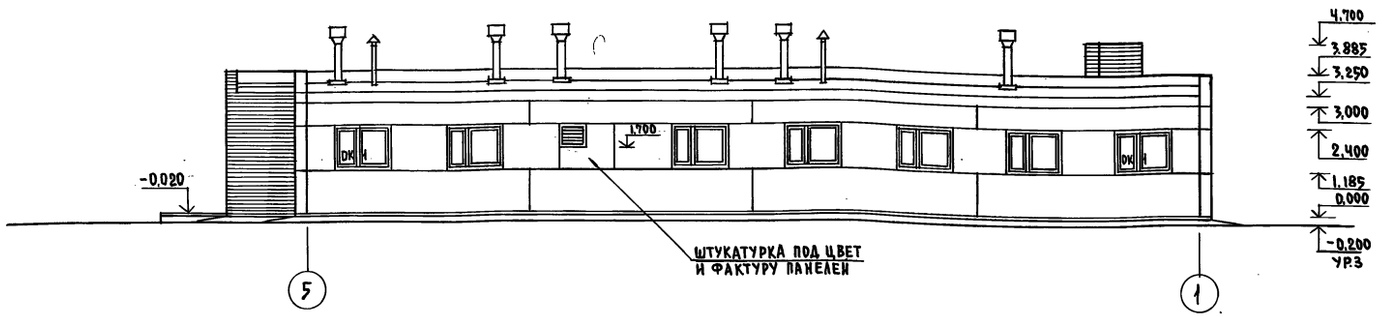


## СХЕМЫ ЗАПОЛНЕНИЯ ОКОННЫХ ПРОЕМОВ

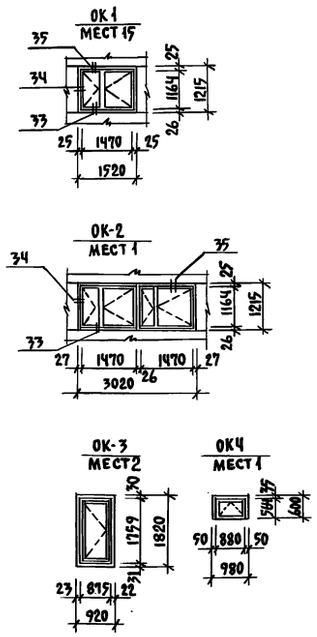


## ФАСАД А-В

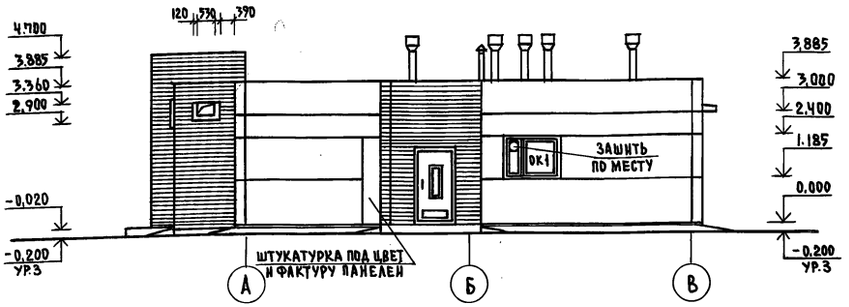


## ФАСАД В-А

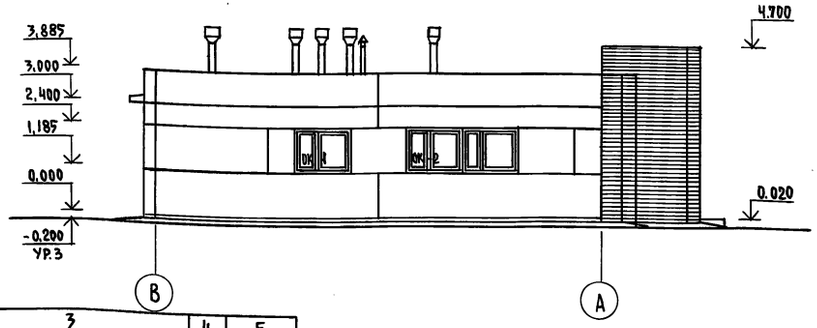


## СПЕЦИФИКАЦИЯ ЗАПОЛНЕНИЯ ОКОННЫХ ПРОЕМОВ

| МАРКА | ОБОЗНАЧЕНИЕ | НАИМЕНОВАНИЕ | КОЛ. | ПРИМЕЧАНИЕ |
|---|---|---|---|---|
| 1 | 2 | 3 | 4 | 5 |
| | | ПРОЕМ ОК1 | | |
| ОС 12.15 | ГОСТ 11214-78 | ОКОННЫЙ БЛОК | 1 | |
| | | ПРОЕМ ОК2 | | |
| ОС 12.15 | ТО ЖЕ | ОКОННЫЙ БЛОК | 2 | |
| | | ПРОЕМ ОК3 | | |
| ОС 18.09 | ГОСТ 11214-78 | ОКОННЫЙ БЛОК | 1 | |
| | | ПРОЕМ ОК4 | | |
| ОС 06.09 | ТО ЖЕ | ОКОННЫЙ БЛОК | 1 | |

1. Данный лист смотреть совместно с листами 4,5.
2. Узлы крепления оконных блоков приняты по серии 2.830-1 вып. 1
3. Фасады окрашивать силикатной краской марки Б по ГОСТ 18958-73

| | | |
|---|---|---|
| ГИП | ПОПОВ | |
| НАЧ.ОТД. | ГОРБУНОВ | |
| ГЛ.АРХ. | ГАВРИЛОВ | |
| Н.КОНТР. | МАРКОВ | |
| ГЛ.СПЕЦ. | МАРКОВ | |
| РУК.ГР. | СКОБЛИКОВ | |
| АРХИТ. | ТРУШИНА | |
| ПРОВЕР. | БЕЛЯЕВ | |

ПРИВЯЗАН

ИНВ. N

АР-

САНИТАРНЫЙ ПРОПУСКНИК НА 30 ЧЕЛОВЕК ДЛЯ ЖИВОТНОВОДЧЕСКИХ И ПТИЦЕВОДЧЕСКИХ ПРЕДПРИЯТИЙ

| СТАДИЯ | ЛИСТ | ЛИСТОВ |
|---|---|---|
| Р | 3 | |

ФАСАДЫ

ГИПРОНИСЕЛЬХОЗ

СОГЛАСОВАНО: ГЛ.КОНСТР.ОТД. ТЕЛЯКОВСКИЙ

ИНВ.№ ПОДЛ. | ПОДПИСЬ И ДАТА | ВЗАМ.ИНВ.№

КОПИРОВАЛ 18078-02 6 ФОРМАТ 22

Типовой проект 807-11-2 Альбом II часть 1

## План на отм. 0.000

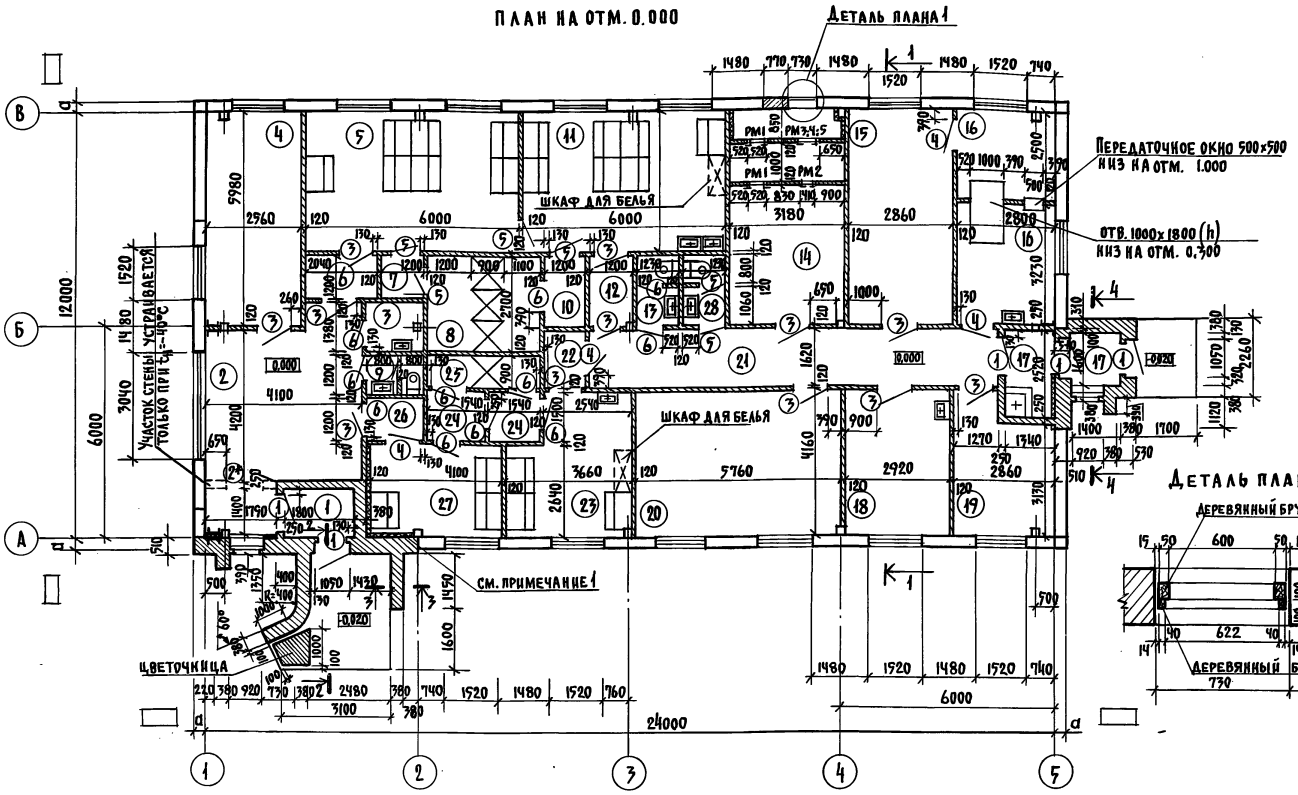


Разрез 1-1

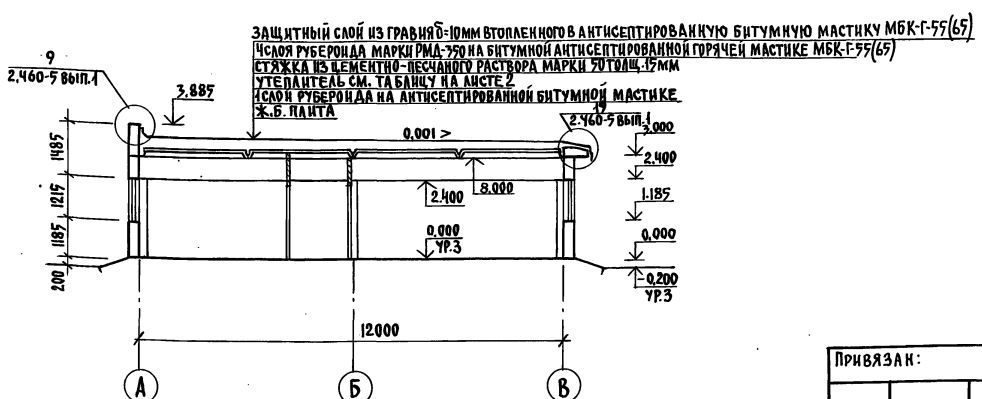


## Экспликация помещений

| N | Наименование | Площадь м² |
|---|---|---|
| 1 | Тамбур | 5,0 |
| 2 | Вестибюль | 17,8 |
| 3 | Инвентарная | 2,5 |
| 4 | Кабинет заведующего фермой | 15,3 |
| 5 | Женский гардероб уличной и домашней одежды | 23,4 |
| 6 | Тамбур | 2,5 |
| 7 | Тамбур | 1,5 |
| 8 | Женская душевая | 8,6 |
| 9 | Уборная | 2,1 |
| 10 | Тамбур | 2,4 |
| 11 | Женский гардероб рабочей одежды | 23,4 |
| 12 | Тамбур | 2,4 |
| 13 | Женская уборная | 2,2 |
| 14 | Венткамера | 19,2 |
| 15 | Постирочная | 17,4 |
| 16 | Помещение для дезинфекции одежды | 16,2 |
| 17 | Тамбур | 5,5 |
| 18 | Комната приема пищи | 12,3 |
| 19 | Комната специалистов | 9,3 |
| 20 | Красный уголок | 24,2 |
| 21 | Коридор | 17,4 |
| 22 | Тамбур | 1,9 |
| 23 | Мужской гардероб рабочей одежды | 7,9 |
| 24 | Тамбур (2) | 2,3 |
| 25 | Мужская душевая | 2,9 |
| 26 | Тамбур | 2,2 |
| 27 | Мужской гардероб уличной и домашней одежды | 10,4 |
| 28 | Мужская уборная | 2,2 |

1. Участки стен от пола до низа плит покрытия для $t_н$=-30°-40°С, утеплить мягкими минераловатными плитами $\gamma$=75 кг/м³ толщиной 60мм по деревянным брускам 50×60 (h) с шагом 1000мм с последующей штукатуркой по сетке
2. Данный лист смотри совместно с листами 5; 6
3. Дверной блок, обозначенный * устанавливается в тамбуре только при $t_н^o$=-40°С

| | | | |
|---|---|---|---|
| Гип | Попов | | |
| Нач. отд. | Горбунов | | |
| Гл. арх. | Гаврилов | | |
| Н. контр. | Марков | | |
| Гл. спец. | Марков | | |
| Рук. гр. | Скобликов | | |
| Ст. арх. | Беляев | | |
| Провер. | Савицкая | | |

Привязан:

Инв. N

АР-

Санитарный пропускник на 30 человек для животноводческих и птицеводческих предприятий

| Стадия | Лист | Листов |
|---|---|---|
| Р | 4 | |

План на отм. 0.000. Разрез 1-1

ГИПРОНИСЕЛЬХОЗ

Согласовано: Гл. констр. Теляковский; Часть ОВ Ногинская; Часть ВК Беспечный; Часть Э Трицевская

Инв. № подл. | Подпись и дата | Взам. инв. N

Копировал 18078-02 7 Формат 22

Типовой проект 807-11-2 Альбом II часть 1

## ФРАГМЕНТ ФАСАДА 1

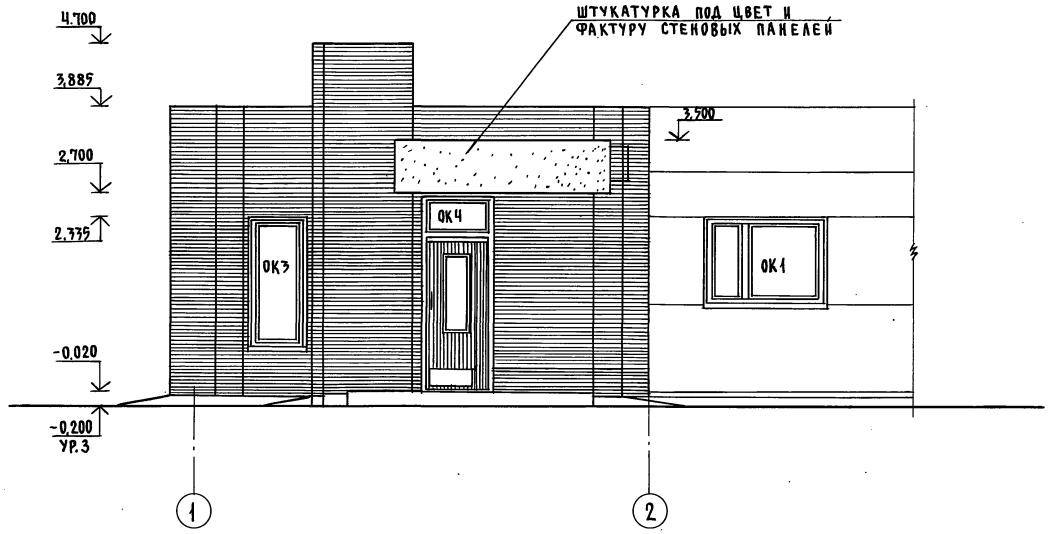


## ФРАГМЕНТ ФАСАДА 2

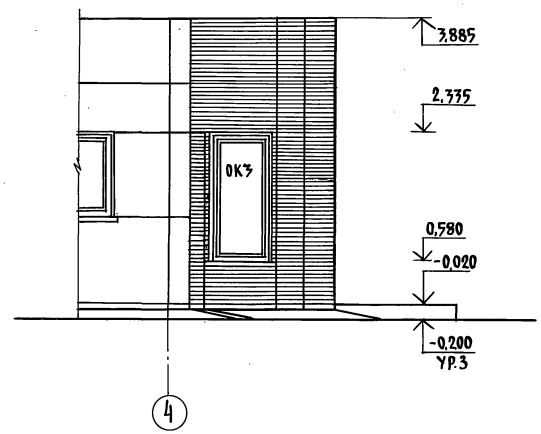


## 2-2

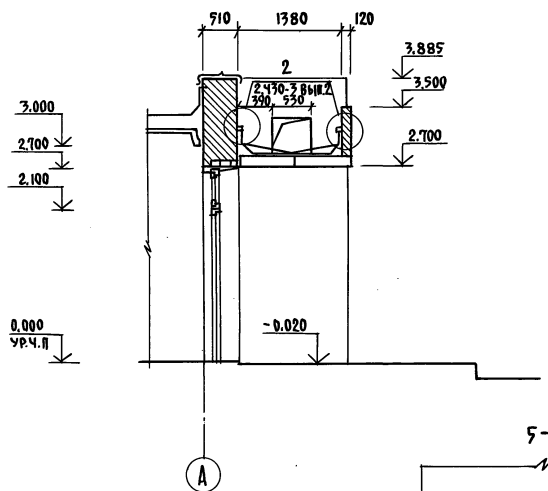


## 3-3

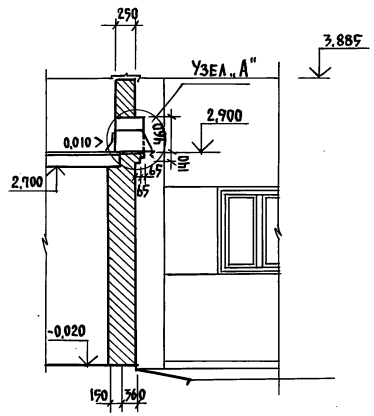


## 4-4

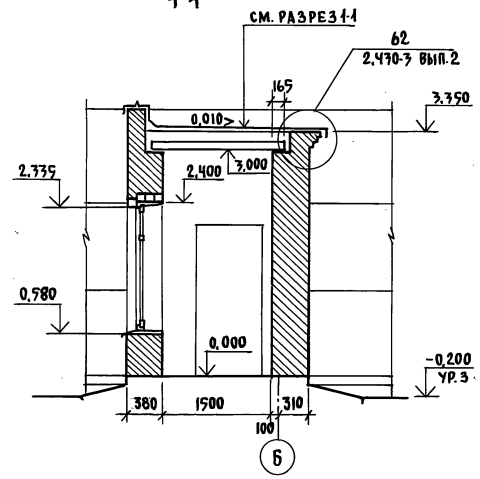


## 5-5

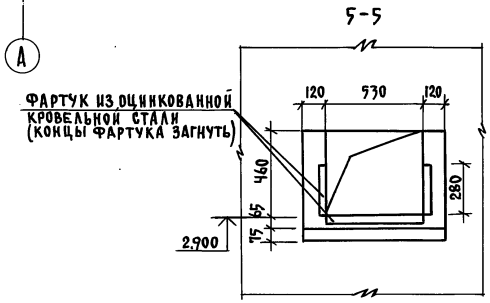


## Узел „А"

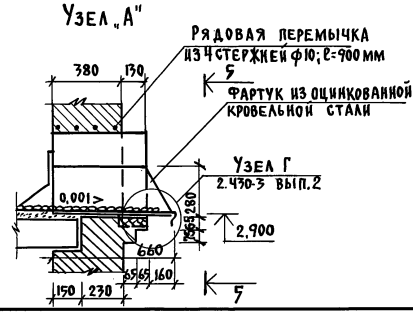


| | | | |
|---|---|---|---|
| ГИП | Попов | | АР- |
| Нач.отд. | Горбунов | | |
| Гл. арх. | Гаврилов | | |
| Н.контр. | Марков | | |
| Гл. спец. | Марков | | |
| Рук. гр. | Скобликов | | |
| Ст. арх. | Беляев | | |
| Провер. | Трушина | | |

Привязан:

Инв. N

Санитарный пропускник на 30 человек для животноводческих и птицеводческих предприятий

| Стадия | Лист | Листов |
|---|---|---|
| Р | 5 | |

Фрагменты фасада 1-2

ГИПРОНИСЕЛЬХОЗ

Копировал

Формат А2

18078-02 8

Инв. N подл. | Подпись и дата | Взам. инв. N

Гл. конструктор Беляковский

## План полов на отм. 0.000. План перемычек. План отверстий

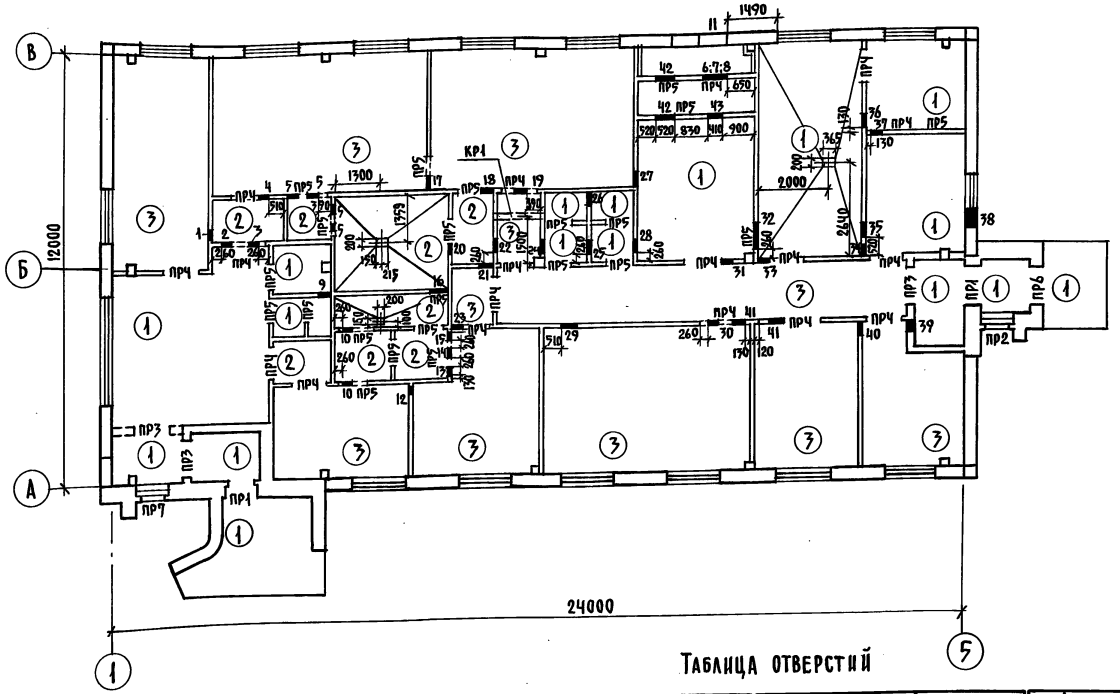


## Экспликация полов

| Тип по проек | Конструкция пола | Материал слоя | Тип слоя | Толщ слоя мм | Дополнительные указания |
|---|---|---|---|---|---|
| 1 | | Покрытие бетонное бетон М200<br>Бетонный подстилающий слой М100<br>Утрамбованный щебнем крупностью 40-60мм грунт | П9 | 20<br>80 | |
| 2 | | Керамическая плитка ГОСТ 6787-80<br>Цементно-песчаный раствор М150<br>Бетонный подстилающий слой М100<br>Утрамбованный щебнем крупностью 40-60мм грунт | П43 | 13<br>15<br>80 | |
| 3 | | Линолиум ГОСТ 7251-77<br>Прослойка из холодной мастики на водостойких вяжущих<br>Легкий бетон М50<br>Бетонный подстилающий слой М100<br>Утрамбованный щебнем крупностью 40-60мм грунт | П71 | 3-5<br><br>20<br>80 | |

## План кровли

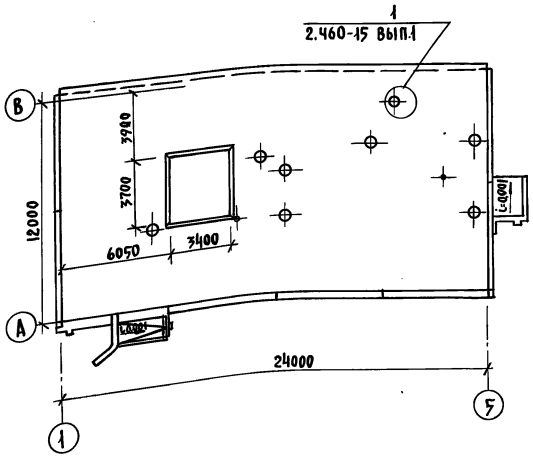


## Таблица отверстий

| № | Размер отверстий в×h | Отметка низа отверстий | 1 | 2 | 3 | 1 | 2 | 3 |
|---|---|---|---|---|---|---|---|---|
| 1 | 2 | 3 | 14 | 250×250 | 2.425 | 29 | 450×450 | 2,550 |
| 1 | 250×250 | 2,725 | 15 | 250×250 | 2.425 | 30 | 250×250 | 2,725 |
| 2 | 250×250 | 2,725 | 16 | 500×500 | 2,300 | 31 | 300×300 | 2,650 |
| 3 | 250×250 | 2,725 | 17 | 400×350 | 2.075 | 32 | 700×400 | 2,000 |
| 4 | 300×300 | 2,050 | 18 | 350×350 | 2.675 | 33 | 300×300 | 2,700 |
| 5 | 250×250 | 2,650 | 19 | 350×350 | 2,325 | 34 | 350×350 | 2,025 |
| 6 | 790×520 (для $t_н$=-20°с) | 0,105 | 20 | 300×300 | 2,400 | 35 | 380×380 | 2,010 |
| 7 | 920×520 (для $t_н$=-30°с) | 0,105 | 21 | 350×350 | 2.025 | 36 | 350×350 | 2,625 |
| 8 | 540×520 (для $t_н$=-40°с) | 0,105 | 22 | 350×350 | 2,025 | 37 | 350×350 | 2,025 |
| 9 | 350×350 | 2,075 | 23 | 350×450 | 2,550 | 38 | 500×400 | 2.000 |
| 10 | 250×250 | 2,650 | 24 | 350×350 | 2,025 | 39 | 300×300 | 2,450 |
| 11 | 750×700 | 1,700 | 25 | 350×350 | 2,025 | 40 | 400×800 | 2,200 |
| 12 | 250×270 | 2,725 | 26 | 350×350 | 2,425 | 41 | 300×300 | 2,700 |
| 13 | 250×250 | 2,425 | 27 | 450×450 | 1.975 | 42 | 520×1260 | 0,300 |
| | | | 28 | 350×350 | 2.025 | 43 | 410×410 | 0,350 |

На плане кровли показана зона размером 3400×3700 где вместо пенобетона укладывается минераловатный утеплитель (толщину см. лист 2) и один дополнительный слой пароизоляции.
Типы слоев пола обозначены по СНиП II-В В-71

## Спецификация изделий для венткамеры

| Марка | Обозначение | Наименование | Кол. | Примеч. |
|---|---|---|---|---|
| | | Изделия деревянные | | |
| | АР-4 | Деревянный брусок 40×50мм | | 0,01м³ |
| | то же | Деревянный брусок 50×100мм | | 0,01м³ |
| | | Изделия металлические | | |
| РМ1 | т.пр. Альбом III РМ1.000 | Рамка металлическая РМ1 | 2 | 23,1кг |
| РМ2 | – РМ2.000 | Рамка металлическая РМ2 | 1 | 15,8кг |
| РМ3 | – РМ3.000 | Рамка металлическая РМ3 | 1 | 48,6кг |
| РМ4 | – РМ4.000 | Рамка металлическая РМ4 | 1 | 45,1кг |
| РМ5 | – РМ5.000 | Рамка металлическая РМ5 | 1 | 35,1кг |
| КР1 | – КР1.000 | Кронштейн КР1 | 1 | 16,74кг |

| | | |
|---|---|---|
| Гип | Попов | |
| Нач.отд. | Горбунов | |
| Гл.арх. | Гаврилов | |
| Н.контр. | Марков | |
| Гл.спец. | Марков | |
| Рук.гр. | Скобликов | |
| Архит. | Трушина | |
| Провер. | Беляев | |

АР-

Санитарный пропускник на 30 человек для животноводческих и птицеводческих предприятий

| Стадия | Лист | Листов |
|---|---|---|
| Р | 6 | |

Планы полов, перемычек, отверстий и кровли

ГИПРОНИСЕЛЬХОЗ

Привязан

Инв.№

Копировал

Формат 22

18078-02 9

Типовой проект 807-11-2 Альбом II Часть 1

Согласовано: Гл.констр.отд. Часть ОВ Часть ВК Теляковский Ногинская Беспечный

Инв.№ подл. | Подпись и дата | Взам.инв.№

Типовой проект 807-11-2 Альбом III Часть I

## Ведомость рабочих чертежей основного комплекта КЖ

| Лист | Наименование | Примечание |
|---|---|---|
| 1 | Общие данные | |
| 2 | Схема расположения фундаментов и фундаментных балок | |
| 3 | Узлы и сечения фундаментов | |
| 4 | Схемы расположения колонн, балок и плит покрытия | |
| 5 | Схемы расположения панелей стен | |
| 6 | Спецификация к схемам расположения панелей стен | |

## Ведомость спецификаций

| Лист | Наименование | Примечание |
|---|---|---|
| 2 | Спецификация элементов к схеме расположения фундаментов и фундаментных балок | |
| 3 | Спецификация стали на приямок | |
| 4 | Спецификация элементов к схемам расположенным на листе | |
| 6 | Спецификация элементов к схемам расположения панелей стен | |

Типовой проект разработан в соответствии с действующими нормами и правилами и предусматривает мероприятия, обеспечивающие взрывную, взрывопожарную и пожарную безопасность при эксплуатации здания.

Главный инженер проекта /Попов/

## Ведомость ссылочных и прилагаемых документов

| Обозначение | Наименование | Примечание |
|---|---|---|
| ГОСТ 24022-80 | Фундаменты железобетонные сборные под колонны сельскохозяйственных зданий | |
| 1.415-1, вып.1 | Железобетонные фундаментные балки для стен производственных зданий | |
| 1.823-1, вып.1.2 | Железобетонные колонны для производственных зданий сельского хозяйства | |
| 1.462-10, вып.1 | Железобетонные балки пролетами 6 и 9м для покрытий зданий с плоской кровлей | |
| 1.865-4, вып.1.2,3.4 | Железобетонные предварительно-напряженные плиты покрытий длиной 6м для сельскохозяйственных зданий | |
| 1.432-14, вып.2 | Стеновые панели отапливаемых зданий с шагом 6м | |
| 1.138-10, вып.1 | Перемычки железобетонные для зданий с кирпичными стенами | |
| 1.832-5, вып.1.2 | Стеновые двухслойные панели и блоки из легких бетонов для сельскохозяйственных зданий | |
| 2.820-1, вып.1 | Типовые узлы каркасов одноэтажных сельскохозяйственных зданий | |
| 2.830-1, вып.1 | Типовые узлы наружных стен одноэтажных сельскохозяйственных зданий | |
| 1.800-4 | Стальные изделия для креплений конструкций одноэтажных сельскохозяйственных зданий | |
| 3.006-2, вып.II-2;II-4 | Сборные железобетонные каналы и тоннели из лотковых элементов | |
| 1.494-24; вып.1 | Стаканы для крепления крышных вентиляторов, дефлекторов и зонтов | |
| 1.433-1 | Стены производственных зданий из легкобетонных блоков | |

Согласовано:

Инв. № подл. | Подпись и дата | Взам. инв. №

| | | | |
|---|---|---|---|
| Привязан | | | |
| Инв. № | | | |
| КЖ | | | |
| ГИП | Попов | | |
| Нач.отд. | Горбунов | | |
| Гл.конст. | Телятковский | | |
| Н.контр. | Марков | | |
| Гл.спец. | Марков | | |
| Рук.гр. | С.Кобликов | | |
| Ст.инж. | Тапирова | | |
| Провер. | Скобликов | | |

Санитарный пропускник на 30 человек для животноводческих и птицеводческих предприятий

| Стадия | Лист | Листов |
|---|---|---|
| Р | 1 | 6 |

Общие данные

ГИПРОНИСЕЛЬХОЗ

Копировал

18078-02 10

Формат А2

## Схема расположения фундаментов и фундаментных балок

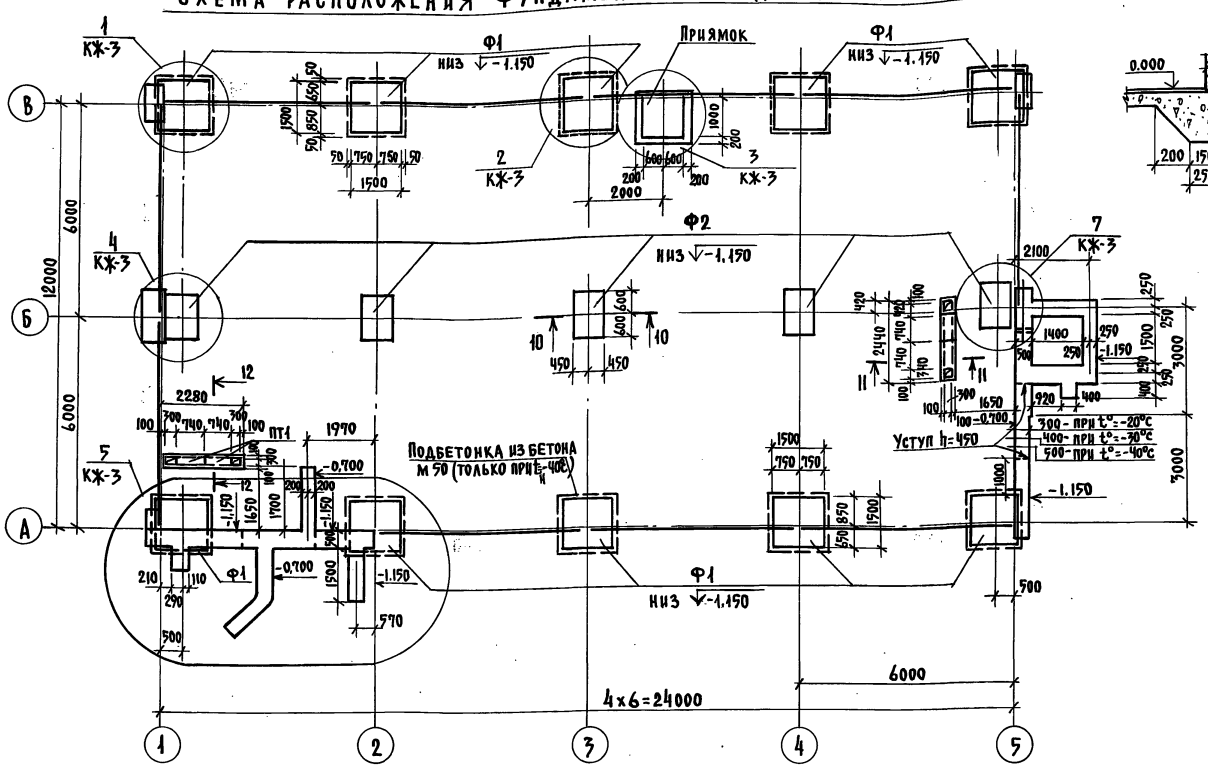


## Деталь устройства бетонной подготовки под кирпичные стены

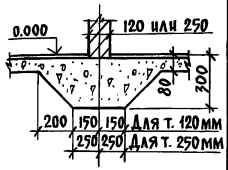


## Таблица нагрузок на верхнем обрезе фундамента /при снеге 100 кг/м2/

| N п.п. | Схема | $t_н$=-20°С M тм | N т | Q т | $t_н$=-30°С M тм | N т | Q т | $t_н$=-40°С M тм | N т | Q т |
|---|---|---|---|---|---|---|---|---|---|---|
| 1 | 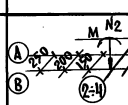 | ±0.81 | $N_1$=7.0 $N_2$=8.8 (10.9) | ±0.42 | ±0.81 | $N_1$=7.4 $N_2$=10.2 (11.55) | ±0.42 | ±0.81 | $N_1$=7.7 $N_2$=11.65 (13.75) | ±0.42 |
| 2 | 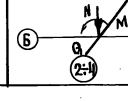 | ±0.71 | 13.8 | ±0.07 | ±0.71 | 14.4 | ±0.07 | ±0.71 | 15.0 | ±0.07 |

## Спецификация элементов к схеме расположения фундаментов и фундаментных балок

| Марка, поз. | Обозначение | Наименование | Кол. | Масса ед.кг | Примечание |
|---|---|---|---|---|---|
| | | Сборные железобетонные конструкции | | | |
| Ф1 | ГОСТ 24022-80 | Башмак фунд. 2Ф15.15-2 | 10 | 2000 | |
| Ф2 | то же | то же 1Ф12.9-2 | 5 | 1200 | |
| ПТ1 | 3.006-2, вып. II-2; II-4 | Плита перекр. канала П2-15 | 4 | 80 | |
| 1ПР1-12,12,6 | 1.138-10, вып.1 | Перемычка 1ПР1-12,12,6 для $t_н$=-20°С | 2 | 25 | |
| БФ1 | 1.415-1, вып.1 | Балка фундам. ФБ 6-11 для $t_н$=-30°С | 10 | 1800 | |
| БФ1 | то же | то же ФБ6-11 для $t_н$=-40°С | 10 | 1800 | |
| БФ1 | " | " ФБ6-33 | 10 | 2200 | |
| | | Монолитные бетонные конструкции | | | |
| | | Ленточный Ф-т $t_н$=-20° | м³ | 7.35 | бетон м100 |
| | | $t_н$=-30° | м³ | 7.55 | то же |
| | | $t_н$=-40° | м³ | 7.85 | " |
| | | Набетонка $t_н$=-20° | м³ | 0.80 | " |
| | | то же $t_н$=-30° и -40° | м³ | 0,64 | " |
| | | Подбетонка для $t_н$=-20°,-30° | м³ | 0,50 | бетон м50 |
| | | $t_н$=-40° | м³ | 3.10 | то же |
| | | Приямок | м³ | 2.11 | бетон м100 |
| | | Каналы подпольные | м³ | 0,50 | то же |

1. Фундаменты запроектированы для строительства на площадках со спокойным рельефом при маловлажных, непучинистых и непросадочных грунтах, при отсутствии грунтовых вод со следующими нормативными характеристиками: C = 0.02 кг/см²; φ = 28°, γ = 1.8 т/м³, E = 150 кг/см².
2. Глубина заложения фундаментов и размеры подошв уточняются при привязке проекта к местным условиям площадки в соответствии со СНиП II-15-74.
3. Фундаменты под колонны - железобетонные башмаки, под стены железобетонные фундаментные балки.
4. Фундаментные балки укладывать на цементный раствор марки 50, толщиной 20мм.
5. Гидроизоляция для панелей выполняется на отметке -0,030, для кирпичной кладки на отметке -0,050 из слоя цементного раствора состава 1:3 с гидрофобными добавками.
6. При привязке проекта на пучинистых грунтах, под фундаментными балками устраивается песчаная подушка δ=250мм с зазором между низом балки и подушкой 20мм.
7. Все не замаркированные фундаментные балки - БФ1.
8. Данный лист смотри совместно с листом КЖ-3.
9. Для защиты фундаментов от поверхностных вод вдоль наружных стен устраивается асфальтовая отмостка шириной 0,700м на щебеночном основании - 100мм.
10. В таблице нагрузок значения нормальных сил - $N_2$ даны от веса стеновых панелей.

| | | |
|---|---|---|
| ГИП | Попов | |
| Нач.отд. | Горбунов | |
| Гл.констр. | Теляковский | |
| Н.контр. | Марков | |
| Гл.спец. | Марков | |
| Рук.гр. | Скобликов | |
| Ст.инж. | Ермакова | |
| Провер. | Тапрова | |

КЖ

Санитарный пропускник на 30 человек для животноводческих и птицеводческих предприятий

| Стадия | Лист | Листов |
|---|---|---|
| Р | 2 | |

Схема расположения фундаментов и фундаментных балок

ГИПРОНИСЕЛЬХОЗ

Привязан:

Инв.№

Согласовано:

Инв.№ подл. | Подпись и дата | Взам. инв.№

Копировал

Формат А2

18078-02 11

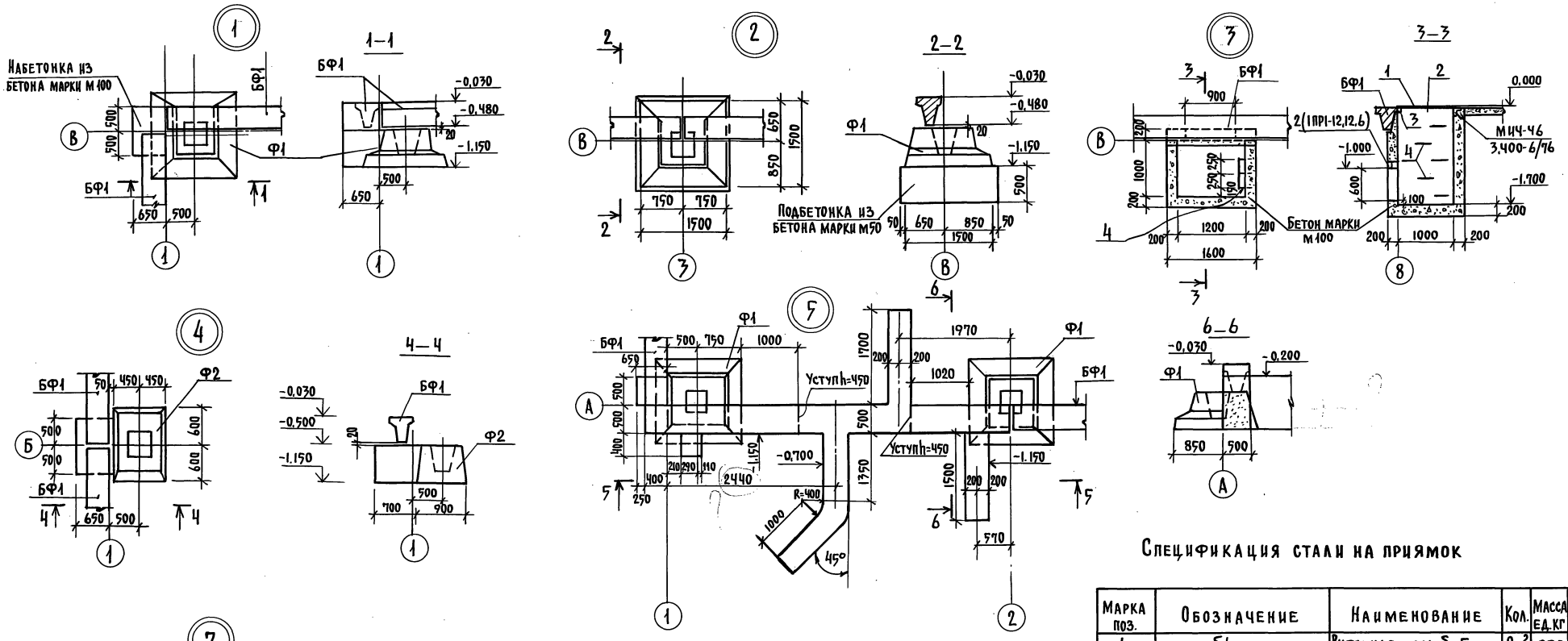


## Спецификация стали на приямок

| Марка поз. | Обозначение | Наименование | Кол. | Масса ед. кг | Примечание |
|---|---|---|---|---|---|
| 1 | б/ч | Рифленая сталь δ=5мм | 2м² | 85.0 | |
| | | ГОСТ 8568-77 | | | |
| 2 | б/ч | L 50×5; ℓ=1050; ГОСТ 8509-72 | 1 | 3.8 | |
| 3 | б/ч | [ 10 ℓ=1600; ГОСТ 8240-72 | 1 | 14.0 | |
| 4 | б/ч | Скоба ф16; ℓ=500 | 5 | 4.0 | |
| | | ГОСТ 5781-75 | | | |
| 5 | 3.400-6/76; Вып. | Закладная деталь МИЧ-46 | 7,5пм | 15,4 | |
| | | | | | |
| | | | | | |

1. Данный лист смотри совместно с листом КЖ-2.
2. Асбестоцементную трубу ф100; ℓ=700 принимать по ГОСТ 1839-80*

| | | | |
|---|---|---|---|
| ГИП | Попов | КЖ | |
| Нач.отд. | Горбунов | | |
| Гл.конст. | Теляковский | Санитарный пропускник на 30 человек для животноводческих и птицеводческих предприятий | Стадия: Р; Лист: 3; Листов: |
| Н.контр. | Марков | | |
| Гл.спец. | Марков | Узлы и сечения фундаментов | ГИПРОНИСЕЛЬХОЗ |
| Рук.гр. | Скобликов | | |
| Ст.инж. | Ермакова | | |
| Провер. | Таирова | | |

Привязан:

Инв.№

Согласовано:

Инв.№подл. | Подпись и дата | Взам.инв.№

## Схема расположения колонн и балок покрытия

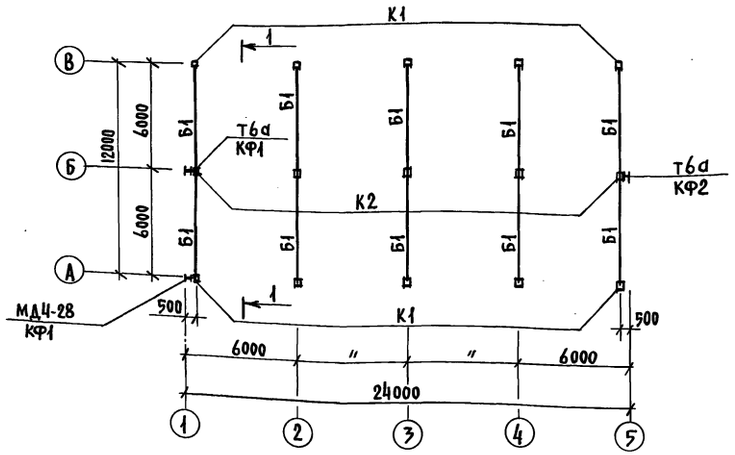


## 1–1

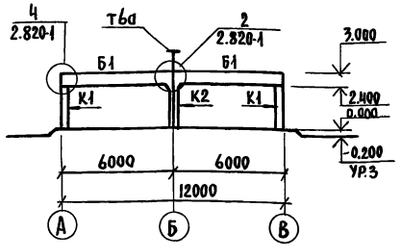


## Схема расположения плит покрытия

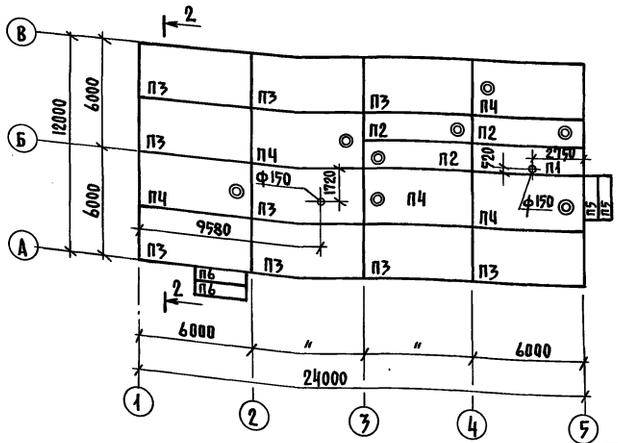


## 2–2

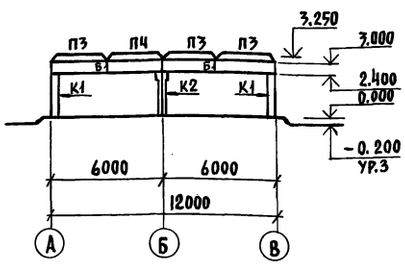


## Спецификация элементов к схемам расположенным на листе

| Марка поз. | Обозначение | Наименование | Кол. | Масса ед.кг | Примечание |
|---|---|---|---|---|---|
| | | Для $t_н$=-20°С; -30°С; -40°С | | | |
| | | Колонны | | | |
| К1 | 1.823-1 вып.1 | СК2-33-1 | 10 | 330 | |
| К2 | 1.823-1 вып.1 | СКТ2-33-1 | 5 | 355 | |
| | | Плиты покрытия | | | |
| П5 | 3.006-2 вып. II-2; II-ч | П14д-3 | 2 | 480 | |
| П6 | 3.006-2 вып. II-2; II-ч | П23д-3 | 2 | 820 | |
| | | Стаканы | | | |
| С1 | 1.494-24 вып.1 | СБ4А-1 | 8 | 150 | |
| | | Для $t_н$=-20°С | | | |
| | | Балки | | | |
| Б1 | 1.462-10 вып.1,2 | Б6-3АIIIв | 10 | 1150 | |
| | | Плиты покрытия | | | |
| П1 | 1.865-ч вып.1,2,3,4 | ПС2-2АIIIв „б" | 1 | 1200 | |
| П2 | 1.865-ч вып.1,2,3,4 | ПС2-2АIIIв(ч) „б" | 3 | 1600 | |
| П3 | 1.865-ч вып.1,2,3,4 | ПС1-3АIIIв „в" | 9 | 2300 | |
| П4 | 1.865-ч вып.1,2,3,4 | ПС1-4АIIIв(ч) „б" | 5 | 3100 | |
| | | Для $t_н$=-30°С | | | |
| | | Балки | | | |
| Б1 | 1.462-10 вып.1,2 | Б6-3АIIIв | 10 | 1150 | |
| | | Плиты покрытия | | | |
| П1 | 1.865-ч вып.1,2,3,4 | ПС2-2АIIIв „б" | 1 | 1200 | |
| П2 | 1.865-ч вып.1,2,3,4 | ПС2-2АIIIв(ч) „б" | 3 | 1600 | |
| П3 | 1.865-ч вып.1,2,3,4 | ПС1-4АIIIв „в" | 9 | 2300 | |
| П4 | 1.865-ч вып.1,2,3,4 | ПС1-5АIIIв(ч) „б" | 5 | 3100 | |
| | | Для $t_н$=-40°С | | | |
| | | Балки | | | |
| Б1 | 1.462-10 вып.1,2 | Б6-4АIIIв | 10 | 1150 | |
| | | Плиты покрытия | | | |
| П1 | 1.865-ч вып.1,2,3,4 | ПС2-2АIIIв „б" | 1 | 1200 | |
| П2 | 1.865-ч вып.1,2,3,4 | ПС2-3АIIIв(ч) „б" | 3 | 1600 | |
| П3 | 1.865-ч вып.1,2,3,4 | ПС1-4АIIIв „в" | 9 | 2300 | |
| П4 | 1.865-ч вып.1,2,3,4 | ПС1-5АIIIв(ч) „б" | 5 | 3100 | |
| | | Колонны металлические | | | |
| КФ1 | т.п.. Альбом III КЖИ-КФ1.000 | КФ1 | 2 | 62.12 | |
| КФ2 | -КЖИ-КФ2.000 | КФ2 | 1 | 137.35 | |
| | | Соединительные изделия | | | |
| МД1-9 | 1.800-ч | МД1-9 | 10 | 1.5 | |

Продолжение

| | | | | | |
|---|---|---|---|---|---|
| МД1-10 | 1.800-ч | МД1-10 | 10 | 2,4 | |
| Т6а | т.пр. Альбом III КЖИ-Т6д.000 | Т6а | 2 | 41.79 | |
| МД4-28 | 1.800-ч | МД4-28 $\ell$=1500 | 1 | 27.00 | |

1. Плиты покрытия должны привариваться к закладным деталям балок в 3 точках.
2. Швы между плитами заполнить бетоном М100 на мелком заполнителе.
3. Отверстия в плитах ф150 высверлить по месту.

Согласовано: ОВ Нотинская

Инв.№ подл. | Подпись и дата | Взам. инв.№

Привязан

Инв.№

КЖ

| | | |
|---|---|---|
| ГИП | Попов | |
| Нач.отд. | Горбунов | |
| Гл.констр. | Теляковский | |
| Н.контр. | Марков | |
| Гл.спец. | Марков | |
| Рук.гр. | Скобликов | |
| Инжен. | Ермакова | |
| Провер. | Таирова | |

Санитарный пропускник на 30 человек для животноводческих и птицеводческих предприятий

| Стадия | Лист | Листов |
|---|---|---|
| Р | 4 | |

Схемы расположения колонн, балок и плит покрытия

ГИПРОНИСЕЛЬХОЗ

Копировал

Формат А2

Типовой проект 807-11-2 Альбом II Часть 1

Схема расположения панелей стен по оси А между осями 1-5

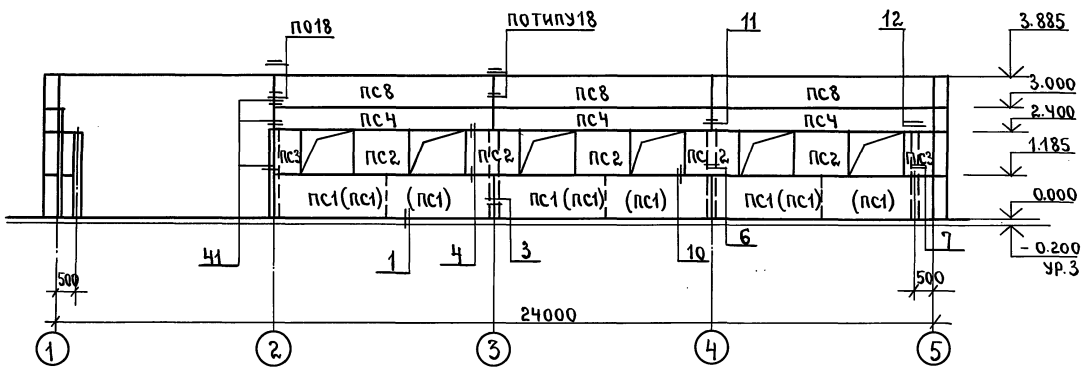


Схема расположения панелей стен по оси 1 между осями В-А.

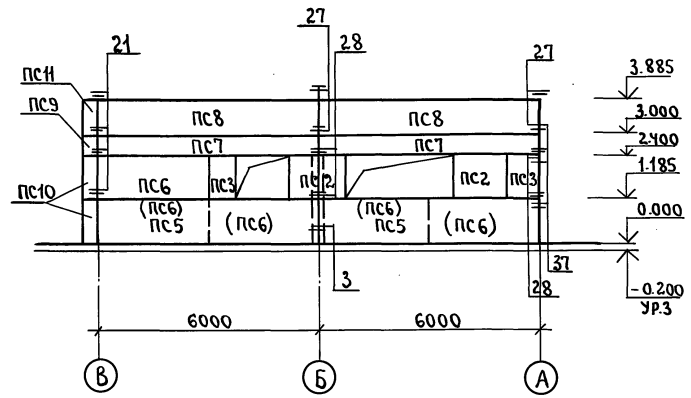


Схема расположения панелей стен по оси В между осями 5-1.

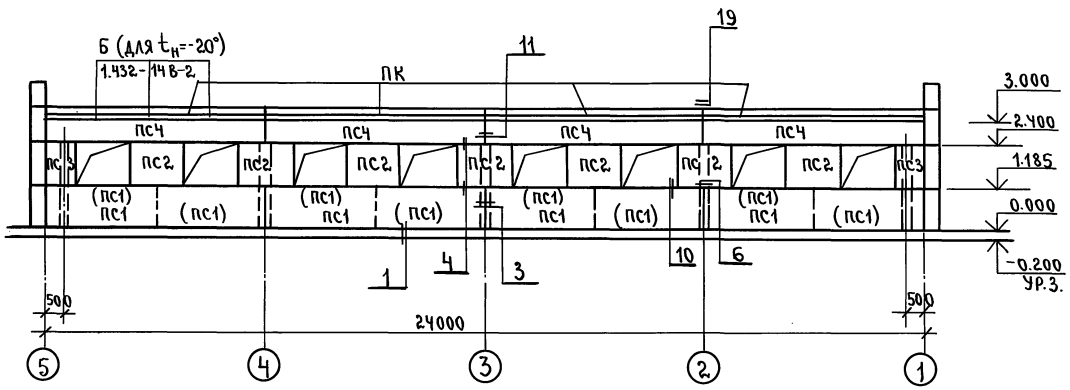


1-1

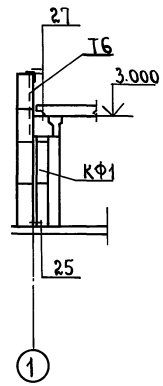


Схема расположения панелей стен по оси 5 между осями А-В.

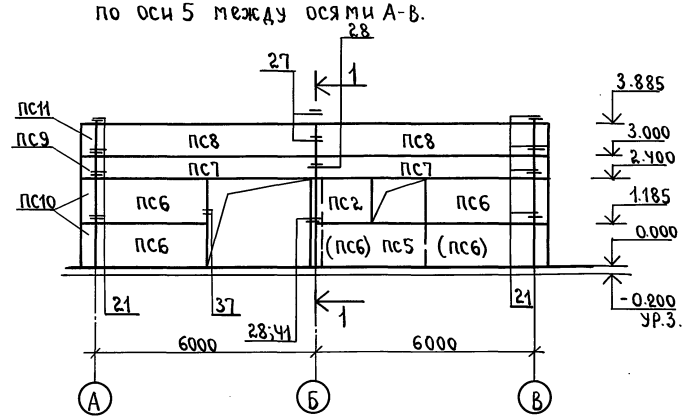


1. Марка панелей в скобках только для $t_н$=-40°С.
2. Лист смотреть совместно с листом КЖ-6.

| | | | | | | | |
|---|---|---|---|---|---|---|---|
| | | | | КЖ | | | |
| | ГИП | Попов | подп. | | | | |
| | Нач.отд. | Горбунов | » | | | | |
| Привязан | Гл.конст. | Теляковский | » | Санитарный пропускник на 30 человек для животноводческих птицеводческих предприятий | Стадия | Лист | Листов |
| | Н.контр. | Марков | » | | Р | 5 | |
| | Гл.спец. | Марков. | » | | | | |
| | Рук.гр. | Скобликов | » | Схемы расположения панелей стен. | ГИПРОНИСЕЛЬХОЗ | | |
| | Инжен. | Ермакова | » | | | | |
| Инв.№ | Провер. | Таирова | » | | | | |

СОГЛАСОВАНО:

Инв.№ подл. | Подпись и дата | Взам.инв.№

пров. 27.3.91г. кон. Корнеева

## Спецификация элементов к схемам расположения панелей стен

| Марка поз. | Обозначение | Наименование | Кол. | Масса ед.кг | Примечание |
|---|---|---|---|---|---|
| | | Для t=-20°С | | | |
| ПС1 | 1.832-5 вып.0,1,2 | Панель рядовая СПСЛ30 1,2×6 -111 | 7 | 2800 | |
| ПС2 | ТОЖЕ | Панель простеночная СПСЛ30 1,2×1,5 -211 | 15 | 700 | |
| ПС3 | " | Блок " СБСЛ30 1,2×0,75 -211 | 6 | 200 | |
| ПС4 | " | Панель-перемычка СПСЛ30 0,6×6 -412 | 7 | 1400 | |
| ПС5 | " | Панель рядовая СПСЛ30 1,2×6 -112 | 3 | 2800 | |
| ПС6 | " | ТОЖЕ СПСЛ30 1,2×3 -112 | 4 | 1400 | |
| ПС7 | " | Панель-перемычка СПСЛ30 0,6×6 -311 | 4 | 1400 | |
| ПС8 | " | Панель рядовая СПСЛ30 0,9×6 -311 | 7 | 2100 | |
| ПК | 1.432-14 вып.2 | Панель карнизная ПК6-75-П | 4 | 1400 | |
| ПС9 | 1.832-5 вып.0,1,2 | Блок угловой СБСЛ30 0,6×0,3 -801 | 3 | 100 | |
| ПС10 | ТОЖЕ | ТОЖЕ СБСЛ30 1,2×0,3 -801 | 6 | 100 | |
| ПС11 | " | " СБСЛ30 0,9×0,3 -801 | 3 | 100 | |
| | | Для t=-30°С | | | |
| ПС1 | 1.832-5 вып.0,1,2 | Панель рядовая СПСЛ40 1,2×6 -111 | 7 | 3500 | |
| ПС2 | ТОЖЕ | Панель простеночная СПСЛ40 1,2×1,5 -201 | 15 | 900 | |
| ПС3 | " | Блок " СБСЛ40 1,2×0,75 -201 | 6 | 300 | |
| ПС4 | " | Панель перемычка СПСЛ40 0,6×6 -412 | 7 | 1700 | |
| ПС5 | " | Панель рядовая СПСЛ40 1,2×6 -112 | 3 | 3500 | |
| ПС6 | " | ТОЖЕ СПСЛ40 1,2×3 -102 | 4 | 1700 | |
| ПС7 | " | Панель-перемычка СПСЛ40 0,6×6 -311 | 4 | 1700 | |
| ПС8 | " | Панель рядовая СПСЛ40 0,9×6,0 -311 | 7 | 2600 | |
| ПК | 1.433-1 | Панель карнизная ПК40-1 | 4 | 1330 | |
| ПС9 | 1.832-5 вып.0,1,2 | Блок угловой СБСЛ40 0,6×0,4 -801 | 3 | 100 | |
| ПС10 | ТОЖЕ | ТОЖЕ СБСЛ40 1,2×0,4 -801 | 6 | 200 | |
| ПС11 | " | " СБСЛ40 0,9×0,4 -801 | 3 | 200 | |
| | | Для t°=-40°С | | | |
| ПС1 | 1.832-5 вып.0,1,2 | Панель рядовая СПСЛ50 1,2×3 -101 | 14 | 2100 | |
| ПС2 | ТОЖЕ | Панель простеночная СПСЛ50 1,2×1,5 -201 | 15 | 1000 | |
| ПС3 | " | Блок " СБСЛ50 1,2×0,75 -201 | 6 | 400 | |
| ПС4 | " | Панель-перемычка СПСЛ50 0,6×6 -412 | 7 | 2100 | |
| ПС6 | " | Панель рядовая СПСЛ50 1,2×3 -102 | 10 | 2100 | |
| ПС7 | " | Панель-перемычка СПСЛ50 0,6×6 -311 | 4 | 2100 | |
| ПС8 | " | Панель рядовая СПСЛ50 0,9×6 -311 | 7 | 3100 | |
| ПК | 1.433-1 | Панель карнизная ПК-50-1 | 4 | 1610 | |
| ПС9 | 1.832-5 вып.0,1,2 | Блок угловой СБСЛ50 0,6×0,5 -801 | 3 | 200 | |
| ПС10 | " | ТОЖЕ СБСЛ50 1,2×0,5 -801 | 6 | 400 | |
| ПС11 | " | " СБСЛ50 0,9×0,5 -801 | 3 | 300 | |

| Марка, поз. | Обозначение | Наименование | Кол. | Масса ед.кг | Примечание |
|---|---|---|---|---|---|
| МД1-2 | 1.800-4 | Соединительная деталь | 24 | 0,2 | |
| МД1-4 | ТОЖЕ | ТОЖЕ | 3 | 1,0 | |
| МД1-6 | " | " | 3 | 1,4 | |
| МД1-16 | " | " | 34 | 0,7 | |
| МА2-1 | " | " | 13 | 2,0 | |
| МД2-8 | " | " | 2 | 2,9 | |
| МД3-1 | " | " | 4 | 0,8 | |
| МД4-2 | " | " | 8 | 0,3 | |
| МД4-3 | " | " | 18 | 0,4 | |
| МД4-14 | " | " | 14 | 1,7 | |
| МД4-16 | " | " | 12 | 1,7 | |
| МД5-10 | " | " | 64 | 0,1 | |
| МД6-2 | " | " | 8 | 0,9 | для $t_н$=-20° |
| МД6-3 | " | " | 8 | 1,1 | для $t_н$=-30;-40° |
| МД4-19 | " | " | 3 | 5,53 | |
| А3 | 1.432-14 вып.2 | Анкер | 36 | 0,4 | для $t_н$=-20° |
| А12 | 1.433-1 | " | 4 | 5,65 | |
| А13 | ТОЖЕ | " | 4 | 5,65 | |
| L125×10 | ГОСТ 8509-72 | | 8 | 1,91 | ℓ=100 |
| -100×10 | ГОСТ 103-76 | | 8 | 0,785 | ℓ=100 |

1. Панели приняты по серии 1.832-5 вып.0,1,2
2. Узлы крепления стеновых панелей приняты по серии 2.830-1 вып.1
3. Лист смотреть совместно с листом КЖ-5
4. Стеновые панели приняты с объемным весом керамзитобетона $\gamma$=900 кг/м³

## Ведомость монтажных узлов панелей стен

| N узла | Марка крепежного элемента | Количество штук в узле | Количество узлов | Общее количество элементов в узле | Примечание |
|---|---|---|---|---|---|
| 6 | МД2-1 | 1 | 6 | 6 | |
| | МД5-10 | 2 | | 12 | |
| 7 | МД2-1 | 1 | 3 | 6 | |
| | МД5-10 | 2 | | 6 | |
| | МД1-6 | 1 | | 3 | |
| 10 | МД1-16 | 1 | 34 | 34 | |
| 5 | А3 | 3 | 12 | 36 | для tн=-20° |
| 11 | МД5-10 | 2 | 6 | 12 | |
| | МД4-3 | 2 | | 12 | |
| | МД1-10 | 1 | | 6 | |
| 12 | МД5-10 | 2 | 3 | 6 | |
| | МД4-3 | 2 | | 6 | |
| | МД1-4 | 1 | | 3 | |
| 18 | МД4-19 | 1 | 3 | 3 | ℓ=630 |
| | МД5-10 | 4 | | 12 | |
| | | | | | |
| 19 | А12 | 1 | 4 | 4 | |
| | А13 | 1 | | 4 | |
| | L125×10 ℓ=100 | 2 | | 8 | |
| | -100×10 ℓ=100 | 2 | | 8 | |
| 21 | МД4-16 | 1 | 12 | 12 | |
| | МД4-14 | 1 | | 12 | |
| | МД1-2 | 2 | | 24 | |
| | МД5-10 | 1 | | 12 | |
| 27 | Т | 1 | 4 | 4 | |
| | МД5-17 | 1 | | 4 | |
| 28 | МД4-2 | 2 | 4 | 8 | |
| 29 | МД2-8 | 1 | 2 | 2 | |
| | МД4-14 | 1 | | 2 | |
| 37 | МД6-2 | 1 | 4 | 4 | для tн=-20° |
| | МД6-3 | 1 | | 4 | для tн=-30;-40° |
| 41 | МД2-1 | 1 | 4 | 4 | |
| | МД3-1 | 1 | | 4 | |
| | МД5-10 | 1 | | 4 | |
| | МД6-2 | 1 | | 4 | |
| | МД6-3 | 1 | | 4 | |

Привязан:

Инв.N

| | | |
|---|---|---|
| ГИП | Попов | |
| Нач.отд. | Горбунов | |
| Гл.конст. | Теляковский | |
| Н.контр. | Марков | |
| Гл.спец. | Марков | |
| Рук.гр. | Скобликов | |
| Инжен. | Ермакова | |
| Провер. | Тагирова | |

КЖ

Санитарный пропускник на 30 человек для животноводческих и птицеводческих предприятий

| Стадия | Лист | Листов |
|---|---|---|
| Р | 6 | |

Спецификация к схемам расположения панелей стен. Узлы.

ГИПРОНИСЕЛЬХОЗ

Копировал

Формат А2

18078-02



Инв.N подл. | Подпись и дата | Взам.инв.N
gost.e-ecolog.ru